DTC301
DTC302

EN	Cordless Crimper	INSTRUCTION MANUAL	2
PL	Zaciskarka akumulatorowa	INSTRUKCJA OBSŁUGI	12
HU	Vezeték nélküli krimpelő szerszám	HASZNÁLATI ÚTMUTATÓ	22
SK	Akumulátorové lisovacie kliešte	NÁVOD NA POUŽÍVANIE	32
CZ	Akumulátorový nástroj pro krimpování	UŽIVATELSKÁ PŘÍRUČKA	42
SL	Baterijski stiskalnik	NAVODILA ZA UPORABO	52
BG	Акумулаторен инструмент за кримпване	РЪКОВОДСТВО ЗА ЕКСПЛОАТАЦИЯ	62
RO	Clește pentru sertizat cu acumulator	MANUAL DE INSTRUCȚIUNI	72
UK	Акумуляторний обтискач	ІНСТРУКЦІЯ З ЕКСПЛУАТАЦІЇ	82
DE	Akku-Crimper	BETRIEBSANLEITUNG	92

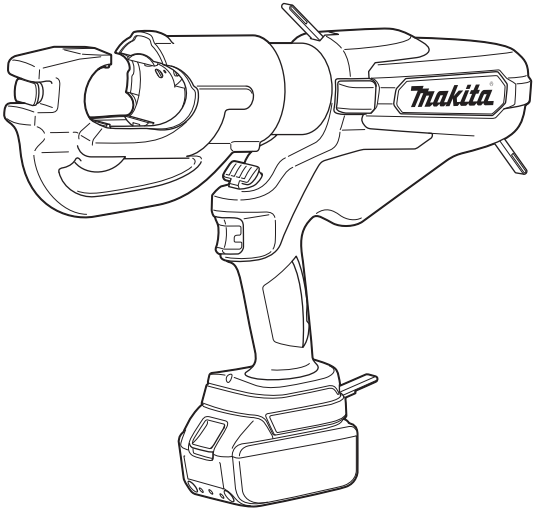

DTC301/DTC302

Read before use.
Przeczytać przed przystąpieniem do użytkowania.
Használat előtt olvassa el.

Pred použitím si prečítajte tento návod.
Čtěte před používáním.
Preberite pred uporabo.

Прочетете преди използване на инструмента.
A se citi înainte de utilizare.
Прочитайте перед використанням.
Vor Gebrauch lesen.

ENGLISH: Original instructions

⚠WARNING: Please read and understand all of the instructions and safety information in this operator's guide and instructions. Use for unintended applications may lead to serious injury or death.

- **Thank you for purchasing our Cordless Crimper.**
- **Please read these Operating Instructions thoroughly and carefully before attempting to use the equipment. After reading these operating instructions, store them in an easily accessible location.**

Safety precautions

Be sure to observe the following

The following are the items that you should observe to prevent people from being harmed and property from being damaged.

⚠WARNING: The user may be killed or seriously injured if this product is misused.

1) Work area safety

a) Keep work area clean and well lit. Cluttered or dark areas invite accidents.

b) Do not operate power tools in explosive atmospheres, such as in the presence of flammable liquids, gases or dust. Power tools create sparks which may ignite the dust or fumes.

c) Keep children and bystanders away while operating a power tool. Distractions can cause you to lose control.

2) Electrical safety

a) Power tool plugs must match the outlet. Never modify the plug in any way. Do not use any adapter plugs with earthed (grounded) power tools. Unmodified plugs and matching outlets will reduce risk of electric shock.

b) Avoid body contact with earthed or grounded surfaces, such as pipes, radiators, ranges and refrigerators. There is an increased risk of electric shock if your body is earthed or grounded.

c) Do not expose power tools to rain or wet conditions. Water entering a power tool will increase the risk of electric shock.

d) Do not abuse the cord. Never use the cord for carrying, pulling or unplugging the power tool. Keep cord away from heat, oil, sharp edges or moving parts. Damaged or entangled cords increase the risk of electric shock.

e) When operating a power tool outdoors, use an extension cord suitable for outdoor use. Use of a cord suitable for outdoor use reduces the risk of electric shock.

f) If operating a power tool in a damp location is unavoidable, use a residual current device (RCD) protected supply. Use of an RCD reduces the risk of electric shock.

3) Personal safety

a) Stay alert, watch what you are doing and use common sense when operating a power tool.

Do not use a power tool while you are tired or under the influence of drugs, alcohol or medication. A moment of inattention while operating power tools may result in serious personal injury.

b) Use personal protective equipment. Always wear eye protection. Protective equipment such as dust mask, non-skid safety shoes, hard hat, or hearing protection used for appropriate conditions will reduce personal injuries.

c) Prevent unintentional starting. Ensure the switch is in the off-position before connecting to power source and/or battery pack, picking up or carrying the tool. Carrying power tools with your finger on the switch or energizing power tools that have the switch on invites accidents.

d) Remove any adjusting key or wrench before turning the power tool on. A wrench or a key left attached to a rotating part of the power tool may result in personal injury.

e) Do not overreach. Keep proper footing and balance at all times. This enables better control of the power tool in unexpected situations.

f) Dress properly. Do not wear loose clothing or jewelry. Keep your hair, clothing and gloves away from moving parts. Loose clothes, jewelry or long hair can be caught in moving parts.

g) If devices are provided for the connection of dust extraction and collection facilities, ensure these are connected and properly used. Use of dust collection can reduce dust-related hazards.

h) Do not let familiarity gained from frequent use of tools allow you to become complacent and ignore tool safety principles. A careless action can cause severe injury within a fraction of a second.

4) Power tool use and care

a) Do not force the power tool. Use the correct power tool for your application. The correct power tool will do the job better and safer at the rate for which it was designed.

b) Do not use the power tool if the switch does not turn it on and off. Any power tool that cannot be controlled with the switch is dangerous and must be repaired.

c) Disconnect the plug from the power source and/or the battery pack from the power tool before making any adjustments, changing accessories, or storing power tools. Such preventive safety measures reduce the risk of starting the power tool accidentally.

d) Store idle power tools out of the reach of children and do not allow persons unfamiliar with the power tool or these instructions to operate the power tool. Power tools are dangerous in the hands of untrained users.

e) Maintain power tools and accessories. Check for misalignment or binding of moving parts, breakage of parts and any other condition that may affect the power tool's operation. If damaged, have the power tool repaired before use. Many accidents are caused by poorly maintained power tools.

f) Keep cutting tools sharp and clean. Properly maintained cutting tools with sharp cutting edges are less likely to bind and are easier to control.

g) Use the power tool, accessories and tool bits etc. in accordance with these instructions, taking into account the working conditions and the working conditions and the work to be performed.
Use of the power tool for operations different from those intended could result in a hazardous situations.

h) Keep handles and grasping surfaces dry, clean and free from oil and grease. Slippery handles and grasping surfaces do not allow for safe handling and control of the tool in unexpected situations.

5) Battery tool use and care

a) Recharge only with the charger specified by the manufacturer. A charger that is suitable for one type of battery pack may create a risk of fire when used with another battery pack.

b) Use power tools only with specifically designated battery packs. Use of any other battery packs may create a risk of injury and fire.

c) When battery pack is not in use, keep it away from other metal objects, like paper clips, coins, keys, nails, screws or other small metal objects, that can make a connection from one terminal to another. Shorting the battery terminals together may cause burns or a fire.

d) Under abusive conditions, liquid may be ejected from the battery; avoid contact. If contact accidentally occurs, flush with water. If liquid contacts eyes, additionally seek medical help.
Liquid ejected from the battery may cause irritation or burns.

e) Do not use a battery pack or tool that is damaged or modified. Damaged or modified batteries may exhibit unpredictable behavior resulting in fire, explosion or risk of injury.

f) Do not expose a battery pack or tool to fire or excessive temperature. Exposure to fire or temperature above 130 °C may cause explosion.

g) Follow all charging instructions and do not charge the battery pack or tool outside the temperature range specified in the instructions. Charging improperly or at temperatures outside the specified range may damage the battery and increase the risk of fire.

6) Service

a) Have your power tool serviced by a qualified repair person using only identical replacement parts. This will ensure that the safety of the power tool is maintained.

b) Never service damaged battery packs. Service of battery packs should only be performed by the manufacturer or authorized service providers. Hold the power tool by insulated gripping surfaces, when performing an operation where the fastener may contact hidden wiring. Fasteners contacting a "live" wire may make exposed metal parts of the power tool "live" and could give the operator an electric shock.

Precautions in using cordless crimper

- When using this tool, follow the instructions as shown below:

Precautions for the tool

- Never operate the tool while the head is pointing in the direction of bystanders.
- When the tool has been stored for extended period at the temperature of 0°C or less, leave it at a temperature of 10°C to 15°C for approximately 60 minutes. This is to ensure the smooth flow of hydraulic oil and also correct operation of the tool.
- Do not drop the tool or expose it to sudden shocks. This tool contains many small components and precision parts. The tool will not operate correctly if exposed to sudden shocks.
- Do not expose the tool to water, oil or solvents.
- Never operate the tool without dies and a connector in place.
- Always point the tool away from other people.
- Do not drop the tool. Dropping the tool may damage the hydraulic circuit and result in the tool not functioning correctly.
- Keep the head and ram clean and free of debris. Solvents can be used to clean the head, but should not be used on the plastic body. Use soap and water to clean the body.

Precautions in using the battery pack

- Never short-circuit the terminals.
- Keep the battery pack away from water, oil or organic solvents.
- Do not disassemble or modify the battery pack.
- If the battery pack is disposed of, do not subject it to flames or dispose of it as general waste. (We promote recycling.) (see page 9)
- Do not throw or drop the battery pack.
- Do not leave the battery pack in a place where the temperature is 40°C or higher for a long time.
- Do not short-circuit the battery by placing dirt or dust on the terminal, as this will lead to malfunction. If the terminal is corroded, do not use the battery pack.
- A protective function that stops the output is equipped to prolong the life of the battery pack. The motor may stop when the remaining battery level is low even while the operation switch is pressed during the use of this tool. However, this phenomenon is caused not by malfunction but by the protective function. In such a case, immediately charge the battery.

Precautions for the battery charger

- This battery charger has an indicator lamp (multi-colored LED) to show the battery charging state.
- Do not short-circuit the charger by placing dirt or dust into the insertion slot, as this will lead to malfunction. If the metal terminal is corroded, do not use the battery charger.

Symbols

Only for EU countries
Due to the presence of hazardous components in the equipment, waste electrical and electronic equipment, accumulators and batteries may have a negative impact on the environment and human health.
Do not dispose of electrical and electronic appliances or batteries with household waste!
In accordance with the European Directive on waste electrical and electronic equipment and on accumulators and batteries and waste accumulators and batteries, as well as their adaptation to national law, waste electrical equipment, batteries and accumulators should be stored separately and delivered to a separate collection point for municipal waste, operating in accordance with regulations on environmental protection. This is indicated by the symbol of a crossed-out wheeled bin placed on the equipment.

⚠WARNING: To reduce the risk of arc flash, electric shock and property damage, work on deenergized lines when possible. The tool is not insulated. Should work on energized lines be required, ensure that all proper precautions, including those contained in NFPA 70E, have been taken first.

Noise

The typical A-weighted noise level determined according to EN62841-1:
Sound Pressure level (K=3 dB(A)): 61.9 dB(A)
Sound Power level (K=3 dB(A)): 73.1 dB(A)

NOTE: The declared noise emission value(s) has been measured in accordance with a standard test method and may be used for comparing one tool with another.

NOTE: The declared noise emission value(s) may also be used in a preliminary assessment of exposure.

⚠WARNING:

- **Wear ear protection.**
- **The noise emission during actual use of the power tool can differ from the declared value(s) depending on the ways in which the tool is used, especially what kind of workpiece is processed.**
- **Be sure to identify safety measures to protect the operator that are based on an estimation of exposure in the actual conditions of use (taking into account of all parts of the operating cycle such as the times when the tool is switched off and when it is running idle in addition to the trigger time).**

Vibration

The vibration total value (tri-axial vector sum) determined according to EN62841-1:
Handle: 0.4 m/s^2
Uncertainty (K): 1.5 m/s^2

NOTE: The declared vibration total value(s) has been measured in accordance with a standard test method and may be used for comparing one tool with another.

NOTE: The declared vibration total value(s) may also be used in a preliminary assessment of exposure.

⚠WARNING:

- **The vibration emission during actual use of the power tool can differ from the declared value(s) depending on the ways in which the tool is used, especially what kind of workpiece is processed.**
- **Be sure to identify safety measures to protect the operator that are based on an estimation of exposure in the actual conditions of use (taking into account of all parts of the operating cycle such as the times when the tool is switched off and when it is running idle in addition to the trigger time).**

Applicable battery cartridge and charger

Battery cartridge	BL1815N / BL1820B / BL1830B / BL1840B / BL1850B / BL1860B
Charger	DC18RC / DC18RD / DC18RE / DC18SD / DC18SE / DC18SF / DC18SH / DC18WC

- Some of the battery cartridges and chargers listed above may not be available depending on your region of residence.
- To charge the battery, please read the instruction manual for the battery charger.

⚠**WARNING: Only use the battery cartridges and chargers listed above.** Use of any other battery cartridges and chargers may cause injury and/or fire.

Important safety instructions for battery cartridge

1. **Before using battery cartridge, read all instructions and cautionary markings on (1) battery charger, (2) battery, and (3) product using battery.**
2. **Do not disassemble or tamper with the battery cartridge.** It may result in a fire, excessive heat, or explosion.
3. **If operating time has become excessively shorter, stop operating immediately. It may result in a risk of overheating, possible burns and even an explosion.**
4. **If electrolyte gets into your eyes, rinse them out with clear water and seek medical attention right away. It may result in loss of your eyesight.**
5. **Do not short the battery cartridge:**
   (1) **Do not touch the terminals with any conductive material.**
   (2) **Avoid storing the battery cartridge in a container with other metal objects such as nails, coins, etc.**
   (3) **Do not expose the battery cartridge to water or rain.**

   A battery short can cause a large current flow, overheating, possible burns and even a breakdown.
6. **Do not store or use the tool and battery cartridge in locations where the temperature may reach or exceed 50°C (122°F).**
7. **Do not incinerate the battery cartridge even if it is severely damaged or is completely worn out. The battery cartridge can explode in a fire.**
8. **Do not nail, cut, crush, throw, or drop the battery cartridge, or allow a hard object to hit the battery cartridge.** Such conduct may result in a fire, excessive heat, or explosion.
9. **Do not use a damaged battery.**
10. **The contained lithium-ion batteries are subject to the Dangerous Goods Legislation requirements.**

    For commercial transport e.g. by third parties, forwarding agents, special requirements on packaging and labeling must be observed.

    For preparation of the item being shipped, consulting an expert regarding hazardous material is required. Please also observe possibly more detailed national regulations.

    Tape over or cover open contacts and pack up the battery in such a manner that it cannot move around in the packaging.
11. **When disposing of the battery cartridge, remove it from the tool and dispose of it in a safe place. Follow your local regulations relating to disposal of batteries.**
12. **Use the batteries only with products specified by Makita.** Installing the batteries to non-compliant products may result in a fire, excessive heat, explosion, or leak of electrolyte.
13. **If the tool is not used for a long period of time, the battery must be removed from the tool.**
14. **During and after use, the battery cartridge may take on heat, which can cause burns or low-temperature burns. Pay attention to the handling of hot battery cartridges.**
15. **Do not touch the terminal of the tool immediately after use, as it may get hot enough to cause burns.**
16. **Do not allow chips, dust or soil stuck into the terminals, holes and grooves of the battery cartridge.** It may cause heating, catching fire, burst or malfunction of the tool or battery cartridge, resulting in burns or personal injury.
17. **Unless the tool supports use near high-voltage electrical power lines, do not use the battery cartridge near high-voltage electrical power lines.** It may result in a malfunction or breakdown of the tool or battery cartridge.
18. **Keep the battery away from children.**

SAVE THESE INSTRUCTIONS.

⚠**CAUTION:**
- **Only use genuine Makita batteries.**
  Use of non-genuine Makita batteries, or batteries that have been altered, may result in the battery bursting, causing a fire, personal injury and damage. It will also void the Makita warranty for the Makita tool and charger.

Tips for maintaining maximum battery life

1. **Charge the battery cartridge before it is completely discharged. Always stop tool operation and charge the battery cartridge when you notice less tool power.**
2. **Never recharge a fully charged battery cartridge. Overcharging shortens the battery service life.**
3. **Charge the battery cartridge at room temperature at 10°C–40°C (50°F–104°F). Let a hot battery cartridge cool down before charging it.**
4. **When not using the battery cartridge, remove it from the tool or the charger.**
5. **Charge the battery cartridge if you do not use it for a long period (more than six months).**

Parts and standard accessories

DTC301/DTC302

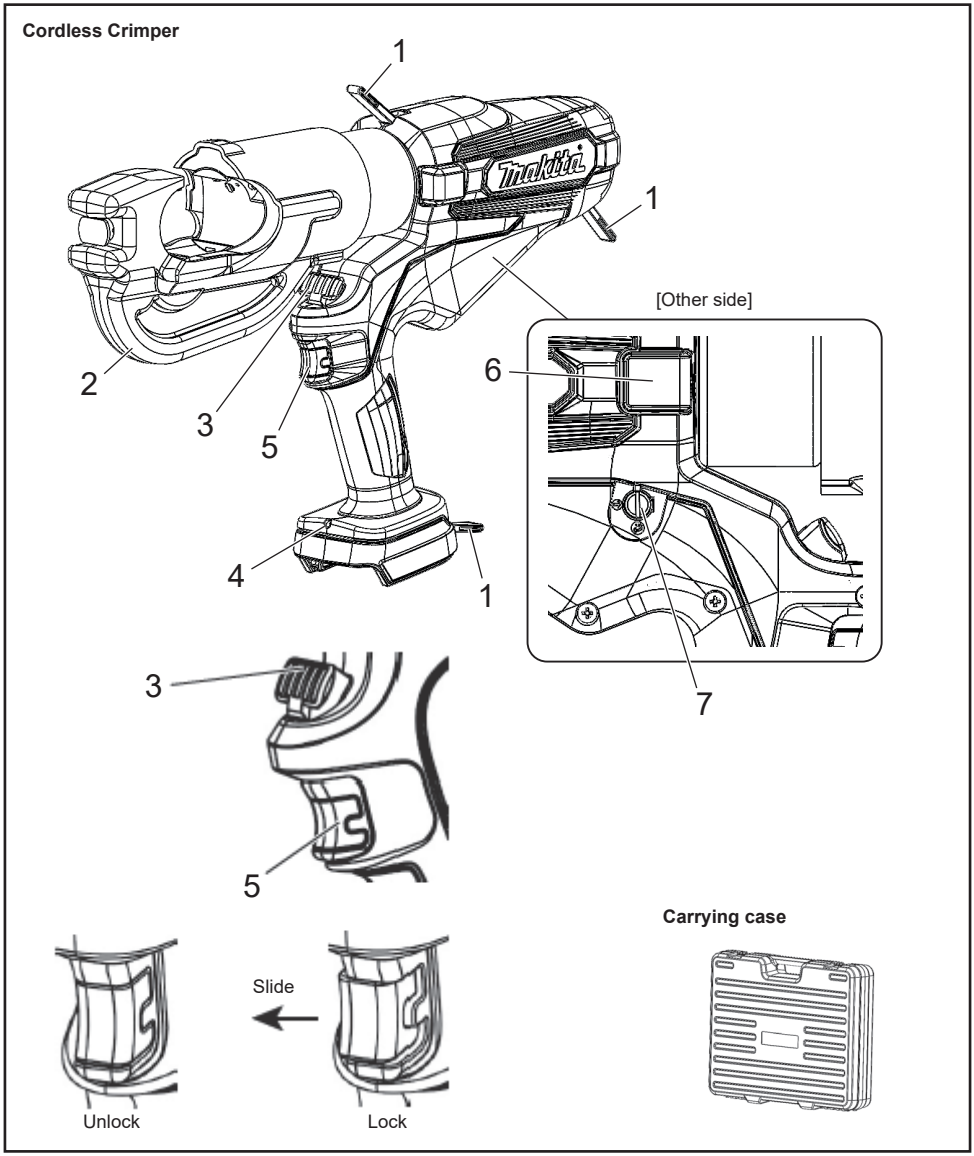

1	Strap	5	Trigger with lock
2	Head	6	For service (Do not remove the cover.)
3	Release knob	7	Auto retract function (see page 10.)
4	LED work light		

Battery

Battery

- At the time of purchase, the battery protection function may be activated due to the battery not being sufficiently charged. (Please be careful because this product may start operating if you operate the switch.) Correctly charge the battery with the rapid charger before use.
- Attach the battery cover when not using the product. It will help protect the battery from water and dust.
- When not using the product for a long period, store it with the battery removed.

To increase the life of the battery

- When you sense that the force of the tool has become weak, stop use and charge the battery.
- Do not recharge a battery that is fully charged.
- Charge the battery in an ambient temperature range of 10°C to 40°C.
- When the battery has become hot such as immediately after use, we recommend inserting it into the charger to cool and charge it.
- When a lithium-ion battery will not be used for a long period of time (at least 6 months), we recommend charging and then storing it.

Battery collection

- Used batteries are collected for recycling. Please take the battery to the store where you purchased the product or a Makita sales office.

Recycle the lithium-ion battery

How to attach and detach the battery

⚠WARNING:

Insert the battery into the product properly. If the red part at the top of the button is visible, the battery is not fully locked into place. Firmly insert the battery until all of the red part cannot be seen.

- If the battery is not inserted sufficiently, it may detach and cause an accident.

- To detach the battery from this product, A. hold down the button on the battery front and B. slide the battery to remove it.
- When attaching the battery, align the battery with the grooves in the product and then insert it all the way by performing the procedure in reverse. If the red part at the top of the button is visible at this time, the battery is not fully locked into place. Insert the battery properly all the way until all of the red part cannot be seen.

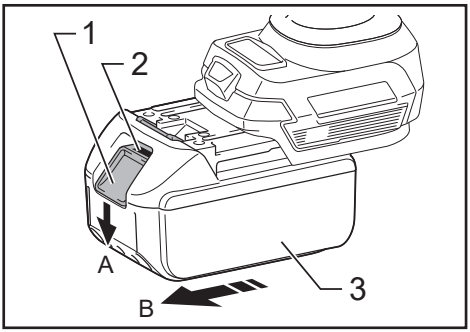

► 1. Button 2. Red part 3. Battery

Indicating the remaining battery capacity

Only for battery cartridges with an indicator

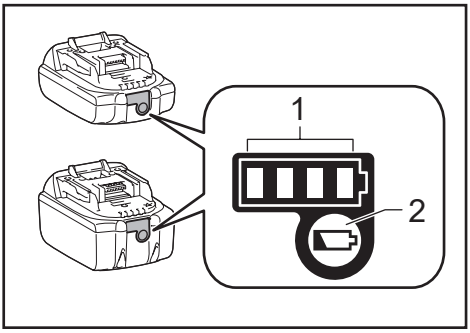

► 1. Indicator lamps 2. Check button

Press the check button on the battery cartridge to indicate the remaining battery capacity. The indicator lamps light up for a few seconds.

Indicator lamps			Remaining capacity
■ Lighted	□ Off	◪ Blinking	
■ ■ ■ ■			75% to 100%
■ ■ ■ □			50% to 75%
■ ■ □ □			25% to 50%
■ □ □ □			0% to 25%
◪ □ □ □			Charge the battery.
■ ■ □ □ ↑↓ □ □ ■ ■			The battery may have malfunctioned.

NOTE: Depending on the conditions of use and the ambient temperature, the indication may differ slightly from the actual capacity.

NOTE: The first (far left) indicator lamp will blink when the battery protection system works.

Applicable compression range

Cordless crimper	DTC301	DTC302
Applicable compression range	From 6 to 400 mm^2	

Specifications

Cordless crimper	DTC301	DTC302
Nominal output	120 kN	
Oil capacity	180 ml	
Electric motor	DC motor	
Dimension (mm)	D415 × H289 × W92	D437 × H287 × W92
Weight	6.8–7.1 kg	7.5–7.8 kg

The weight may differ depending on the attachment(s), including the battery cartridge. The lightest and heaviest combination are shown in the table.

How to use the tool

Attaching the battery pack

1. While pressing the latch, pull out the battery pack. To replace the battery pack, push the new pack firmly into place.
2. After sliding a battery pack on, check if it is securely in place by pulling it gently. Do not press the latch when pulling the battery.

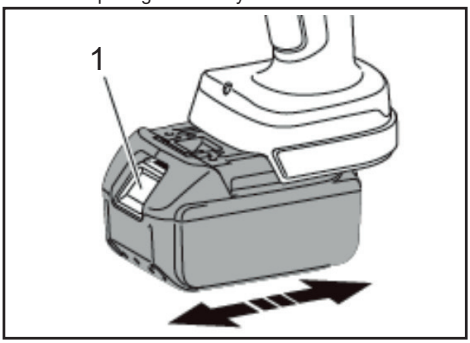

► 1. Latch

Select Auto retract / Manual

Auto retract is a function to automatically retract the ram to the original position after completing compression.

The Auto retract function is set to ON at shipment.

To set the function to manual, remove the cover and set the direction of the groove ⇨ using a flat-head driver. To set the function to ON again, change the direction of the groove to ⊖.

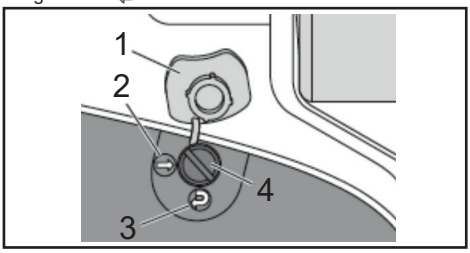

► 1. Cover 2. OFF 3. ON 4. Groove

Trigger & Release knob

The ram advances when the trigger is pulled.

Keep pulling the trigger until it reaches the set load.

Then, the ram automatically retracts to the lower end.

To stop the ram at the desired position, tap the trigger once. (Auto retract mode)

To retract the ram manually, press the release knob. The ram continues to retract while the release lever is pressed. (Manual and Auto retract mode) Pressing the operation switch operates the motor of the tool and raises the piston.

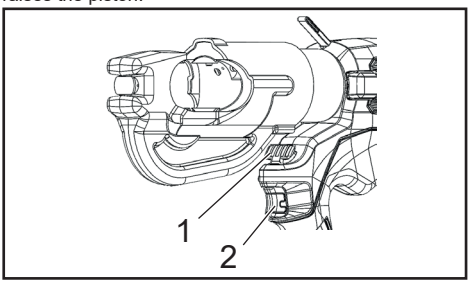

► 1. Release knob 2. Trigger

Crimping operations

1. Select the designated compression die set for the connector and cable being used.
2. Pull the trigger to advance the ram until the die release pin is accessible. Depress the die release pin on the ram and slide the die into place.
3. Lift the die release knob on top of “C” head and slide the other die half in.
4. Position the connector between the dies and pull the trigger to hold the connector in place.
5. Fully insert the cable into the barrel of the connector and pull the trigger until the connector is fully compressed.
6. Keep pressing the trigger. The ram automatically retracts to the lower end. (Auto retract mode)
7. Remove the connector from the tool.
8. After using the tool for 5 minutes, let it rest for 30 minutes. If it is used continuously for more than 5 minutes, the motor will burn out.

   To protect the motor, do not use the tool if the high-heat warning area becomes hot.

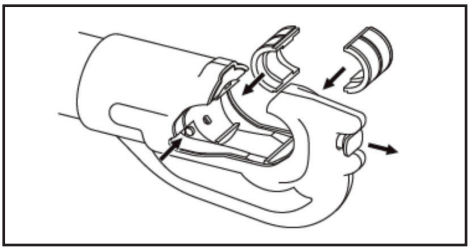

Attaching the Shoulder belt

Optional accessory

The shoulder belt can be attached to the hanging rings of the tool to carry the tool.

⚠WARNING:

- **Always remove the shoulder belt from the tool when working with the tool. Failure to do so may cause a loss of balance and result in an accident.**
- **Use only the shoulder belt designated for this tool. Make sure that the shoulder belt is securely attached to the tool when carrying the tool.**
- **When using the shoulder belt, carefully inspect the shoulder belt and the hanging rings for damage, cracks, or deformation.** If there is any damage, stop using the shoulder belt and ask Makita Authorized Service Center for repair.

Maintenance/Inspection

- Daily maintenance is required to ensure that the tool is kept in good condition.
- Do not store the tool in a humid environment to maintain smooth movement of parts and to prevent rust.
- If the tool is damaged by normal operation at over 10,000 times, it is the end of its life.
  Do not use the tool again even after replacement of the damaged part.
- When a resin part becomes dirty, wipe away with a soapy cloth.
- When the battery pack is stored alone, be sure to put the accessory terminal cover on the terminal to prevent short circuit.
- The tool performance may deteriorate due to degradation of its parts or hydraulic oil.
  Have your tool maintained every two years to use it to the end of its life (with charge). For further information, please contact an authorized service facility.

POLSKI: Oryginalna instrukcja

⚠OSTRZEŻENIE: Należy przeczytać ze zrozumieniem wszystkie zalecenia i informacje dotyczące bezpieczeństwa zawarte w niniejszym przewodniku operatora i instrukcji obsługi. Użytkowanie niezgodne z przeznaczeniem grozi poważnymi obrażeniami ciała lub śmiercią.

- **Dziękujemy za zakup naszej zaciskarki akumulatorowej.**
- **Przed przystąpieniem do użytkowania urządzenia należy dokładnie i uważnie przeczytać niniejszą instrukcję obsługi. Po przeczytaniu niniejszej instrukcji obsługi trzymać ją w łatwo dostępnym miejscu.**

Zasady bezpieczeństwa

Wytyczne do przestrzegania

Poniżej podano wytyczne, których należy przestrzegać, aby nie doszło do obrażeń u ludzi i szkód w mieniu.

⚠OSTRZEŻENIE: W przypadku niewłaściwego użytkowania opisywanego produktu może dojść do poważnych obrażeń u użytkownika lub śmierci.

1) Bezpieczeństwo w miejscu pracy

a) W miejscu pracy należy utrzymywać czystość i zadbać o dobre oświetlenie. Nieporządek bądź słabe oświetlenie sprzyjają wypadkom.

b) Elektronarzędzi nie wolno używać w miejscach zagrożonych wybuchem, na przykład w obecności łatwopalnych cieczy, gazów lub pyłów. Elektronarzędzia wytwarzają iskry, grożąc zapaleniem się pyłu lub oparów.

c) Elektronarzędzia nie należy uruchamiać, gdy w pobliżu znajdują się dzieci lub osoby postronne. Chwila nieuwagi grozi utratą kontroli.

2) Bezpieczeństwo elektryczne

a) Wtyczki elektronarzędzia muszą pasować do gniazda elektrycznego. W żadnym wypadku nie wolno dokonywać przeróbek wtyczki. W przypadku elektronarzędzi wymagających uziemienia nie wolno stosować przejściówek. Oryginalne wtyczki i pasujące gniazda zmniejszają ryzyko porażenia prądem elektrycznym.

b) Unikać kontaktu z powierzchniami uziemionych przedmiotów, jak rury, grzejniki, kuchenki, czy lodówki. Gdy ciało jest uziemione, wzrasta ryzyko porażenia prądem elektrycznym.

c) Elektronarzędzia należy chronić przed deszczem i wilgocią. Woda po przedostaniu się do środka zwiększa ryzyko porażenia prądem elektrycznym.

d) Nie nadwerężać przewodu zasilającego. Nie wolno wykorzystywać go do przenoszenia lub przyciągania elektronarzędzia, ani do wyciągania wtyczki z gniazda elektrycznego. Przewód należy trzymać z dala od źródeł ciepła, oleju, ostrych krawędzi lub będących w ruchu podzespołów. Uszkodzone lub poplątane przewody zasilające zwiększają ryzyko porażenia prądem elektrycznym.

e) W przypadku eksploatacji elektronarzędzia na zewnątrz, należy korzystać z przedłużacza do zastosowań zewnętrznych. Tylko taki przedłużacz zmniejsza ryzyko porażenia prądem elektrycznym.

f) Jeżeli zachodzi potrzeba użycia elektronarzędzia w miejscu, gdzie panuje wilgoć, należy korzystać z obwodu zasilającego zabezpieczonego wyłącznikiem różnicowo-prądowym (RCD). Używanie wyłącznika różnicowo-prądowego zmniejsza ryzyko porażenia prądem elektrycznym.

3) Bezpieczeństwo osobiste

a) Podczas obsługi elektronarzędzia zachować czujność, obserwować wykonywane operacje i kierować się zdrowym rozsądkiem.

Nie wolno używać elektronarzędzia, gdy jest się zmęczonym albo pod wpływem narkotyków, alkoholu bądź leków. Chwila nieuwagi podczas pracy elektronarzędziami grozi poważnymi obrażeniami ciała.

b) Korzystać ze środków ochrony indywidualnej. Zawsze stosować ochronę oczu. Odpowiedni sprzęt ochronny, typu maska przeciwpyłowa, buty antypoślizgowe, kask, czy ochraniacze na uszy, dostosowany do panujących warunków, zmniejsza ryzyko obrażeń.

c) Zapobiegać przypadkowemu uruchomieniu. Przed podłączeniem do źródła zasilania i/lub akumulatora, chwyceniem lub przeniesieniem narzędzia należy sprawdzić, czy przełącznik znajduje się w pozycji wyłączonej. Przenoszenie elektronarzędzi z palcem na przełączniku lub podłączanie przewodu zasilającego przy włączonym przełączniku grozi wypadkiem.

d) Przed włączeniem elektronarzędzia usunąć wykorzystywany do regulacji klucz. Klucz pozostawiony na obracającym się elemencie elektronarzędzia może spowodować poważne obrażenia ciała.

e) Nie przeceniać swoich możliwości. Stać pewnie, aby nie stracić równowagi. Taka postawa gwarantuje lepsze panowanie nad elektronarzędziem w niespodziewanych sytuacjach.

f) Ubranie powinno być właściwie dobrane. Nie nosić luźnych ubrań lub biżuterii. Włosy, ubranie i rękawice powinny znajdować się z dala od ruchomych części. Luźne części ubrania, biżuteria i długie włosy mogą zostać pochwycone przez znajdujące się w ruchu podzespoły.

g) Jeżeli narzędzia przystosowane są do współpracy z urządzeniami do odsysania i zbierania pyłu, należy je podłączyć i właściwie ich używać. Korzystanie z urządzeń do zbierania pyłu zmniejsza poziom zagrożeń wynikających z zapylenia.

h) Nie wolno pozwolić, aby rutyna wynikająca z częstego korzystania z elektronarzędzia przełożyła się na beztroskie podejście i ignorowanie zasad bezpieczeństwa podczas pracy. Nieostrożne zachowanie może w ciągu ułamka sekundy doprowadzić do poważnych obrażeń.

4) Użytkowanie elektronarzędzi i dbanie o nie

a) Elektronarzędzia nie wolno przeciążać. Używać tylko właściwego elektronarzędzia przeznaczonego do danego zastosowania. Pozwoli ono wykonać pracę lepiej i bezpieczniej, w przewidzianym przez projektanta tempie.

b) Nie wolno używać elektronarzędzia z uszkodzonym przełącznikiem zasilającym. Elektronarzędzia z uszkodzonym przełącznikiem są niebezpieczne i wymagają naprawy.

c) Przed przystąpieniem do regulacji, wymiany osprzętu lub przed odłożeniem elektronarzędzia na swoje miejsce należy zawsze wyjąć wtyczkę przewodu zasilającego z gniazda i/lub odłączyć akumulator. Takie działania prewencyjne zmniejszają ryzyko przypadkowego uruchomienia elektronarzędzia.

d) Nieużywane elektronarzędzia należy chronić przed dziećmi. Nie wolno zezwalać na korzystanie z elektronarzędzia osobom niezaznajomionym z jego obsługą lub niniejszą instrukcją. Elektronarzędzia w rękach użytkowników bez przeszkolenia mogą być niebezpieczne.

e) Należy zadbać o właściwą konserwację elektronarzędzia i akcesoriów. Kontrolować je pod kątem nieprawidłowego ustawienia lub zablokowania elementów ruchomych, pęknięć lub innych usterek, które mogą mieć wpływ na działanie urządzenia. W przypadku stwierdzenia uszkodzenia zlecić naprawę elektronarzędzia. Niedbalstwo i brak konserwacji jest przyczyną wielu wypadków.

f) Narzędzia do cięcia powinny być zawsze czyste i naostrzone. Właściwie konserwowane narzędzia do cięcia z ostrymi krawędziami tnącymi rzadziej się zakleszczają i łatwiej je kontrolować.

g) Elektronarzędzie, osprzęt, końcówki robocze itp. należy stosować zgodnie z niniejszymi zaleceniami, mając na uwadze warunki robocze i rodzaj pracy do wykonania.
Używanie elektronarzędzia do innych, niezgodnych z przeznaczeniem celów może stwarzać niebezpieczne sytuacje.

h) Uchwyty powinny być zawsze suche, czyste, bez pozostałości oleju i smaru. Śliskie uchwyty i powierzchnie chwytne nie zapewniają bezpiecznej obsługi i kontroli urządzenia w nieoczekiwanych sytuacjach.

5) Użytkowanie narzędzi akumulatorowych i dbałość o nie

a) Akumulator należy ładować wyłącznie przy użyciu określonej przez producenta ładowarki. Ładowarka przeznaczona do jednego typu akumulatora może stwarzać zagrożenie pożarem, gdy będzie wykorzystywana do ładowania innego akumulatora.

b) Do zasilania elektronarzędzi używać tylko specjalnie do tego celu przeznaczonych akumulatorów. Używanie innych akumulatorów grozi obrażeniami ciała i pożarem.

c) Nieużywany akumulator należy chronić przed kontaktem z metalowymi przedmiotami, na przykład spinaczami, monetami, kluczami, gwoździmi, wkrętami lub innymi metalowymi drobiazgami, które mogą spowodować zwarcie styków akumulatora. Z kolei zwarcie styków akumulatora grozi poparzeniami lub pożarem.

d) W przypadku niewłaściwych warunków eksploatacji może dojść do wycieku elektrolitu z akumulatora. Nie należy go wówczas dotykać. W razie przypadkowego kontaktu, przemyć wodą. W przypadku kontaktu elektrolitu z oczami, należy dodatkowo zasięgnąć porady lekarskiej.
Elektrolit z akumulatora może powodować podrażnienie lub poparzenia.

e) Nie wolno używać uszkodzonego lub przerabianego akumulatora bądź narzędzia. Uszkodzone lub przerabiane akumulatory mogą zachowywać się w sposób nieprzewidywalny, grożąc pożarem, wybuchem lub obrażeniami ciała.

f) Akumulator i narzędzie należy chronić przed ogniem lub zbyt wysoką temperaturą. Ogień lub temperatura powyżej 130°C mogą spowodować eksplozję.

g) Przestrzegać wszelkich zaleceń dotyczących ładowania. Nie ładować akumulatora ani narzędzia w temperaturze poza zakresem podanym w instrukcji. Nieprawidłowe ładowanie lub ładowanie w temperaturze poza podanym zakresem grozi uszkodzeniem akumulatora i zwiększa ryzyko pożaru.

6) Serwisowanie

a) Naprawę elektronarzędzia zlecać wykwalifikowanemu personelowi technicznemu, który stosuje wyłącznie oryginalne części zamienne. Pozwoli to zachować niezmienny poziom bezpieczeństwa elektronarzędzia.

b) W żadnym wypadku nie wolno naprawiać samodzielnie uszkodzonych akumulatorów. Naprawy akumulatorów powinno być przeprowadzane wyłącznie przez producenta lub autoryzowane punkty serwisowe. Gdy podczas pracy może dojść do zetknięcia elementu mocującego z ukrytymi przewodami elektrycznymi, elektronarzędzie należy trzymać za izolowane powierzchnie chwytne. Zetknięcie elementów mocujących z przewodem elektrycznym pod napięciem może sprawić, że odsłonięte elementy metalowe elektronarzędzia znajdą się pod napięciem, grożąc porażeniem operatora przez prąd elektryczny.

Środki ostrożności dotyczące korzystania z zaciskarki akumulatorowej

- Podczas eksploatacji opisywanego narzędzia należy postępować zgodnie z podanymi poniżej zasadami:

Środki ostrożności dotyczące narzędzia

- Nigdy nie uruchamiać narzędzia, gdy głowica jest skierowana w stronę osób postronnych.
- Gdy narzędzie było przechowywane przez dłuższy czas w temperaturze 0°C lub niższej, należy pozostawić je na około 60 minut w temperaturze od 10°C do 15°C. Ma to na celu zapewnienie płynnego przepływu oleju hydraulicznego, jak również prawidłowe działanie narzędzia.
- Narzędzie należy chronić przed upuszczeniem i nagłymi wstrząsami. Opisywane narzędzie zawiera wiele drobnych komponentów i precyzyjnych części. Narzędzie nie będzie działać prawidłowo po narażeniu na nagłe wstrząsy.
- Chronić narzędzie przed wodą, olejem i rozpuszczalnikami.
- W żadnym wypadku nie wolno uruchamiać narzędzia bez matryc i konektora na swoich miejscach.
- Nigdy nie wolno kierować narzędzia w stronę innych osób.
- Chronić narzędzie przed upuszczeniem. Upuszczenie narzędzia grozi uszkodzeniem obwodu hydraulicznego i nieprawidłowym działaniem narzędzia.
- Dbać o czystość głowicy i tłoka. Do czyszczenia głowicy można używać rozpuszczalników, ale nie wolno ich stosować w przypadku korpusu z tworzywa sztucznego. Do czyszczenia korpusu używać wody z mydłem.

Środki ostrożności dotyczące eksploatacji akumulatora

- W żadnym wypadku nie wolno zwierać zacisków.
- Akumulator należy chronić przed dostępem wody, oleju lub rozpuszczalników organicznych.
- Akumulatora nie wolno demontować ani przerabiać.
- Akumulatora po zakończonym okresie eksploatacji nie wolno wrzucać do ognia ani wyrzucać razem z innymi odpadami komunalnymi. (Promujemy recykling.) (Informacje na stronie 19)
- Akumulatorem nie wolno rzucać. Należy uważać, aby nie upadł.
- Nie wolno pozostawiać akumulatora przez dłuższy czas w miejscu o temperaturze 40°C lub wyższej.
- Chronić styki akumulatora przed zabrudzeniami lub kurzem, co może prowadzić do zwarcia i w konsekwencji do nieprawidłowego działania. Nie należy używać akumulatora ze skorodowanymi stykami.
- Z uwagi na przedłużenie żywotności akumulatora został on wyposażony w funkcję zabezpieczającą, która odcina wyjście. Silnik może się zatrzymać przy niskim poziomie naładowania akumulatora nawet przy wciśniętym przełączniku roboczym podczas pracy narzędzia. Przyczyną takiego zachowania nie jest jednak usterka lecz zadziałanie funkcji zabezpieczającej. W takim przypadku należy natychmiast naładować akumulator.

Środki ostrożności dotyczące ładowarki akumulatora

- Opisywana ładowarka jest wyposażona w kontrolkę (wielokolorową diodę LED), która informuje o stanie naładowania akumulatora.
- Chronić styki ładowarki w gnieździe, do którego wsuwa się akumulator, przed zabrudzeniami i kurzem, co może prowadzić do nieprawidłowego działania.

Symbole

Dotyczy tylko krajów UE
Z uwagi na obecność niebezpiecznych komponentów w urządzeniu, zużyty sprzęt elektryczny i elektroniczny, akumulatory i baterie mogą mieć negatywny wpływ na środowisko i zdrowie ludzi.
Urządzeń elektrycznych i elektronicznych oraz baterii nie należy wyrzucać razem z odpadami z gospodarstwa domowego!
Zgodnie z Dyrektywami europejskimi w sprawie odpadów sprzętu elektrycznego i elektronicznego, a także w sprawie akumulatorów i baterii oraz zużytych akumulatorów i baterii, jak również zgodnie z ich dostosowaniem do prawa krajowego, działając zgodnie z przepisami dotyczącymi ochrony środowiska, zużyty sprzęt elektryczny, baterie i akumulatory należy składować oddzielnie i dostarczać do oddzielnego punktu zbiórki odpadów komunalnych.
Wskazuje na to symbol przekreślonego kosza na kółkach umieszczony na urządzeniu.

⚠OSTRZEŻENIE: Aby zmniejszyć ryzyko wyładowania łukowego, porażenia prądem i szkód w mieniu, w miarę możliwości należy pracować na liniach nie będących pod napięciem. Narzędzie nie jest izolowane. W przypadku konieczności wykonania prac na liniach pod napięciem należy najpierw podjąć wszelkie stosowne środki ostrożności, w tym środki zawarte w standardzie NFPA 70E.

Hałas

Typowy poziom hałasu ważony A określony w oparciu o normę EN62841-1:
Poziom ciśnienia akustycznego (K = 3 dB(A)): 61,9 dB(A)
Poziom mocy akustycznej (K = 3 dB(A)): 73,1 dB(A)

UWAGA: Deklarowane wartości emisji hałasu zostały zmierzone zgodnie ze standardową metodą testowania i mogą być wykorzystywane do porównywania jednego narzędzia z innym.

UWAGA: Deklarowane wartości emisji hałasu można również wykorzystywać do wstępnej oceny narażenia.

⚠OSTRZEŻENIE:

- **Stosować ochronniki słuchu.**
- **Emisja hałasu podczas faktycznej eksploatacji elektronarzędzia może różnić się od deklarowanych wartości emisji w zależności od sposobu użytkowania narzędzia, a zwłaszcza od rodzaju obrabianego elementu.**
- **W oparciu o szacowane narażenie w rzeczywistych warunkach użytkowania należy określić środki bezpieczeństwa w celu ochrony operatora (uwzględniając wszystkie etapy cyklu roboczego, nie tylko okresy czasu, kiedy narzędzie jest włączone, ale również, kiedy jest wyłączone i pracuje na biegu jałowym).**

Drgania

Całkowita wartość drgań (wektorowa suma trójosiowa) określona zgodnie z normą EN62841-1:
Uchwyt: 0,4 m/s^2
Niepewność (K): 1,5 m/s^2

UWAGA: Deklarowana całkowita wartość drgań została zmierzona zgodnie ze standardową metodą testowania i może być wykorzystywana do porównywania jednego narzędzia z innym.

UWAGA: Deklarowaną całkowitą wartość drgań można również wykorzystywać do wstępnej oceny narażenia.

⚠OSTRZEŻENIE:

- **Emisja drgań podczas faktycznej eksploatacji elektronarzędzia może różnić się od deklarowanych wartości emisji w zależności od sposobu użytkowania narzędzia, a zwłaszcza od rodzaju obrabianego elementu.**
- **W oparciu o szacowane narażenie w rzeczywistych warunkach użytkowania należy określić środki bezpieczeństwa w celu ochrony operatora (uwzględniając wszystkie etapy cyklu roboczego, nie tylko okresy czasu, kiedy narzędzie jest włączone, ale również, kiedy jest wyłączone i pracuje na biegu jałowym).**

Właściwy akumulator i ładowarka

Akumulator	BL1815N / BL1820B / BL1830B / BL1840B / BL1850B / BL1860B
Ładowarka	DC18RC / DC18RD / DC18RE / DC18SD / DC18SE / DC18SF / DC18SH / DC18WC

- Niektóre z wymienionych powyżej akumulatorów i ładowarek mogą być niedostępne w pewnych regionach.
- Przed przystąpieniem do ładowania akumulatora należy zapoznać się z instrukcją obsługi ładowarki.

⚠OSTRZEŻENIE: Należy używać tylko wymienionych powyżej akumulatorów i ładowarek. Używanie innych akumulatorów i ładowarek grozi obrażeniami ciała i/lub pożarem.

Ważne zasady bezpieczeństwa dotyczące akumulatora

1. **Przed użyciem akumulatora należy zapoznać się z wszystkimi zaleceniami i znakami ostrzegawczymi na (1) ładowarce, (2) akumulatorze i (3) wyrobie, w którym będzie używany akumulator.**
2. **Nie wolno demontować akumulatora ani ingerować w niego.** Grozi to bowiem pożarem, przegrzewaniem się lub eksplozją.
3. **W przypadku znacznego skrócenia czasu działania, należy natychmiast przerwać pracę. Może bowiem dojść do przegrzania, ewentualnych poparzeń, a nawet eksplozji.**
4. **W przypadku przedostania się elektrolitu do oczu, przemyć je czystą wodą i niezwłocznie udać się do lekarza. W przeciwnym razie może dojść do utraty wzroku.**
5. **Nie wolno zwierać akumulatora:**
   (1) **Nie dotykać styków przedmiotami z materiałów przewodzących.**
   (2) **Unikać przechowywania akumulatora w pojemniku z innymi metalowymi przedmiotami, typu gwoździe, monety itp.**
   (3) **Chronić akumulator przed wodą lub deszczem.**

   Zwarcie prowadzi do przepływu prądu elektrycznego o dużym natężeniu i przegrzania akumulatora, co grozi poparzeniami, a nawet uszkodzeniem akumulatora.
6. **Narzędzia i akumulatora nie wolno przechowywać ani używać w miejscach o temperaturze sięgającej lub przekraczającej 50°C (122°F).**
7. **Akumulatorów nie wolno spalać, również tych poważnie uszkodzonych lub całkowicie zużytych. W ogniu akumulator może eksplodować.**
8. **W akumulatory nie wolno wbijać gwoździ. Nie wolno ich ciąć, miażdżyć, rzucać nimi, ani upuszczać. Należy chronić je przed uderzeniami przez ciężkie przedmioty.** Takie postępowanie grozi pożarem, przegrzaniem lub eksplozją.
9. **Nie wolno używać uszkodzonego akumulatora.**
10. **Znajdujące się w zestawie akumulatory litowo-jonowe podlegają wymogom przepisów dotyczących towarów niebezpiecznych.**

    W przypadku przewozów towarowych, na przykład przez strony trzecie, czy spedytorów, należy przestrzegać specjalnych wymagań dotyczących pakowania i etykietowania.

    W kwestii przygotowania do wysyłki wymagana jest konsultacja z ekspertem ds. materiałów niebezpiecznych. Należy również przestrzegać przepisów krajowych, które mogą być bardziej restrykcyjne.

    Nieosłonięte styki należy okleić taśmą lub osłonić, a akumulator zapakować w taki sposób, aby nie mógł się przesuwać w opakowaniu.
11. **Pozbywając się akumulatora, należy odłączyć go od narzędzia i utylizować w bezpiecznym miejscu. Akumulator należy utylizować zgodnie z obowiązującymi miejscowymi przepisami.**
12. **Akumulatory te należy stosować wyłącznie w produktach określonych przez firmę Makita.** Montowanie akumulatorów w niezgodnych produktach grozi pożarem, przegrzewaniem się, wybuchem lub wyciekiem elektrolitu.
13. **Jeśli narzędzie nie będzie używane przez dłuższy czas, należy wyjąć z niego akumulator.**
14. **W czasie pracy lub po jej zakończeniu akumulator może być gorący, co grozi poparzeniami tradycyjnymi lub niskotemperaturowymi. W przypadku gorących akumulatorów należy zachować ostrożność.**
15. **Nie dotykać styków narzędzia natychmiast po zakończeniu pracy, gdyż ich temperatura może być na tyle wysoka, aby spowodować poparzenia.**
16. **Chronić styki, otwory i rowki w akumulatorze przed wiórami, pyłem lub zabrudzeniami.** Mogą one bowiem spowodować nagrzewanie się, zapalenie, rozerwanie lub nieprawidłowe działanie narzędzia bądź akumulatora, co w konsekwencji grozi poparzeniami lub obrażeniami ciała.

17. **Nie należy używać akumulatora w pobliżu linii wysokiego napięcia, chyba że narzędzie jest przeznaczone do pracy w sąsiedztwie wspomnianych linii wysokiego napięcia.** Grozi to nieprawidłowym działaniem lub awarią narzędzia bądź akumulatora.
18. **Chronić akumulator przed dziećmi.**

NINIEJSZĄ INSTRUKCJĘ OBSŁUGI NALEŻY ZACHOWAĆ.

⚠OSTROŻNIE:

- **Stosować wyłącznie oryginalne akumulatory Makita.**
  Używanie nieoryginalnych akumulatorów Makita lub akumulatorów przerabianych grozi rozerwaniem akumulatora, a w konsekwencji pożarem, obrażeniami ciała i szkodami materialnymi. Spowoduje to również utratę gwarancji firmy Makita na posiadane narzędzie i ładowarkę marki Makita.

Wskazówki dotyczące utrzymania maksymalnej trwałości akumulatora

1. **Akumulator naładować zanim ulegnie całkowitemu rozładowaniu. W przypadku stwierdzenia spadku mocy narzędzia należy przerwać pracę i naładować akumulator.**
2. **Nie wolno ładować w pełni naładowanego akumulatora. Zbyt długie ładowanie skraca okres eksploatacji akumulatora.**
3. **Akumulator ładować w temperaturze pokojowej w przedziale 10°C–40°C (50°F–104°F). Przed przystąpieniem do ładowania gorącego akumulatora należy odczekać, aż ostygnie.**
4. **Gdy akumulator nie będzie używany, należy wyjąć go z narzędzia lub ładowarki.**
5. **Po dłuższym okresie wyłączenia z eksploatacji (ponad sześć miesięcy) akumulator należy naładować.**

Części i standardowe akcesoria

DTC301/DTC302

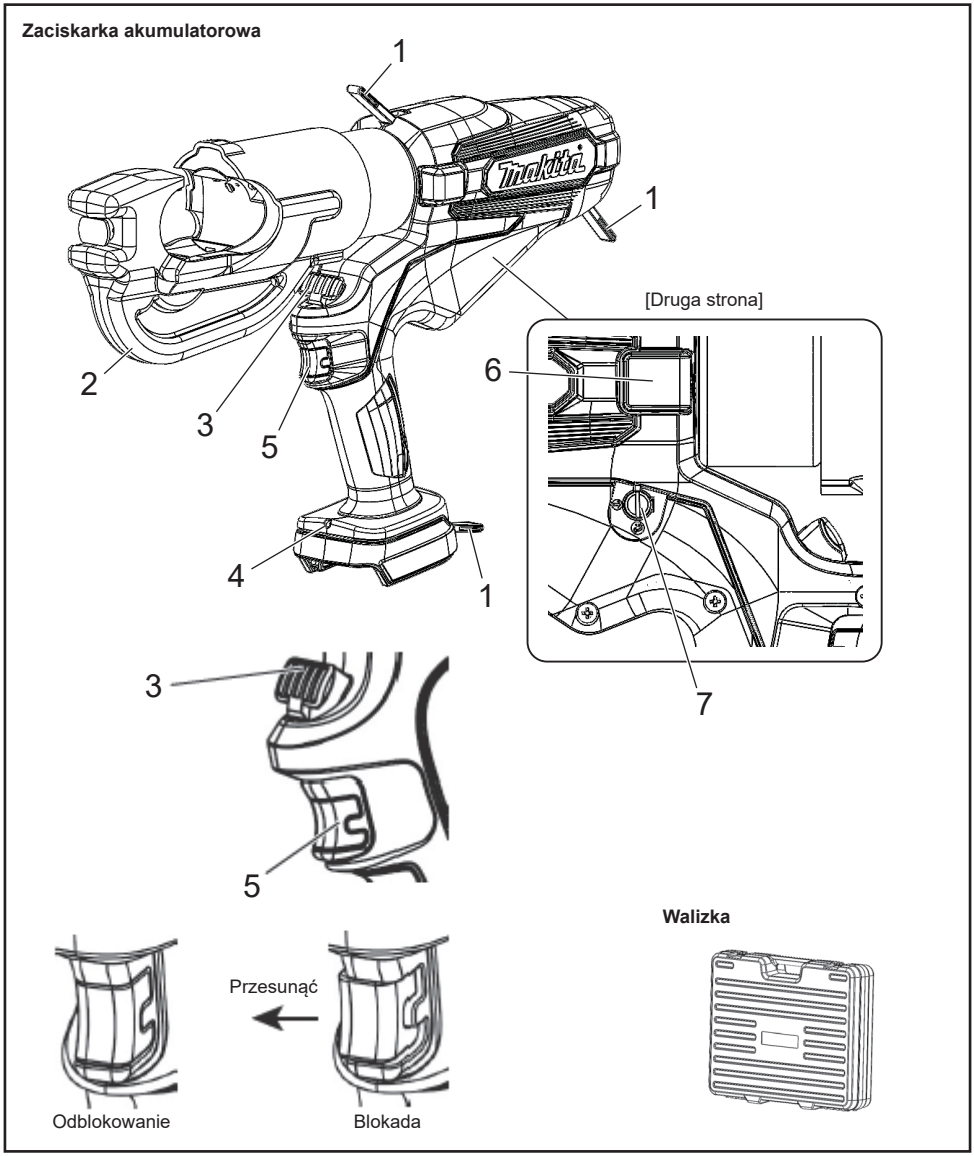

1	Pasek	5	Włącznik spustowy z blokadą
2	Głowica	6	Do serwisowania (Nie zdejmować pokrywy.)
3	Dźwignia odblokowująca	7	Funkcja automatycznego cofania (Informacje na stronie 20.)
4	Oświetlenie robocze LED		

Akumulator

Akumulator

- W momencie zakupu może być załączona funkcja zabezpieczenia akumulatora, ponieważ akumulator nie jest wystarczająco naładowany. (Należy zachować ostrożność, ponieważ urządzenie może zacząć działać po uruchomieniu przełącznika.) Przed użyciem należy prawidłowo naładować akumulator za pomocą szybkiej ładowarki.
- Gdy urządzenie nie jest używane, należy zamocować osłonę akumulatora. Zabezpieczy ona akumulator przed wodą i kurzem.
- Jeśli produkt nie będzie używany przez dłuższy czas, należy go przechowywać po uprzednim odłączeniu akumulatora.

Aby wydłużyć żywotność akumulatora

- Gdy siła narzędzia słabnie, należy zaprzestać jego używania i naładować akumulator.
- Nie należy ładować całkowicie naładowanego akumulatora.
- Akumulator należy ładować w temperaturze między 10°C a 40°C.
- Gdy akumulator mocno się nagrzeje, na przykład bezpośrednio po użyciu, wskazane jest włożenie go do ładowarki, aby ostygł, i naładowanie.
- Jeśli akumulator litowo-jonowy nie będzie używany przez długi okres czasu (co najmniej 6 miesięcy), wskazane jest jego naładowanie przed odstawieniem na przechowanie.

Zbieranie akumulatorów

- Zużyte akumulatory są zbierane z przeznaczeniem do recyklingu. Akumulator należy przynieść do sklepu, w którym został zakupiony opisywany produkt, lub do biura sprzedaży wyrobów Makita.

Akumulator litowo-jonowy należy utylizować

Sposób podłączania i odłączania akumulatora

⚠OSTRZEŻENIE:

Wsunąć prawidłowo akumulator do urządzenia. Widoczna górna część przycisku w kolorze czerwonym sygnalizuje, że akumulator nie wskoczył do końca na swoje miejsce. Należy go docisnąć do oporu, aż czerwony element przestanie być widoczny.

- Jeśli akumulator nie zostanie wsunięty do końca, może wypaść, co grozi wypadkiem.

- Aby odłączyć akumulator od urządzenia, należy A. przytrzymać wciśnięty przycisk z przodu akumulatora i B. wysunąć akumulator w celu jego wyjęcia.
- W przypadku podłączania akumulatora należy wyrównać akumulator z rowkami w produkcie, a następnie wsunąć go do oporu, wykonując procedurę w odwrotnej kolejności. Widoczna w tym momencie górna część przycisku w kolorze czerwonym sygnalizuje, że akumulator nie wskoczył do końca na swoje miejsce. Akumulator należy dosunąć porządnie do oporu, aż cała część w kolorze czerwonym przestanie być widoczna.

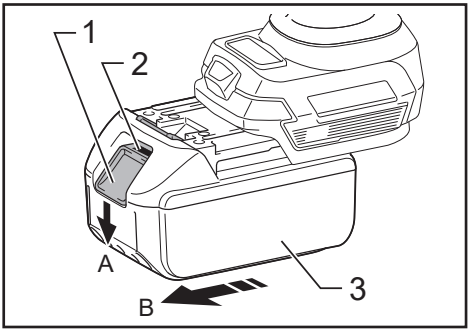

► 1. Przycisk 2. Część w kolorze czerwonym 3. Akumulator

Sygnalizacja poziomu naładowania akumulatora

Dotyczy tylko akumulatorów z kontrolką

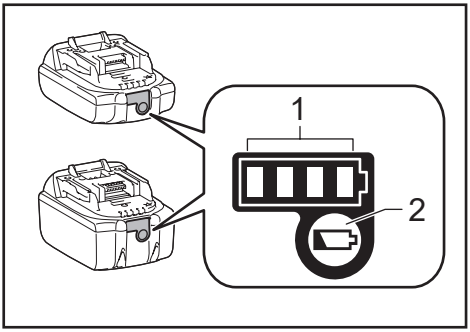

► 1. Kontrolki 2. Przycisk kontrolny

Nacisnąć przycisk kontrolny na akumulatorze, aby uzyskać informacje o poziomie naładowania akumulatora. Kontrolki zapalą się na kilka sekund.

Kontrolki			Poziom naładowania
■ Zapalone	□ Wyłączone	◪ Migające	
■ ■ ■ ■			75% do 100%
■ ■ ■ □			50% do 75%
■ ■ □ □			25% do 50%

Kontrolki			Poziom naładowania
Zapalone	Wyłączone	Migające	
■	□	□	0% do 25%
◪	□	□	Naładować akumulator.
■ ↑ □	■ ↓ □	□ ↑ ■	□ ↓ ■	Akumulator może być niesprawny.

UWAGA: W zależności od warunków eksploatacji i temperatury otoczenia, wskazanie może nieznacznie odbiegać od rzeczywistego poziomu naładowania akumulatora.

UWAGA: Pierwsza (skrajnie lewa) kontrolka będzie migać, gdy zadziała system zabezpieczenia akumulatora.

Zakres kompresji

Zaciskarka akumulatorowa	DTC301	DTC302
Zakres kompresji	od 6 do 400 mm^2	

Dane techniczne

Zaciskarka akumulatorowa	DTC301	DTC302
Siła znamionowa	120 kN	
Pojemność oleju	180 ml	
Silnik elektryczny	Silnik prądu stałego	
Wymiary (mm)	gł. 415 × wys. 289 × szer. 92	gł. 437 × wys. 287 × szer. 92
Ciężar	6,8–7,1 kg	7,5–7,8 kg

Masa może być różna w zależności od osprzętu, w tym akumulatora. W tabeli została przedstawiona najlżejsza i najcięższa konfiguracja.

Sposób korzystania z narzędzia

Mocowanie akumulatora

1. Naciskając zatrzask, wyciągnąć akumulator. Po wymianie nowy akumulator należy dobrze dosunąć do oporu.
2. Po wsunięciu akumulatora sprawdzić, czy jest dobrze osadzony, delikatnie ciągnąc za niego. W trakcie pociągania za akumulator nie należy naciskać zatrzasku.

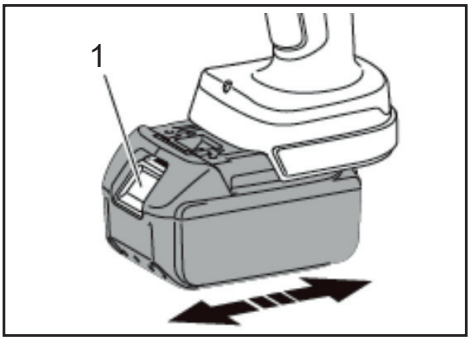

► 1. Zatrzask

Wybrać funkcję Automatyczne cofanie / Ręczne

Funkcja automatycznego cofania umożliwia automatyczne cofnięcie siłownika do pierwotnego położenia po zakończeniu prasowania.

W momencie dostawy funkcja automatycznego cofania jest WŁĄCZONA.

Aby ustawić tę funkcję na tryb ręczny, należy zdjąć pokrywę i płaskim śrubokrętem zmienić kierunek rowka na ⇨. Aby ponownie WŁĄCZYĆ tę funkcję, należy zmienić kierunek rowka na ⟲.

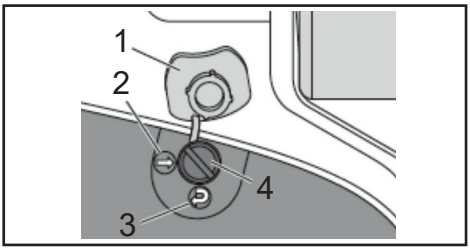

► 1. Pokrywa 2. WYŁĄCZONA 3. WŁĄCZONA 4. Rowek

Włącznik spustowy i dźwignia odblokowująca

Siłownik wysuwa się po naciśnięciu włącznika spustowego.

Włącznik spustowy należy naciskać, aż do osiągnięcia ustawionej wartości obciążenia.

Wówczas siłownik automatycznie cofa się do dolnego położenia.

Aby zatrzymać siłownik w wybranej pozycji, należy nacisnąć jeden raz włącznik spustowy. (Tryb automatycznego cofania)

Aby ręcznie cofnąć siłownik, należy nacisnąć dźwignię odblokowującą. Siłownik cofa się, dopóki dźwignia odblokowująca jest naciśnięta. (Tryb ręczny i tryb automatycznego cofania) Naciśnięcie przełącznika roboczego uruchamia silnik narzędzia i podnosi tłok.

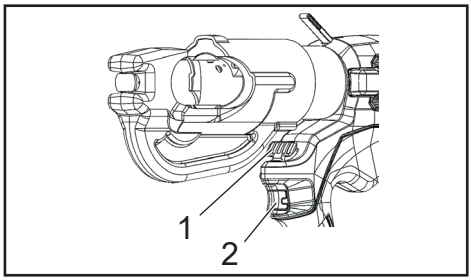

► 1. Dźwignia odblokowująca 2. Włącznik spustowy

Operacje zaciskania

1. Wybrać odpowiedni zestaw matryc prasujących dla używanego konektora i kabla.
2. Nacisnąć włącznik spustowy, aby wysunąć siłownik, aż do uzyskania dostępu do sworznia zwalniającego matryce. Wcisnąć sworzeń zwalniający na siłowniku i wsunąć matrycę na swoje miejsce.
3. Unieść dźwignię odblokowującą matrycę w górnej części głowicy „C" i wsunąć drugą połówkę matrycy.
4. Umieścić konektor między matrycami i nacisnąć włącznik spustowy, aby unieruchomić konektor w tej pozycji.
5. Wsunąć do oporu kabel do tulei konektora i nacisnąć włącznik spustowy, aż konektor zostanie całkowicie ściśnięty.
6. Dalej naciskać włącznik spustowy. Siłownik automatycznie cofnie się do dolnego położenia. (Tryb automatycznego cofania)
7. Wyjąć konektor z narzędzia.
8. Po 5 minutach pracy narzędzie należy odstawić na 30 minut. Używanie go nieprzerwanie przez ponad 5 minut grozi spaleniem silnika.

Z uwagi na ochronę silnika należy zaprzestać używania narzędzia w przypadku wzrostu temperatury strefy ostrzeżenia przed przegrzaniem.

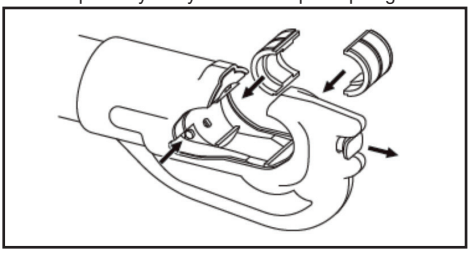

Mocowanie pasa naramiennego

Akcesorium opcjonalne

Pas naramienny można przymocować do pierścieni narzędzia, aby wygodnie je przenosić.

⚠OSTRZEŻENIE:

- **Na czas pracy z narzędziem pas naramienny należy zawsze odpiąć od narzędzia. Nieprzestrzeganie tej zasady grozi utratą równowagi i wypadkiem.**
- **Należy używać wyłącznie pasa naramiennego przeznaczonego do opisywanego narzędzia. Przed przystąpieniem do przenoszenia narzędzia należy upewnić się, że pas naramienny jest pewnie zamocowany do narzędzia.**
- **Przed przystąpieniem do korzystania z pasa naramiennego należy dokładnie sprawdzić pas naramienny i pierścienie do jego zawieszania pod kątem ewentualnych uszkodzeń, pęknięć lub deformacji.** W przypadku stwierdzenia jakichkolwiek uszkodzeń należy zaprzestać korzystania z pasa naramiennego i zlecić jego naprawę w Autoryzowanym Centrum Serwisowym Makita.

Konserwacja/przegląd

- Do utrzymywania narzędzia w dobrym stanie wymagana jego codzienna konserwacja.
- Narzędzia nie wolno przechowywać w wilgotnym środowisku, aby zapewnić płynny ruch części i zapobiec korozji.
- Uszkodzenie narzędzia w wyniku normalnej pracy przy ponad 10 000 cykli oznacza koniec jego eksploatacji. Nie jest wskazane dalsze używanie narzędzia nawet w przypadku wymiany uszkodzonej części.
- Gdy element żywiczny ulegnie zabrudzeniu, należy przetrzeć go szmatką nasączoną mydłem.
- W przypadku przechowywania akumulatora oddzielnie, jego styki należy koniecznie zabezpieczyć dodatkową osłoną chroniącą przed zwarciem.
- Wydajność narzędzia może ulec pogorszeniu w wyniku degradacji jego części lub oleju hydraulicznego. Konserwację narzędzia należy zlecać co dwa lata, aby można je było używać do końca okresu eksploatacji (z ładowaniem). Więcej informacji można uzyskać po skontaktowaniu się z autoryzowanym punktem serwisowym.

⚠VIGYÁZAT: Kérjük, olvassa el és értse meg a jelen kezelési útmutatóban és használati útmutatóban található összes utasítást és a biztonsági információkat. A nem rendeltetésszerű használat súlyos sérülést vagy halálos balesetet okozhat.

- **Köszönjük, hogy megvásárolta ezt a vezeték nélküli krimpelő szerszámot.**
- **Kérjük, figyelmesen olvassa el ezt a használati útmutatót, mielőtt megpróbálná használni a készüléket. Ha elolvasta ezt a kezelési útmutatót, tárolja könnyen hozzáférhető helyen.**

Biztonsági előírások

Feltétlenül tartsa be az alábbiakat

Az alábbiakban felsoroljuk azokat a pontokat, amelyeket be kell tartani a személyi sérülések az anyagi károk megelőzése érdekében.

⚠VIGYÁZAT: A felhasználó meghalhat vagy súlyosan megsérülhet, ha ezt a készüléket helytelenül használják.

1) A munkaterület biztonsága

a) A munkaterületet tisztán kell tartani, és jó megvilágítást kell biztosítani. A szűk vagy sötét helyen végzett munka balesetveszélyes.

b) Ne használjon elektromos szerszámokat robbanásveszélyes környezetben, például gyúlékony folyadékok, gázok vagy por jelenlétében. Az elektromos szerszámokban szikrák keletkeznek, amitől a por vagy a gőzök begyulladhatnak.

c) Elektromos kéziszerszámok használata közben tartsa távol a gyerekeket és a jelenlévőket. A zavaró tényezők elterelik a figyelmet.

2) Érintésvédelem

a) Az elektromos kéziszerszámok csatlakozódugaszainak illeszkedniük kell az elektromos aljzatba. A csatlakozódugasz átalakítása tilos. Földelt elektromos kéziszerszámokhoz ne használjon adapterdugaszt. Az eredeti dugaszok és a megfelelő aljzatok használata csökkenti az áramütés kockázatát.

b) Kerülje teste érintkezését földelt felületekkel, például csövekkel, radiátorokkal, tűzhelyekkel vagy hűtőszekrényekkel. Az áramütés veszélye nagyobb, ha a teste földelve van.

c) Az elektromos kéziszerszámokat nem szabad esőnek vagy nedves környezetnek kitenni. Az elektromos kéziszerszámba jutó víz növeli az áramütés kockázatát.

d) A kábelt ne használja más célra. Ne használja a kábelt az elektromos kéziszerszám tartására, húzására vagy kihúzására. Tartsa távol a kábelt hőtől, olajtól, éles szélektől és mozgó alkatrészektől. Egy sérült vagy összegabalyodott kábel növeli az áramütés kockázatát.

e) Ha az elektromos kéziszerszámot a szabadban használja, használjon kültéri használatra alkalmas hosszabbítókábelt. A kültéri használatra alkalmas kábel használata csökkenti az áramütés kockázatát.

f) Ha az elektromos kéziszerszám nedves helyen történő használata elkerülhetetlen, működtesse áram-védőkapcsolóval (ÁVK) ellátott áramforrásról. Az ÁVK használata csökkenti az áramütés kockázatát.

3) Személyes biztonság

a) Legyen körültekintő, figyeljen arra, amit csinál, és használja a józan eszét, amikor elektromos kéziszerszámot használ.

Ne használjon elektromos kéziszerszámot, ha fáradt, vagy kábítószer, alkohol vagy gyógyszer hatása alatt áll. Az elektromos kéziszerszámok használata közben egy pillanatnyi figyelmetlenség is súlyos személyi sérülést okozhat.

b) Használjon egyéni védőeszközt. Mindig viseljen szemvédő eszközt. A megfelelő körülmények között használt védőfelszerelések – például porvédő maszk, csúszásmentes munkavédelmi cipő, védősisak vagy hallásvédő – csökkentik a személyi sérüléseket.

c) A véletlen elindítást meg kell előzni. Mielőtt az áramforráshoz és/vagy akkumulátoregységhez csatlakoztatná, kézbe venné vagy áthelyezné a szerszámot, ellenőrizze, hogy a kapcsoló kikapcsolt állásban van-e. Balesetveszélyes, ha egy elektromos kéziszerszámot úgy visz, hogy az ujját a kapcsolóján tartja, vagy ha egy bekapcsolt kapcsolójú elektromos kéziszerszámot áram alá helyez.

d) Az elektromos kéziszerszám bekapcsolása előtt távolítson el minden beállító kulcsot vagy csavarkulcsot. Az elektromos kéziszerszámok forgó alkatrészén hagyott kulcs személyi sérülést okozhat.

e) Ne nyúljon ki túl messzire. Mindig figyeljen a megfelelő lábtartásra és az egyensúlyra. Ez lehetővé teszi az elektromos kéziszerszám jobb irányítását egy váratlan helyzetben.

f) Öltözzön fel megfelelően. Ne viseljen laza ruházatot vagy ékszert. Haját, ruházatát és kesztyűjét tartsa távol a mozgó alkatrészektől. A laza ruhák, az ékszerek és a hosszú haj a mozgó alkatrészekbe akadhatnak.

g) Ha a porelszívó és porgyűjtő berendezések csatlakoztatására rendelkezésre állnak eszközök, akkor gondoskodjon ezek csatlakoztatásáról és megfelelő használatáról. A porgyűjtő használata csökkentheti a porral kapcsolatos veszélyeket.

h) Ne hagyja, hogy a szerszámok gyakori használata során szerzett tapasztalata túl magabiztosság tegye, és emiatt figyelmen kívül hagyja a szerszámok biztonságos használatának alapelveit. Egyetlen óvatlan cselekedet is a másodperc törtrésze súlyos sérülést okozhat.

4) Az elektromos szerszámok használata és ápolása

a) Ne erőltesse az elektromos kéziszerszámokat. Használja az adott célra megfelelő elektromos szerszámot. A tervezett sebességgel használva a megfelelő elektromos kéziszerszám jobban és biztonságosabban végzi el a munkát.

b) Ne használja az elektromos kéziszerszámot, ha a kapcsolója nem kapcsolja be és ki. Veszélyes minden elektromos kéziszerszám, amely nem vezérelhető a kapcsolóval, ezért meg kell javítani.

c) Húzza ki a csatlakozódugaszt az áramforrásból és/vagy vegye ki az akkumulátoregységet az elektromos kéziszerszámból, mielőtt bármilyen beállítást végezne, tartozékot cserélne vagy eltárolná az elektromos szerszámot. Az ilyen megelőző biztonsági intézkedések csökkentik az elektromos kéziszerszám véletlen beindításának kockázatát.

d) A használaton kívüli elektromos szerszámokat tárolja gyermekektől elzárt helyen, és ne engedje, hogy olyan személyek használjanak elektromos kéziszerszámot, akik nem ismerik az adott elektromos kéziszerszámot vagy a használati utasításait. Szakképzetlen felhasználók kezében az elektromos kéziszerszámok veszélyesek.

e) Az elektromos kéziszerszámok és tartozékaik karbantartást igényelnek. Ellenőrizze, hogy a mozgó alkatrészek nincsenek-e rosszul beállítva vagy befogva, nem sérültek-e, és minden más olyan körülményt, amely befolyásolhatja az elektromos kéziszerszám működését. Ha megsérült, használat előtt javíttassa meg az elektromos kéziszerszámot. A rosszul karbantartott elektromos kéziszerszámok sok balesetet okoznak.

f) A vágószerszámokat tartsa élesen és tisztán. A megfelelően karbantartott, éles vágóélekkel rendelkező vágószerszámok kisebb valószínűséggel ragadnak be, és könnyebben irányíthatók.

g) Az elektromos kéziszerszámot, a tartozékokat, szerszámhegyeket stb. ezen utasításoknak megfelelően használja, figyelembe véve a munkakörülményeket és az elvégzendő munkát.
Az elektromos kéziszerszám rendeltetésétől eltérő munkákhoz való használata veszélyes helyzeteket eredményezhet.

h) Tartsa a fogantyúkat és fogófelületeket szárazon, tisztán, olaj- és zsírmentesen. Váratlan helyzetekben a csúszós fogantyúk és fogófelületek nem teszik lehetővé a szerszám biztonságos kezelését és irányítását.

5) Az akkumulátoros szerszámok használata és ápolása

a) Csak a gyártó által megadott töltővel töltse fel a készüléket. Egy bizonyos típusú akkumulátoregységhez való töltő tűzveszélyes lehet, ha másfajta akkumulátoregységhez használja.

b) Az elektromos kéziszerszámokat csak a kifejezetten hozzájuk való akkumulátoregységgel használja. Bármilyen más akkumulátoregység használata sérülést és tüzet okozhat.

c) Ha nem használja az akkumulátoregységet, tartsa távol más fémtárgyaktól, például gemkapcsoktól, érméktől, kulcsoktól, szögektől, csavaroktól vagy más kisebb fémtárgyaktól, amelyek összeköttetést létesíthetnek a két pólus között. Az akkumulátor pólusainak rövidre zárása égési sérülést vagy tüzet okozhat.

d) Rendellenes körülmények között folyadék spriccelhet ki az akkumulátorból; kerülje az érintkezést vele. Ha véletlenül érintkezésbe kerül vele, öblítse le vízzel. Ha a folyadék szembe kerül, forduljon orvoshoz is.
Az akkumulátorból kiömlő folyadék irritációt vagy égési sérüléseket okozhat.

e) Ne használjon sérült vagy átalakított akkumulátoregységet vagy szerszámot. A sérült vagy átalakított akkumulátorok kiszámíthatatlanul működhetnek, ami tüzet, robbanást vagy sérülést okozhat.

f) Ne tegye ki az akkumulátoregységet vagy a szerszámot tűznek vagy magas hőmérsékletnek. A tűznek vagy 130°C feletti hőmérsékletnek való kitétel robbanást okozhat.

g) Tartsa be az összes töltési utasítást, és ne töltse az akkumulátoregységet vagy a szerszámot a használati utasításban megadott hőmérsékleti tartományon kívül. A helytelenül vagy a megadott tartományon kívüli hőmérsékleten történő töltés károsíthatja az akkumulátort, és növelheti a tűzveszélyt.

6) Javítás

a) Az elektromos kéziszerszámot csak azonos cserealkatrészek felhasználásával, szakképzett szerelővel javíttassa meg. Ez garantálja, hogy az elektromos kéziszerszám biztonságos maradjon.

b) Soha ne javítsa a sérült akkumulátoregységeket. Az akkumulátoregységek javítását csak a gyártó vagy a hivatalos szervizek végezhetik. Tartsa az elektromos kéziszerszámot a szigetelt fogófelületeknél, amikor olyan műveletet végez, ahol a kötőelem rejtett vezetékkel érintkezhet. A feszültség alatt álló vezetékkel érintkező kötőelemek az elektromos szerszám szabadon lévő fémrészeit feszültség alá helyezhetik, áramütést okozva a kezelőnek.

Óvintézkedések a vezeték nélküli krimpelő szerszám használatával kapcsolatban

- A szerszám használatakor kövesse az alábbi utasításokat:

Óvintézkedések a szerszámmal kapcsolatban

- Soha ne működtesse a szerszámot, ha a feje jelenlévők felé néz.
- Ha a szerszámot huzamosabb ideig 0°C alatti hőmérsékleten tárolta, hagyja 10°C és 15°C közötti hőmérsékleten körülbelül 60 percig. Ez biztosítja a hidraulikaolaj zavartalan áramlását és a szerszám helyes működését.
- Ne ejtse le a szerszámot, és ne tegye ki hirtelen ütéseknek. Ez a szerszám sok apró és precíziós alkatrészt tartalmaz. A szerszám nem fog megfelelően működni, ha hirtelen ütéseknek van kitéve.
- Ne tegye ki a szerszámot víznek, olajnak vagy oldószereknek.
- Ne működtesse a szerszámot betétek és csatlakozó nélkül.
- A szerszámot tartsa mindig távol más emberektől.
- Ne ejtse le a szerszámot. A szerszám leejtése károsíthatja a hidraulikus rendszert, és azt eredményezheti, hogy a szerszám nem működik megfelelően.
- Tartsa a fejet és a dugattyút tisztán és szennyeződésmentesen. A fej tisztítására használhatók oldószerek, de a műanyag testet nem szabad velük tisztítani. A test tisztításához használjon szappant és vizet.

Óvintézkedések az akkumulátoregység használatával kapcsolatban

- Soha ne zárja rövidre a pólusokat.
- Tartsa távol az akkumulátoregységet víztől, olajtól és szerves oldószerektől.
- Ne szedje szét és ne alakítsa át az akkumulátoregységet.
- Ha az akkumulátoregységet ártalmatlanítja, ne tegye ki lángoknak, és ne dobja a háztartási szemétbe. (Támogatjuk az újrahasznosítást.) (lásd: 29. oldal)
- Ne dobja vagy ejtse le az akkumulátoregységet.
- Ne hagyja az akkumulátoregységet hosszú időre olyan helyen, ahol a hőmérséklet 40°C vagy magasabb.
- Ne zárja rövidre az akkumulátort azzal, hogy szennyeződést vagy port juttat a pólusokra, mert ez meghibásodáshoz vezet. Ha egy pólus korrodálódott, ne használja az akkumulátoregységet.
- Az akkumulátoregység az élettartama meghosszabbítása érdekében a kimenetét megszakító védőfunkcióval van ellátva. Ha az akkumulátor töltöttségi szintje alacsony, a motor leállhat akkor is, ha a szerszám használata közben a működtető kapcsoló le van nyomva. Ezt a jelenséget azonban nem meghibásodás, hanem a védelmi funkció okozza. Ilyen esetben haladéktalanul töltse fel az akkumulátort.

Óvintézkedések az akkumulátortöltővel kapcsolatban

- Az akkumulátortöltőn van egy visszajelző lámpa (többszínű LED), amely az akkumulátor töltöttségi állapotát mutatja.
- Ne zárja rövidre a töltőt azzal, hogy szennyeződést vagy port juttat a behelyező nyílásba, mert ez meghibásodáshoz vezet. Ha egy fémcsatlakozó korrodálódott, ne használja az akkumulátortöltőt.

Szimbólumok

Csak az EU országaiban

A berendezésben található veszélyes alkatrészek miatt a feleslegessé vált elektromos és elektronikus komponensek, az akkumulátorok és az elemek káros hatással lehetnek a környezetre és az emberi egészségre.

Ne dobja az elektromos és elektronikus készülékeket vagy akkumulátorokat a háztartási szemétbe!

Az elektromos és elektronikus berendezések hulladékairól, az akkumulátorokról és elemekről, valamint a hulladék akkumulátorokról és elemekről szóló európai irányelvvel, valamint azok nemzeti jogszabályokhoz való hozzáigazításával összhangban a hulladék elektromos berendezéseket, elemeket és akkumulátorokat elkülönítve kell tárolni, és a kommunális hulladékok számára elkülönített, a környezetvédelmi előírásoknak megfelelően működő gyűjtőhelyen kell leadni.

Ezt a berendezésen elhelyezett szimbólum, egy áthúzott kerekes kuka jelzi.

⚠VIGYÁZAT: Az ívvillanás, az áramütés és az anyagi kár kockázatának csökkentése érdekében lehetőség szerint feszültségmentes vezetékeken dolgozzon. A szerszám nincs szigetelve. Ha feszültség alatt álló vezetékeken kell dolgozni, először győződjön meg arról, hogy minden megfelelő óvintézkedést megtett, beleértve az NFPA 70E szabványban foglaltakat is.

Zaj

Az EN62841-1 szabvány szerint meghatározott jellemző A-súlyozott zajszint:

Hangnyomásszint (K=3 dB(A)): 61,9 dB(A)

Hangteljesítményszint (K=3 dB(A)): 73,1 dB(A)

MEGJEGYZÉS: A közölt zajkibocsátási érték(ek)et szabványos vizsgálati módszerrel mértük, és alkalmas a szerszámok összehasonlítására.

MEGJEGYZÉS: A közölt zajkibocsátási érték(ek) az expozíció előzetes értékeléséhez is felhasználható(k).

⚠VIGYÁZAT:

- **Viseljen hallásvédő eszközt.**
- **Az elektromos szerszám használata közben a zajkibocsátás eltérhet a megadott érték(ek)től, attól függően, hogy a szerszámot milyen módon használják, különösen pedig attól, hogy milyen munkadarabon dolgoznak.**
- **Feltétlenül határozza meg a kezelő védelméhez szükséges biztonsági intézkedéseket, amelyek a tényleges használati körülmények közötti expozíció becslésén alapulnak (figyelembe véve a működési ciklus minden részét, például a kioldási időn kívül a szerszám kikapcsolt és üresjárati idejét).**

Vibráció

Az EN62841-1 szabvány szerint meghatározott vibrációs összérték (triax vektorösszeg):
Markolat: 0,4 m/s^2
Bizonytalanság (K): 1,5 m/s^2

MEGJEGYZÉS: A közölt vibrációs összérték(ek)et szabványos vizsgálati módszerrel mértük, és alkalmas a szerszámok összehasonlítására.

MEGJEGYZÉS: A közölt vibrációs összérték(ek) az expozíció előzetes értékeléséhez is felhasználható(k).

⚠VIGYÁZAT:

- **Az elektromos szerszám használata közben a vibráció eltérhet a megadott érték(ek)től, attól függően, hogy a szerszámot milyen módon használják, különösen pedig attól, hogy milyen munkadarabon dolgoznak.**
- **Feltétlenül határozza meg a kezelő védelméhez szükséges biztonsági intézkedéseket, amelyek a tényleges használati körülmények közötti expozíció becslésén alapulnak (figyelembe véve a működési ciklus minden részét, például a kioldási időn kívül a szerszám kikapcsolt és üresjárati idejét).**

Alkalmazható akkukazetta és töltő

Akkukazetta	BL1815N / BL1820B / BL1830B / BL1840B / BL1850B / BL1860B
Töltő	DC18RC / DC18RD / DC18RE / DC18SD / DC18SE / DC18SF / DC18SH / DC18WC

- Előfordulhat, hogy a fent felsorolt akkukazetták és töltők némelyike nem érhető el az Ön lakóhelyén.
- Az akkumulátor töltéséhez olvassa el az akkumulátortöltő használati útmutatóját.

⚠VIGYÁZAT: Csak a fent felsorolt akkukazettákat és töltőket használja. Másfajta akkumulátorkazetták és töltők használata sérülést és/vagy tüzet okozhat.

Fontos biztonsági utasítások az akkukazettával kapcsolatban

1. **Az akkukazetta használata előtt olvassa el az összes utasítást és figyelmeztető jelzést (1) az akkumulátortöltőn, (2) az akkumulátoron és (3) az akkumulátort használó terméken.**
2. **Ne szedje szét és ne alakítsa át az akkukazettát.** Ellenkező esetben tűz, túlzott hőhatás vagy robbanás következhet be.
3. **Ha az üzemidő feltűnően lerövidült, azonnal állítsa le a működést. Ellenkező esetben túlmelegedés, égési sérülések vagy akár robbanás veszélye is fennállhat.**
4. **Ha elektrolit kerül a szemébe, öblítse ki tiszta vízzel, és azonnal forduljon orvoshoz. Az elektrolit vakságot okozhat.**
5. **Ne zárja rövidre az akkukazettát:**
   (1) **Ne érintse a pólusokat semmilyen vezető anyaggal.**
   (2) **Kerülje az akkukazetta más fémtárgyakkal, például szögekkel, érmékkel stb. együtt történő tárolását.**
   (3) **Ne tegye ki az akkukazettát víznek vagy esőnek.**

   Az akkumulátor rövidzárlata nagy áramerősséget, túlmelegedést, égési sérüléseket és akár meghibásodást is okozhat.
6. **Ne tárolja vagy használja a szerszámot és az akkukazettát olyan helyen, ahol a hőmérséklet elérheti vagy meghaladhatja az 50°C (122°F)-ot.**
7. **Akkor se égesse el az akkukazettát, ha az súlyosan sérült vagy teljesen elhasználódott. Tűz esetén az akkukazetta felrobbanhat.**
8. **Ne szúrja át szöggel, ne vágja vagy törje össze, ne dobja vagy ejtse le az akkukazettát, és óvja attól, hogy kemény tárgy ütődjön hozzá.** Ellenkező esetben tűz, túlzott hőhatás vagy robbanás következhet be.
9. **Ne használjon sérült akkumulátort.**
10. **A mellékelt lítium-ion akkumulátorokra a veszélyes árukra vonatkozó törvényi előírások vonatkoznak.**

    Kereskedelmi szállítás esetében – pl. harmadik felek, szállítmányozók által – be kell tartani a csomagolásra és címkézésre vonatkozó különleges előírásokat.

    A szállítandó tétel előkészítésekor a veszélyes anyagok miatt konzultálni kell egy szakértővel. Kérjük, vegye figyelembe az esetleges részletesebb nemzeti előírásokat is.

    Ragassza vagy fedje le a szabadon lévő pólusokat, és csomagolja be az akkumulátort úgy, hogy az ne tudjon elmozdulni a csomagolásban.
11. **Ártalmatlanításkor az akkukazettát vegye ki a szerszámból, és adja le biztonságos helyen. Tartsa be az akkumulátorok ártalmatlanítására vonatkozó helyi előírásokat.**
12. **Az akkumulátorokat csak a Makita által meghatározott termékekkel használja.** Az akkumulátorok nem megfelelő termékbe helyezése tüzet, túlzott hőt, robbanást vagy az elektrolit szivárgását eredményezheti.
13. **Ha a szerszámot hosszabb ideig nem használja, az akkumulátort ki kell venni a szerszámból.**
14. **Használat közben és után az akkukazetta hőt ad le, ami égési sérüléseket vagy alacsony hőmérsékletű égési sérüléseket okozhat. Ügyeljen a forró akkukazetták kezelésére.**
15. **Ne érintse meg a szerszám csatlakozóját közvetlenül használat után, mert elég forró lehet ahhoz, hogy égési sérüléseket okozzon.**
16. **Ne engedje, hogy forgács, por vagy szennyeződés rakódjon az akkukazetta csatlakozóiba, furataiba és hornyaiba.** Ellenkező esetben a szerszám vagy az akkukazetta felmelegedhet, kigyulladhat, felrobbanhat vagy meghibásodhat, és ez égési sérüléseket vagy személyi sérülést okozhat.
17. **Az akkukazettát csak akkor használja nagyfeszültségű elektromos vezetékek közelében, ha a szerszám támogatja a nagyfeszültségű elektromos vezetékek közelében történő használatot.** Különben meghibásodhat a szerszám vagy az akkukazetta.

18. **Tartsa az akkumulátort gyermekektől távol.**

ŐRIZZE MEG EZEKET AZ UTASÍTÁSOKAT.

⚠FIGYELEM:

- **Csak eredeti Makita akkumulátorokat használjon.** Nem eredeti Makita akkumulátorok vagy átalakított akkumulátorok használata az akkumulátor felrobbanásához vezethet, ami tüzet, személyi sérülést és anyagi károkat okozhat. A Makita szerszámra és a töltőre vonatkozó Makita garancia is érvényét veszti.

Tippek az akkumulátor maximális élettartamának biztosításához

1. **Töltse fel az akkukazettát, mielőtt az teljesen lemerülne. Mindig állítsa le a szerszám működését, és töltse fel az akkukazettát, ha a szerszám teljesítményének csökkenését észleli.**
2. **Soha ne töltsön fel újra egy teljesen feltöltött akkukazettát. A túltöltés lerövidíti az akkumulátor élettartamát.**
3. **Töltse az akkukazettát szobahőmérsékleten, 10–40°C (50–104°F)-on. Feltöltés előtt a forró akkukazettát hagyja kihűlni.**
4. **Ha nem használja az akkukazettát, akkor vegye ki a szerszámból vagy a töltőből.**
5. **Ha várhatóan hosszabb ideig (több mint hat hónapig) nem használja az akkukazettát, akkor töltse fel.**

Alkatrészek és alaptartozékok

DTC301/DTC302

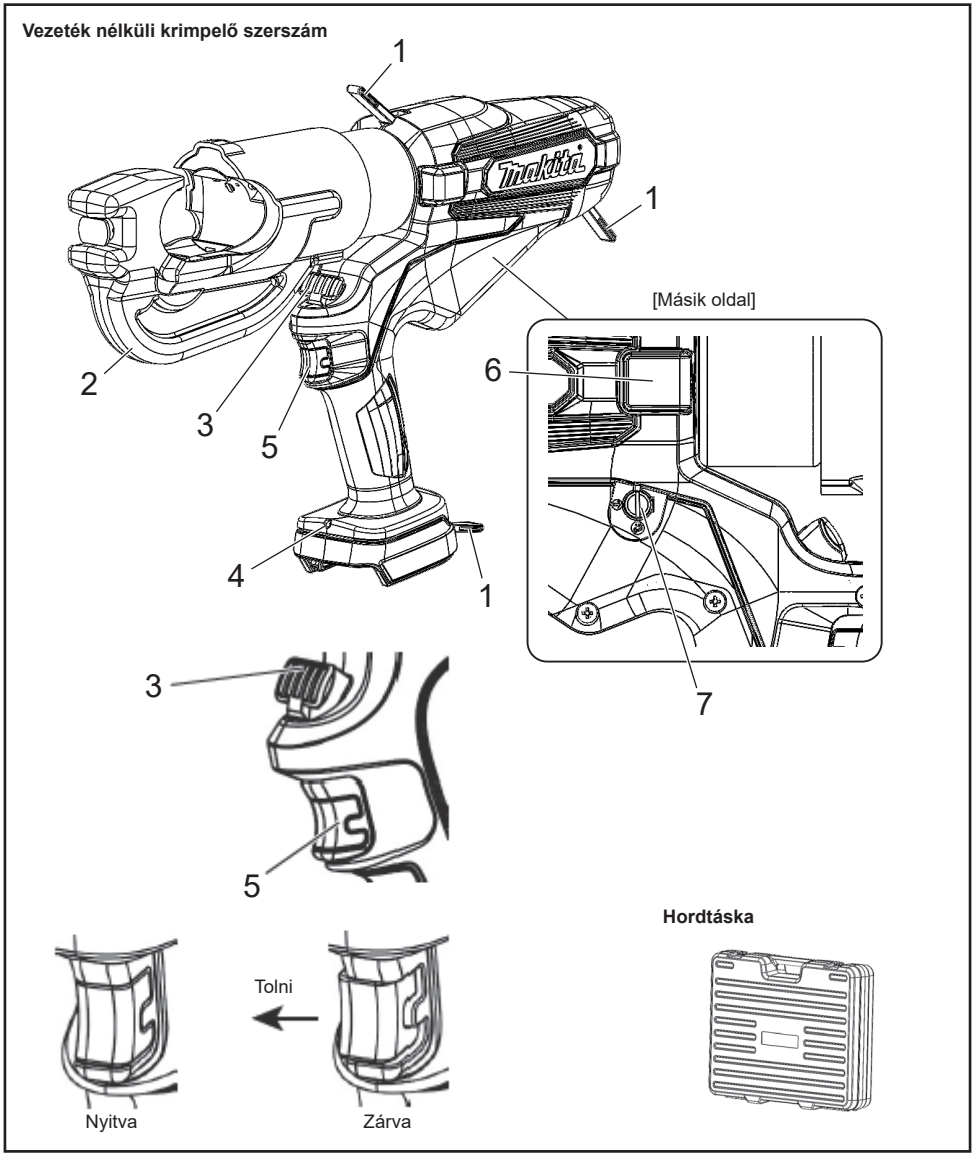

1	Pánt	5	Ravasz zárral
2	Fej	6	Javítási célokra (Ne távolítsa el a fedelet.)
3	Kioldógomb	7	Automatikus visszahúzás funkció (lásd: 30. oldal)
4	LED munkafény		

Akkumulátor

Akkumulátor

- Előfordulhat, hogy a vásárláskor az akkumulátorvédelem funkció aktiválva van, mivel az akkumulátor nincs eléggé feltöltve. (Legyen óvatos, hiszen előfordulhat, hogy a termék működésbe lép, ha megnyomja a kapcsolót.) Használat előtt töltse fel megfelelően az akkumulátort a gyorstöltővel.
- Ha nem használja a terméket, szerelje fel az akkumulátorburkolatot. Ez segít megóvni az akkumulátort a víztől és a portól.
- Ha hosszabb ideig nem használja a terméket, a tárolás során távolítsa el az akkumulátort.

Az akkumulátor élettartamának meghosszabbítása

- Ha észleli, hogy a szerszám kisebb erőt képes kifejteni, ne használja tovább, és töltse fel az akkumulátort.
- Ne töltse a teljesen feltöltött akkumulátort.
- Az akkumulátort 10°C és 40°C közötti környezeti hőmérsékleten töltse.
- Ha az akkumulátor felforrósodott, például közvetlenül a használat után, javasoljuk, hogy helyezze a töltőbe, hogy kihűljön, és töltse fel.
- Ha a lítiumion-akkumulátort hosszabb ideig nem használja (legalább 6 hónapig), javasoljuk, hogy töltse fel, majd ezután tegye el.

Az akkumulátorok begyűjtése

- A használt akkumulátorokat újrahasznosítás céljából gyűjtik. Vigye vissza az akkumulátort az üzletbe, ahol a terméket vásárolta, vagy egy Makita értékesítőhöz.

Gondoskodjon a lítiumion-akkumulátor újrahasznosításáról

Az akkumulátor csatlakoztatása és leválasztása

⚠VIGYÁZAT:
Megfelelően helyezze be a termékbe az akkumulátort. Ha a gomb tetején található piros terület látható, az akkumulátor nincs teljesen rögzítve a helyére. Erősen tolja be az akkumulátort, amíg a piros rész egyáltalán nem látható.

- Ha az akkumulátor nincs megfelelően behelyezve, leválhat, és balesetet okozhat.

- Az akkumulátor leválasztásához a termékről: A – nyomja le a gombot az akkumulátor elején; és B – csúsztassa az akkumulátort az eltávolításhoz.
- Az akkumulátor csatlakoztatásakor, illessze az akkumulátort a terméken található vezetőhornyokhoz, majd tolja be teljesen a folyamatot fordított sorrendben elvégezve. Ha ekkor a gomb tetején található piros terület látható, az akkumulátor nincs teljesen rögzítve a helyére. Tolja be teljesen az akkumulátort, amíg a piros rész egyáltalán nem látható.

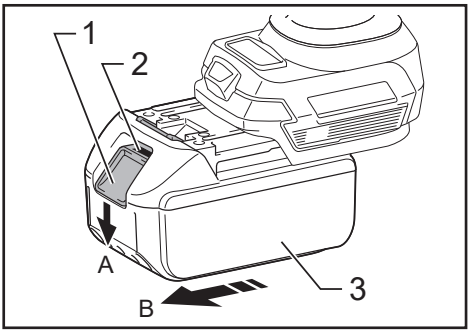

► 1. Gomb 2. Piros terület 3. Akkumulátor

A fennmaradó akkumulátorkapacitás kijelzése

Csak visszajelzővel rendelkező akkumulátorok esetében

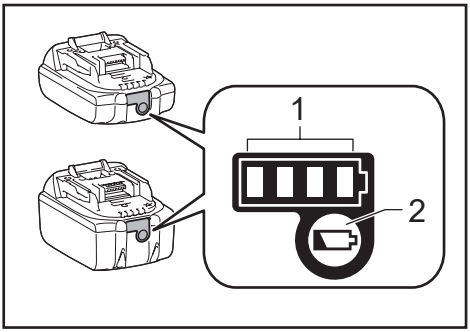

► 1. Visszajelző fények 2. Ellenőrzés gomb

A fennmaradó akkumulátortöltöttség kijelzéséhez nyomja meg az akkumulátoron található gombot. A visszajelző néhány másodpercig világít.

Visszajelző fények			Fennmaradó kapacitás
Világít	Nem világít	Villog	
■ ■ ■ ■			75%–100%
■ ■ ■ □			50%–75%
■ ■ □ □			25%–50%
■ □ □ □			0%–25%
◪ □ □ □			Töltse fel az akkumulátort.
■ ■ □ □ ↑↓ □ □ ■ ■			Lehetséges, hogy az akkumulátor meghibásodott.

MEGJEGYZÉS: A használati körülményektől és a környezeti hőmérséklettől függően a visszajelző által mutatott érték kis mértékben eltérhet a tényleges kapacitástól.

MEGJEGYZÉS: Az első (bal szélső) visszajelző fény villog, amikor az akkumulátorvédelmi rendszer működik.

Alkalmazható összenyomási tartomány

Vezeték nélküli krimpelő szerszám	DTC301	DTC302
Alkalmazható összenyomási tartomány	6 és 400 mm^2 között	

Műszaki adatok

Vezeték nélküli krimpelő szerszám	DTC301	DTC302
Névleges kimenet	120 kN	
Olajkapacitás	180 ml	
Elektromotor	Egyenáramú motor	
Méretek (mm)	Mé. 415 × Ma. 289 × Szé. 92	Mé. 437 × Ma. 287 × Szé. 92
Tömeg	6,8–7,1 kg	7,5–7,8 kg

A tömeg a felszerelt tartozék(ok)tól függően változhat, az akkumulátort is beleértve. A legkönnyebb és legnehezebb kombináció a táblázatban látható.

A szerszám használata

Az akkumulátoregység csatlakoztatása

1. A retesz nyomva tartása közben húzza ki az akkumulátoregységet. Az akkumulátorcsomag cseréjéhez nyomja az új csomagot határozott mozdulattal a helyére.
2. Miután felcsúsztatta az akkumulátoregységet, óvatos húzással ellenőrizze, hogy jól van-e a helyén. Az akkumulátor húzása közben ne nyomja meg a reteszt.

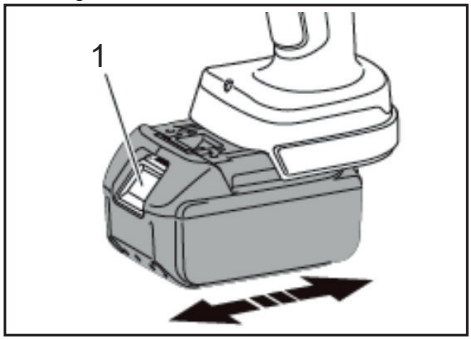

► 1. Retesz

Automatikus visszahúzás / Kézi működésmód kiválasztása

Az automatikus visszahúzás egy olyan funkció, amely automatikusan visszahúzza a dugattyút az eredeti helyzetbe az összenyomás befejezése után.

Az automatikus visszahúzás funkció gyárilag be van kapcsolva.

A funkció kézi működésmódra állításához távolítsa el a fedelet, és állítsa be a horony irányát ⇨ egy laposfejű csavarhúzó segítségével. A funkció ismételt bekapcsolásához változtassa a horony irányát a következőre: ⟲.

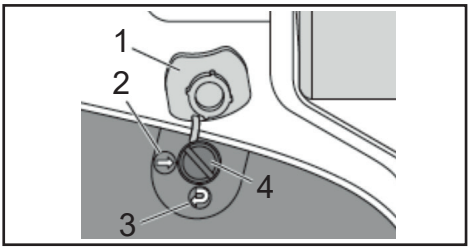

► 1. Fedél 2. Ki 3. Be 4. Horony

Ravasz és kioldógomb

A ravasz húzásakor a dugattyú halad előre.

Húzza tovább a ravaszt, amíg el nem éri a beállított terhelést.

Ezután a dugattyú automatikusan visszahúzódik az alsó végállásba.

A dugattyút egyszer a ravaszra koppintva leállíthatja egy tetszőleges pozícióban. (Automatikus visszahúzás üzemmód)

A dugattyú kézi visszahúzásához nyomja meg a kioldógombot. A dugattyú addig húzódik vissza, amíg a kioldókart nyomva tartják. (Kézi üzemmód és automatikus visszahúzás üzemmód) A működtető kapcsoló nyomva tartása működteti a szerszám motorját, és megemeli a dugattyút.

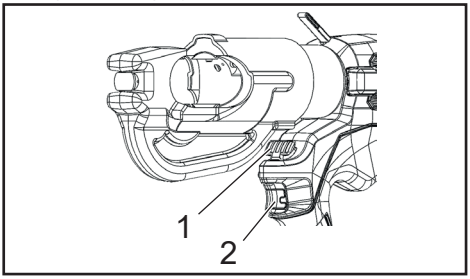

► 1. Kioldógomb 2. Ravasz

A krimpelési műveletei

1. Válassza ki a használandó csatlakozóhoz és kábelhez való présbetétet.
2. Húzza meg a ravaszt, előre mozgatva a dugattyút addig, amíg a betét kioldócsapja elérhetővé nem válik. Nyomja le a betétkioldó csapot a dugattyún, és tolja a betétet a helyére.
3. Emelje meg a „C” fej tetején lévő betétkioldó gombot, és csúsztassa be a betét másik felét.
4. Helyezze a csatlakozót a betétek közé, és húzza meg a ravaszt, hogy a csatlakozó a helyén maradjon.
5. Tegye be a kábelt teljesen a csatlakozó csövébe, és húzza meg a ravaszt, amíg a csatlakozó teljesen össze nem nyomódik.
6. Tartsa nyomva a ravaszt. A dugattyú automatikusan visszahúzódik az alsó végállásba. (Automatikus visszahúzás üzemmód)
7. Vegye ki a csatlakozót a szerszámból.
8. Ha 5 percig használta a szerszámot, hagyja pihenni 30 percig. Ha több mint 5 percen át folyamatosan használja, leég a motorja.

   A motor védelme érdekében ne használja a szerszámot, ha a magas hőmérsékletre figyelmeztetéssel jelölt terület felforrósodik.

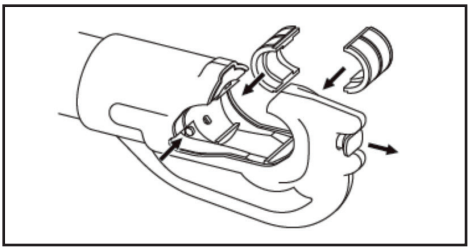

A vállpánt felerősítése

Opcionális kiegészítő

A szerszám hordozása céljából a vállpánt a szerszám akasztókarikáihoz csatlakoztatható.

⚠VIGYÁZAT:

- **A szerszámmal végzett munka közben mindig vegye le a vállpántot a szerszámról. Ennek elmulasztása egyensúlyvesztést és balesetet okozhat.**
- **Csak a kifejezetten a szerszámhoz való vállpántot használja. Ha a szerszámot hordozza, mindig ellenőrizze, hogy a vállpánt biztonságosan van-e rögzítve a szerszámhoz.**
- **A vállpánt használatakor gondosan ellenőrizze a vállpántot és az akasztókarikákat sérülést, szakadást, repedést vagy deformációt keresve.** Ha bármilyen sérülést észlel, ne használja tovább a vállpántot, és javítását bízza a Makita szakszervizre.

Karbantartás és átvizsgálás

- A szerszám jó állapotban tartásához napi karbantartásra van szükség.
- Ne tárolja a szerszámot nedves, párás környezetben, ha meg akarja őrizni az alkatrészek egyenletes mozgását, és meg akarja előzni a rozsdásodást.
- Ha a szerszám a normál működés során több mint 10 000 alkalommal megsérül, akkor a szerszám élettartama véget ér.
  A sérült alkatrész kicserélése után se használja újra a szerszámot.
- Ha egy műanyag alkatrész beszennyeződik, törölje le szappanos kendővel.
- Ha az akkumulátoregységet magában tárolja, a rövidzárlat elkerülése érdekében feltétlenül tegye a tartozék csatlakozófedelet a csatlakozóra.
- A szerszám teljesítménye romolhat az alkatrészek vagy a hidraulikaolaj elhasználódása miatt.
  Kétévente végeztesse el a szerszám karbantartását, hogy a szerszámot élettartama végéig használhassa (töltéssel együtt). További információkért forduljon egy hivatalos szervizhez.

⚠UPOZORNENIE: Preštudujte si a pochopte všetky pokyny a bezpečnostné informácie uvedené v tomto návode a pokynoch na používanie. Použitie na úkony, na ktoré toto náradie nie je určené, môže viesť k vážnym poraneniam alebo smrti.

- **Ďakujeme, že ste si zakúpili naše akumulátorové krimpovacie kliešte.**
- **Pred používaním nástroja si pozorne a dôkladne preštudujte tieto prevádzkové pokyny. Po preštudovaní týchto prevádzkových pokynov si ich uložte na ľahko prístupné miesto.**

Bezpečnostné opatrenia

Zaistite dodržanie nasledujúcich opatrení

Mali by ste dodržiavať nasledujúce opatrenia, aby ste zabránili poraneniu osôb a poškodeniu majetku.

⚠UPOZORNENIE: Nesprávne použitie tohto náradia môže spôsobiť smrť alebo vážne poranenie používateľa.

1) Bezpečnosť pracovnej oblasti

a) Udržiavajte pracovnú oblasť čistú a dostatočne osvetlenú. Neporiadok a tmavé pracovné prostredie zvyšujú riziko nehôd.

b) Elektrické náradie nepoužívajte vo výbušných prostrediach, ako napr. v prítomnosti horľavých kvapalín, plynov alebo prachu. Elektrické náradie generuje iskry, ktoré môžu zapáliť prach alebo výpary.

c) Zabráňte deťom a iným osobám, aby sa zdržiavali v blízkosti prevádzky elektrického náradia. Rozptyľovanie môže zapríčiniť stratu kontroly.

2) Elektrická bezpečnosť

a) Zástrčky elektrického náradia musia zodpovedať zásuvke. Zástrčku žiadnym spôsobom neupravujte. S uzemnenými elektrickými nástrojmi nepoužívajte adaptérové zástrčky. Neupravené zástrčky a zodpovedajúce zásuvky znižujú riziko zásahu elektrickým prúdom.

b) Vyhnite sa telesnému kontaktu s uzemnenými povrchmi, ako napr. potrubím, radiátormi, sporákmi a chladničkami. Existuje zvýšené riziko zásahu elektrickým prúdom, ak je vaše telo uzemnené.

c) Elektrické náradie nevystavujte dažďu alebo vlhkým podmienkam. Vniknutie vody do elektrického náradia zvyšuje riziko zásahu elektrickým prúdom.

d) Nenamáhajte elektrický kábel. Elektrický kábel nikdy nepoužívajte na prenášanie, ťahanie alebo odpájanie elektrického náradia. Elektrický kábel nevystavujte nadmernému teplu, oleju, ostrým hranám alebo pohyblivým dielom. Poškodené alebo zamotané elektrické káble zvyšujú riziko zásahu elektrickým prúdom.

e) Pri používaní elektrického náradia v exteriéri používajte predlžovací kábel vhodný na použitie v exteriéroch. Použitie elektrického kábla vhodného na používanie v exteriéri znižuje riziko zásahu elektrickým prúdom.

f) Ak je použitie elektrického náradia vo vlhkom prostredí nevyhnutné, použite zdroj zabezpečený prúdovým chráničom (RCD). Použitie prúdového chrániča znižuje riziko zásahu elektrickým prúdom.

3) Bezpečnosť osôb

a) Buďte ostražití, venujte pozornosť práci, ktorú vykonávate, a počas prevádzky elektrického náradia používajte zdravý rozum.

Elektrické náradie nepoužívajte, keď ste unavení alebo pod vplyvom drog, alkoholu alebo liekov. Chvíľka nepozornosti pri používaní elektrického náradia môže mať za následok vážne poranenie.

b) Používajte osobné ochranné prostriedky. Vždy noste ochranu očí. Ochranné prostriedky, ako napr. protiprachová maska, bezpečnostná protišmyková obuv, ochranná prilba alebo ochrana sluchu, použité vo vhodných podmienkach znížia riziko poranení.

c) Zabráňte neúmyselnému zapnutiu náradia. Predtým ako náradie pripojíte k zdroju napájania a/alebo akumulátoru a pred jeho zdvíhaním alebo prenášaním sa uistite, že prepínač je vo vypnutej polohe. Prenášanie elektrického náradia s prstom na prepínači alebo pripojenie napájania elektrického náradia, ktoré má prepínač v zapnutej polohe, zvyšuje riziko nehody.

d) Pred zapnutím elektrického náradia odstráňte akékoľvek nastavovacie alebo maticové kľúče. Kľúče ponechané na rotujúcom diele elektrického náradia môžu spôsobiť poranenie.

e) Pri práci sa nenačahujte. Vždy udržiavajte pevný postoj a rovnováhu. Zabezpečíte tak lepšiu kontrolu nad elektrickým náradím v neočakávaných situáciách.

f) Správne sa oblečte. Nenoste voľné oblečenie alebo šperky. Vlasy, oblečenie a rukavice udržiavajte mimo pohybujúcich sa dielov. Voľné oblečenie, šperky alebo dlhé vlasy sa môžu zachytiť v pohybujúcich sa dieloch.

g) Ak sú k dispozícii zariadenia na pripojenie k odsávaniu a zachytávaniu prachu, uistite sa, že sú pripojené a správne používané. Použitie zariadení na zachytávanie prachu môže znížiť riziká spojené s prachom.

h) Nedovoľte, aby vás znalosť získaná častým používaním náradia viedla k zanedbaniu pozornosti a ignorovaniu zásad bezpečného používania náradia. Neopatrný úkon môže spôsobiť vážne zranenie v zlomku sekundy.

4) Používanie a starostlivosť o elektrické náradie

a) Elektrické náradie nadmerne nezaťažujte. Používajte elektrické náradie vhodné na konkrétne použitie. Správne elektrické náradie vykoná prácu lepšie a bezpečnejšie pri výkone, na ktorý bolo navrhnuté.

b) Elektrické náradie nepoužívajte, ak sa prepínačom nedá zapnúť a vypnúť. Akékoľvek elektrické náradie, ktoré sa nedá ovládať prepínačom, je nebezpečné a musí byť opravené.

c) Pred akýmikoľvek úpravami, výmenou príslušenstva alebo uskladnením elektrického náradia toto náradie odpojte od zdroja napájania a/alebo vyberte akumulátor. Takéto preventívne bezpečnostné opatrenia znižujú riziko náhodného zapnutia elektrického náradia.

d) Uskladnite nečinné elektrické náradie mimo dosahu detí a nedovoľte osobám, ktoré nie sú oboznámené s obsluhou tohto elektrického náradia alebo si nepreštudovali tieto pokyny, aby s týmto elektrickým náradím manipulovali. Elektrické náradie je v rukách nevyškolených používateľov nebezpečné.

e) Elektrické náradie a príslušenstvo udržiavajte. Kontrolujte prípadnú chybnú polohu alebo väzbu pohybujúcich sa dielov, poškodenie dielov a akýkoľvek stav, ktorý by mohol nepriaznivo ovplyvniť prevádzku elektrického náradia. V prípade poškodenia dajte elektrické náradie pred použitím opraviť. Množstvo nehôd môže byť zapríčinené nedostatočne udržiavaným elektrickým náradím.

f) Udržiavajte rezné nástroje ostré a v čistom stave. Správne udržiavané rezné nástroje s ostrými reznými hranami sú menej náchylné na ohnutie a ľahšie sa ovládajú.

g) Používajte elektrické náradie, príslušenstvo a hroty náradia atď. v súlade s týmito pokynmi, pričom berte do úvahy pracovné podmienky a prácu, ktorá sa má vykonať.
Používanie elektrického náradia na úkony, ktoré sa líšia od zamýšľaného použitia, môže mať za následok nebezpečné situácie.

h) Rukoväti a povrchy uchopenia udržiavajte suché, čisté a bez olejov a mazív. Klzké rukoväti a povrchy uchopenia neumožňujú bezpečné ovládanie a kontrolu nad náradím v neočakávaných situáciách.

5) Používanie a starostlivosť o akumulátorové náradie

a) Akumulátor nabíjajte len pomocou nabíjačky stanovenej výrobcom. Nabíjačka, ktorá je vhodná pre jeden typ akumulátora, môže predstavovať riziko požiaru, ak sa používa s iným akumulátorom.

b) Elektrické náradie používajte len so špecificky určenými akumulátormi. Používanie akýchkoľvek iných akumulátorov môže predstavovať riziko poranenia a požiaru.

c) Ak sa akumulátor nepoužíva, neskladujte ho v blízkosti kovových predmetov, ako sú napr. kancelárske sponky, mince, kľúče, klince, skrutky alebo iné malé kovové predmety, ktoré môžu vytvoriť spojenie medzi terminálmi. Skratovanie terminálov akumulátora môže spôsobiť popáleniny alebo požiar.

d) V nevhodných podmienkach môže z akumulátora uniknúť kvapalina. Zabráňte kontaktu s touto kvapalinou. Ak náhodne dôjde ku kontaktu s kvapalinou, opláchnite ju vodou. Ak sa kvapalina dostane do očí, dodatočne vyhľadajte lekársku pomoc.
Kvapalina uniknutá z akumulátora môže spôsobiť podráždenie alebo popáleniny.

e) Akumulátory alebo náradie nepoužívajte, ak sú poškodené alebo modifikované. Poškodené alebo modifikované akumulátory môžu vykazovať nepredvídateľné správanie, čo môže viesť k požiaru, výbuchu alebo riziku poranenia.

f) Akumulátor alebo náradie nevystavujte ohňu alebo nadmernej teplote. Vystavenie ohňu alebo teplote nad 130 °C môže spôsobiť výbuch.

g) Dodržiavajte všetky pokyny k nabíjaniu a akumulátor alebo náradie nenabíjajte mimo teplotného rozsahu stanoveného v pokynoch. Nesprávne nabíjanie alebo teploty mimo stanoveného rozsahu môžu poškodiť akumulátor a zvýšiť riziko požiaru.

6) Servis

a) Nechajte svoje elektrické náradie opravovať kvalifikovaným opravárom za použitia výlučne identických náhradných dielov. Tým zaistíte zachovanie bezpečnosti elektrického náradia.

b) Nikdy neopravujte poškodené akumulátory. Servis akumulátorov smú vykonať iba výrobca alebo autorizovaní poskytovatelia služieb. Keď vykonávate úkony, pri ktorých sa spojovací prvok môže dostať do kontaktu so skrytým drôtom, držte elektrické náradie len za izolované povrchy na uchopenie. Spojovacie prvky dotýkajúce sa „živého“ drôtu môžu zapríčiniť, že obnažené kovové diely elektrického náradia budú „pod prúdom“, a spôsobiť tak používateľovi zásah elektrickým prúdom.

Bezpečnostné opatrenia pri používaní akumulátorových krimpovacích klieští

- Pri používaní tohto náradia postupujte podľa pokynov uvedených nižšie:

Bezpečnostné opatrenia týkajúce sa náradia

- Náradie nikdy nepoužívajte, keď jeho hlava smeruje k iným osobám.
- Ak sa náradie skladovalo dlhšiu dobu pri teplote 0 °C alebo menej, nechajte ho približne na 60 minút pri izbovej teplote 10 °C až 15 °C. Týmto zaistíte hladký prietok hydraulického oleja a správnu prevádzku náradia.
- Náradie nenechajte spadnúť a nevystavujte ho prudkým nárazom. Toto náradie obsahuje množstvo malých komponentov a presných dielov. Náradie nebude pracovať správne, ak bude vystavené prudkým nárazom.
- Náradie nevystavujte vode, oleju alebo rozpúšťadlám.
- Náradie nikdy neprevádzkujte bez doštičiek a konektora na svojom mieste.
- Náradím vždy mierte preč od iných osôb.
- Náradie nenechajte spadnúť. Pád náradia môže poškodiť hydraulický obvod a spôsobiť nesprávnu prevádzku náradia.
- Udržiavajte hlavu a barana čisté a bez úlomkov. Rozpúšťadlá sa môžu použiť na čistenie hlavy, nesmú sa však použiť na plastové teleso. Na čistenie telesa používajte mydlo a vodu.

Bezpečnostné opatrenia týkajúce sa akumulátora

- Terminály akumulátora nikdy neskratujte.
- Akumulátor držte ďalej od vody, oleja alebo organických rozpúšťadiel.
- Akumulátor nerozoberajte ani nemodifikujte.
- Akumulátor pri likvidácii nevystavujte plameňom a nevyhadzujte ho do bežného odpadu. (Podporujeme recykláciu.) (pozrite si stranu 39)
- Akumulátor nehádžte ani nenechajte spadnúť.
- Akumulátor nenechávajte dlhšiu dobu na mieste s teplotou 40 °C a vyššou.
- Akumulátor neskratujte nečistotami alebo prachom na termináli, pretože to bude viesť k poruche. Ak je terminál skorodovaný, akumulátor nepoužívajte.
- Na predĺženie životnosti je akumulátor vybavený ochrannou funkciou, ktorá odpojí jeho výstupný výkon. Motor sa môže zastaviť, keď je zostávajúca úroveň akumulátora nízka, aj keď je prepínač prevádzky počas používania tohto náradia stlačený. Tento jav však nie je zapríčinený poruchou, ale zmienenou ochrannou funkciou. V takom prípade okamžite nabite akumulátor.

Bezpečnostné opatrenia týkajúce sa nabíjačky

- Táto nabíjačka má svetelný indikátor (viacfarebná dióda LED), ktorý zobrazuje stav nabitia akumulátora.
- Nabíjačku neskratujte zavedením nečistôt alebo prachu do zasúvacieho terminálu, pretože to bude viesť k poruche. Ak je kovový terminál skorodovaný, nabíjačku nepoužívajte.

Symboly

Len pre štáty EÚ
Pre prítomnosť nebezpečných komponentov v zariadení môžu mať odpadové elektrické a elektronické zariadenia, akumulátory a batérie negatívny dopad na životné prostredie a ľudské zdravie.
Elektrické a elektronické prístroje alebo akumulátory nevyhadzujte do bežného domového odpadu!
V súlade s európskou smernicou o odpadových elektrických a elektronických zariadeniach a o akumulátoroch a batériách, a odpadových akumulátoroch a batériách, ako aj o ich prispôsobení zákonom štátu, musia byť odpadové elektrické zariadenia, batérie a akumulátory skladované oddelene a doručené na oddelené miesto zberu pre komunálny odpad, ktorý je prevádzkovaný v súlade s predpismi o ochrane životného prostredia.
Toto je na zariadení indikované symbolom prekríženého smetného koša na kolieskach.

⚠UPOZORNENIE: Za účelom zníženia rizika oblúkového záblesku, zásahu elektrickým prúdom a poškodenia majetku pracujte, pokiaľ je to možné, na vedeniach, ktoré nie sú pod napätím. Náradie nie je izolované. Ak je potrebná práca na vedeniach pod napätím, uistite sa, že vykonáte všetky príslušné bezpečnostné opatrenia vrátane tých, ktoré sú zahrnuté v norme NFPA 70E.

Hluk

Typická A-vážená hladina hluku stanovená podľa normy EN62841-1:
Úroveň akustického tlaku (K=3 dB (A)): 61,9 dB (A)
Hladina akustického výkonu (K=3 dB (A)): 73,1 dB (A)

POZNÁMKA: Deklarované hodnoty emisie hluku boli merané v súlade so štandardnou metódou testovania a môžu sa použiť na porovnanie náradí.

POZNÁMKA: Deklarované hodnoty emisie hluku sa môžu takisto použiť pri predbežnom hodnotení expozície.

⚠UPOZORNENIE:

- **Noste ochranu sluchu.**
- **Emisie hluku počas aktuálneho používania elektrického náradia sa môžu od deklarovaných hodnôt líšiť v závislosti od spôsobov, akým sa náradie používa, obzvlášť vzhľadom na druh spracúvaného kusu.**
- **Uistite sa, že identifikujete bezpečnostné opatrenia na ochranu operátora, ktoré sa zakladajú na odhade expozície v aktuálnych podmienkach použitia (berúc do úvahy všetky časti prevádzkového cyklu, ako napr. časov, kedy je náradie vypnuté a kedy je v stave nečinnosti, spolu s časom stlačenej spúšte).**

Vibrácie

Celková hodnota vibrácií (výsledný vektor v troch osiach) stanovená podľa normy EN62841-1:
Rukoväť: 0,4 m/s^2
Odchýlka (K): 1,5 m/s^2

POZNÁMKA: Deklarované celkové hodnoty vibrácií boli merané v súlade so štandardnou metódou testovania a môžu sa použiť na porovnanie náradí.

POZNÁMKA: Deklarované celkové hodnoty vibrácií sa môžu takisto použiť pri predbežnom hodnotení expozície.

⚠UPOZORNENIE:

- **Emisie vibrácií počas aktuálneho používania elektrického náradia sa môžu od deklarovaných hodnôt líšiť v závislosti od spôsobov, akým sa náradie používa, obzvlášť vzhľadom na druh spracúvaného kusu.**
- **Uistite sa, že identifikujete bezpečnostné opatrenia na ochranu operátora, ktoré sa zakladajú na odhade expozície v aktuálnych podmienkach použitia (berúc do úvahy všetky časti prevádzkového cyklu, ako napr. časov, kedy je náradie vypnuté a kedy je v stave nečinnosti, spolu s časom stlačenej spúšte).**

Príslušná kazeta s akumulátorom a nabíjačka

Kazeta s akumulátorom	BL1815N / BL1820B / BL1830B / BL1840B / BL1850B / BL1860B
Nabíjačka	DC18RC / DC18RD / DC18RE / DC18SD / DC18SE / DC18SF / DC18SH / DC18WC

- Niektoré kazety s akumulátorom a nabíjačky uvedené vyššie nemusia byť k dispozícii v závislosti od vášho regiónu a pobytu.
- Pre nabíjanie akumulátora si prečítajte návod na používanie k nabíjačke akumulátorov.

⚠**UPOZORNENIE: Používajte len kazety s akumulátorom a nabíjačky uvedené vyššie.** Použitie akýchkoľvek iných kaziet s akumulátorom a nabíjačiek môže spôsobiť poranenia a/alebo požiar.

Dôležité bezpečnostné pokyny ku kazete s akumulátorom

1. **Pred použitím kazety s akumulátorom si prečítajte všetky pokyny a výstražné označenia na (1) nabíjačke batérií, (2) akumulátore a (3) produkte používajúcom akumulátor.**
2. **Kazetu s akumulátorom nerozoberajte ani do nej nezasahujte.** Môže to zapríčiniť požiar, nadmernú teplotu alebo výbuch.
3. **Ak sa čas prevádzky nadmerne skrátil, okamžite ukončite prevádzku. Môže to mať za následok riziko prehriatia, možné popáleniny a dokonca výbuch.**
4. **Ak sa elektrolyt dostane do vašich očí, prepláchnite ich čistou vodou a okamžite vyhľadajte lekársku pomoc. Môže to mať za následok stratu zraku.**
5. **Kazetu s akumulátorom neskratujte.**
   (1) **Terminálov sa nedotýkajte akýmkoľvek vodivým materiálom.**
   (2) **Vyhýbajte sa skladovaniu kazety s akumulátorom v nádobe s inými kovovými predmetmi, ako sú napr. klince, mince atď.**
   (3) **Nevystavujte kazetu s akumulátorom vode alebo dažďu.**

   Skratovanie batérie môže spôsobiť veľký tok prúdu, prehriatie, prípadné popáleniny a dokonca prieraz.
6. **Neskladujte alebo nepoužívajte náradie a kazetu s akumulátorom na miestach, kde môžu teploty presiahnuť 50 °C (122 °F).**
7. **Kazetu s akumulátorom nespaľujte ani v prípade, že je vážne poškodená alebo úplne opotrebovaná. Kazeta s akumulátorom môže v ohni vybuchnúť.**
8. **Kazetu s akumulátorom neprerážajte klincom, nerozrezávajte, nerozbíjajte, nepohadzujte, nehádžte o zem a zabráňte tomu, aby do nej narazil tvrdý predmet.** Takéto počínanie môže zapríčiniť požiar, nadmernú teplotu alebo výbuch.
9. **Nepoužívajte poškodený akumulátor.**
10. **Obsiahnuté lítium-iónové batérie podliehajú požiadavkám zákonov o nebezpečných tovaroch.**

    Pri komerčnej preprave, napríklad tretími stranami alebo špeditérmi, musia byť dodržané zvláštne požiadavky na balenie a označenie etiketou.

    Na prípravu položky, ktorá sa má odoslať, je potrebná konzultácia s odborníkom ohľadom nebezpečných materiálov. Dodržiavajte, prosím, prípadné detailnejšie predpisy príslušného štátu.

    Zalepte páskou alebo zakryte otvorené kontakty a zabaľte akumulátor takým spôsobom, aby sa v balení nemohol hýbať.
11. **Pri likvidácii kazetu s akumulátorom odstráňte z náradia a zlikvidujte na bezpečnom mieste. Dodržiavajte vaše miestne nariadenia týkajúce sa likvidácie batérií.**
12. **Akumulátory používajte len s produktmi špecifikovanými spoločnosťou Makita.** Inštalácia akumulátorov do nevyhovujúcich produktov môže mať za následok požiar, nadmernú teplotu, výbuch alebo únik elektrolytu.
13. **Ak sa náradie dlhší čas nepoužíva, vyberte akumulátor z náradia.**
14. **Počas alebo po použití sa môže kazeta s akumulátorom zahriať, čo môže spôsobiť popáleniny alebo nízkoteplotné popáleniny. Pri manipulácii s horúcimi kazetami s akumulátorom buďte opatrní.**
15. **Nedotýkajte sa terminálov náradia hneď po použití, pretože môžu byť horúce a spôsobiť popáleniny.**
16. **Zabráňte prilepeniu úlomkov, prachu alebo hliny na termináloch, v otvoroch a drážkach kazety s akumulátorom.** Môže to zapríčiniť prehriatie, vzplanutie, prasknutie alebo poruchu náradia alebo kazety s akumulátorom a spôsobiť popáleniny alebo poranenia.
17. **Pokiaľ náradie nepodporuje použitie v blízkosti vysokonapäťových elektrických vedení, kazetu s akumulátorom v blízkosti vysokonapäťových elektrických vedení nepoužívajte.** Môže to mať za následok poruchu alebo prieraz náradia alebo kazety s akumulátorom.

18. **Držte akumulátor mimo dosahu detí.**

USCHOVAJTE SI TIETO POKYNY.

⚠VÝSTRAHA:

- **Používajte iba originálne akumulátory Makita.** Použitie neoriginálnych akumulátorov Makita alebo akumulátorov, ktoré boli pozmenené, môže spôsobiť prasknutie batérie, čo môže zapríčiniť požiar, poranenie a poškodenie. Takisto to zruší platnosť záruky spoločnosti Makita pre náradie a nabíjačku Makita.

Tipy na udržanie maximálnej životnosti batérie

1. **Kazetu s akumulátorom nabite predtým, ako sa úplne vybije. Keď zaznamenáte menšiu silu náradia, vždy zastavte prevádzku náradia a nabite kazetu s akumulátorom.**
2. **Nikdy nenabíjajte úplne nabitú kazetu s akumulátorom. Prebíjanie skracuje životnosť akumulátora.**
3. **Kazetu s akumulátorom nabíjajte pri izbovej teplote 10 °C – 40 °C (50 °F – 104 °F). Horúcu kazetu s akumulátorom nechajte pred nabíjaním vychladnúť.**
4. **Keď kazetu s akumulátorom nepoužívate, vyberte ju z náradia alebo nabíjačky.**
5. **Kazetu s akumulátorom nabite, ak ju dlhšiu dobu nepoužívate (viac ako šesť mesiacov).**

Diely a štandardné príslušenstvo

DTC301/DTC302

Akumulátorové lisovacie kliešte

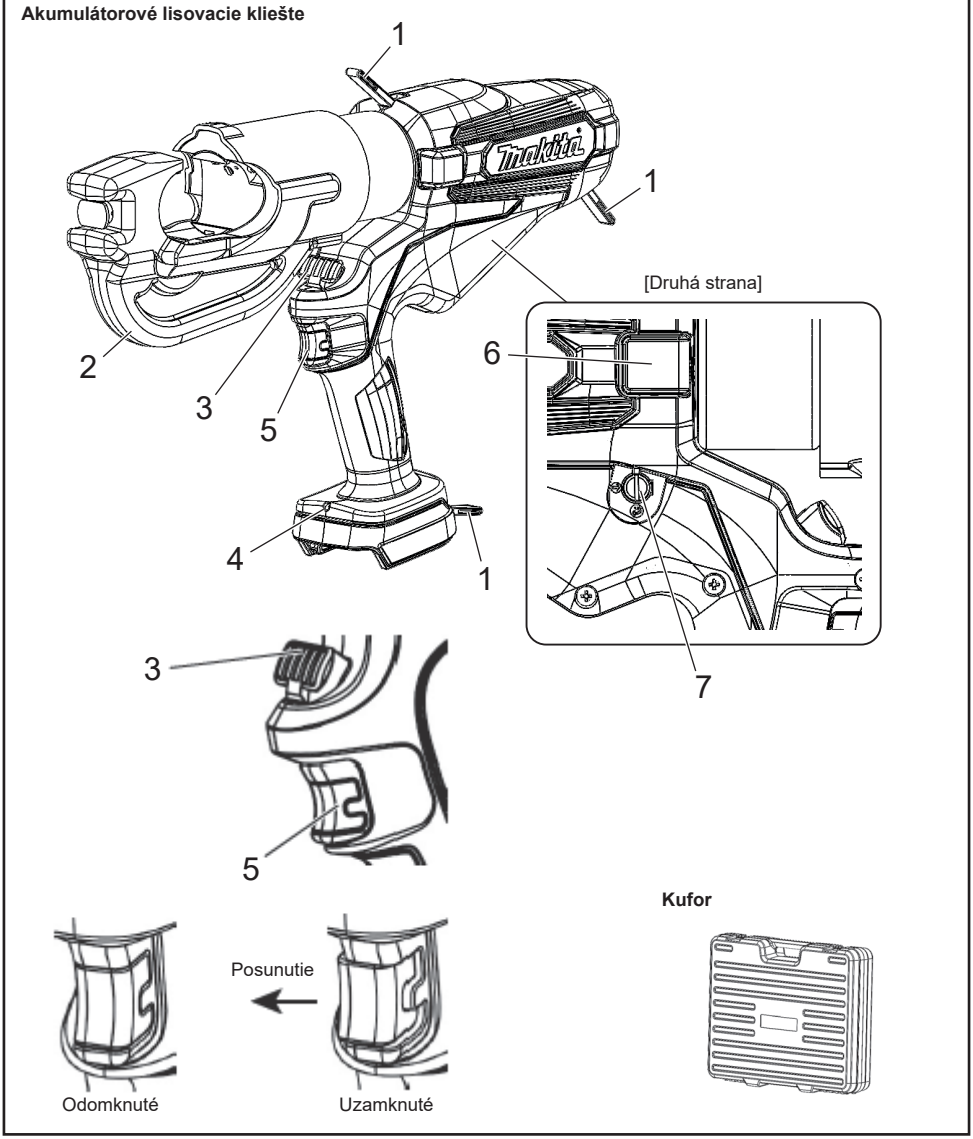

1	Pútko	5	Spúšť so zámkom
2	Hlava	6	Pre servis (neodstraňujte kryt)
3	Uvoľňovací gombík	7	Funkcia automatického stiahnutia (pozrite si stranu 40.)
4	Pracovné LED svetlo		

Akumulátor

- V čase zakúpenia sa môže aktivovať funkcia ochrany akumulátora kvôli nedostatočnému nabitiu akumulátora. (Buďte opatrní, pretože tento výrobok sa môže uviesť do činnosti, ak použijete spínač.) Pred použitím akumulátor správne nabite pomocou rýchlonabíjačky.
- Keď výrobok nepoužívate, pripojte kryt akumulátora. Pomôže to chrániť akumulátor pred vodou a prachom.
- Keď výrobok dlhší čas nepoužívate, skladujte ho s vybratým akumulátorom.

Spôsob predĺženia výdrže akumulátora

- Keď pocítite, že sila náradia zoslabla, prestaňte ho používať a nabite akumulátor.
- Nenabíjajte akumulátor, ktorý je úplne nabitý.
- Akumulátor nabíjajte pri teplote okolia od 10 °C do 40 °C.
- Keď sa akumulátor zohreje na vysokú teplotu, napríklad ihneď po použití, odporúčame ho vložiť do nabíjačky, aby sa ochladil a nabil.
- Keď sa lítium-iónový akumulátor nebude dlhšiu dobu používať (najmenej 6 mesiacov), odporúčame ho nabiť a potom uskladniť.

Zber akumulátorov

- Použité akumulátory sa zbierajú na recykláciu. Akumulátor odneste do predajne, kde ste výrobok zakúpili, alebo do predajnej kancelárie Makita.

Recyklujte lítium-iónový akumulátor

Spôsob pripojenia a odpojenia akumulátora

⚠UPOZORNENIE:
Vložte akumulátor do produktu správne. Ak je viditeľná červená časť v hornej časti tlačidla, akumulátor nie je úplne zaistený na svojom mieste. Akumulátor pevne vložte tak, aby nebola vôbec viditeľná červená časť.

- Ak sa akumulátor nevloží dostatočne, môže sa odpojiť a spôsobiť nehodu.

- Ak chcete odpojiť akumulátor od tohto výrobku, A. podržte stlačené tlačidlo na prednej strane akumulátora a B. posunutím akumulátora ho vyberte.
- Pri pripájaní akumulátora zarovnajte akumulátor s drážkami vo výrobku a potom ho úplne vložte opačným postupom. Ak je v tejto chvíli viditeľná červená časť v hornej časti tlačidla, akumulátor nie je úplne zaistený na svojom mieste. Akumulátor vložte správne až na doraz tak, aby nebola vôbec viditeľná červená časť.

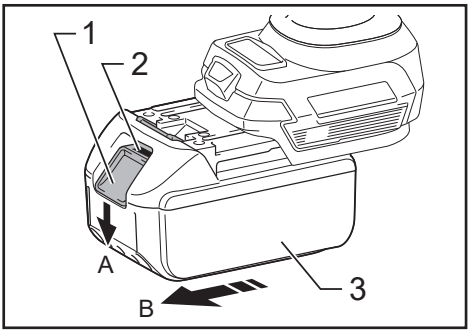

► 1. Tlačidlo 2. Červená časť 3. Akumulátor

Zobrazenie zostávajúcej úrovne nabitia akumulátora

Platí len pre akumulátory s indikátorom

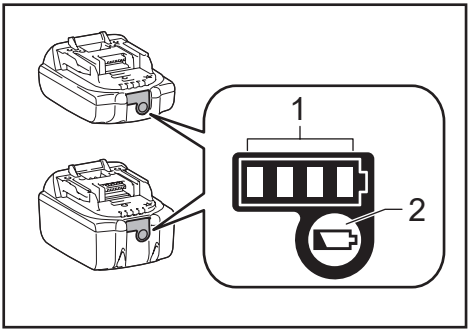

► 1. Svetelné indikátory 2. Kontrolné tlačidlo

Stlačením kontrolného tlačidla na akumulátore zobrazíte zostávajúcu úroveň nabitia akumulátora. Svetelné indikátory sa na niekoľko sekúnd rozsvietia.

Svetelné indikátory			Zostávajúca úroveň nabitia akumulátora
Svieti	Nesvieti	Bliká	
■ ■ ■ ■			75 % až 100 %
■ ■ ■ □			50 % až 75 %
■ ■ □ □			25 % až 50 %
■ □ □ □			0 % až 25 %
◪ □ □ □			Nabite akumulátor.
■ ■ □ □ ↑↓ □ □ ■ ■			Je možné, že akumulátor má poruchu.

POZNÁMKA: V závislosti od podmienok používania a okolitej teploty sa údaj môže mierne líšiť od skutočnej úrovne nabitia.

POZNÁMKA: Prvý (úplne ľavý) indikátor bude blikať, keď sa do činnosti uvedie systém ochrany batérie.

Použiteľný rozsah kompresie

Akumulátorové lisovacie kliešte	DTC301	DTC302
Použiteľný rozsah kompresie	Od 6 do 400 mm^2	

Technické parametre

Akumulátorové lisovacie kliešte	DTC301	DTC302
Nominálny výkon	120 kN	
Kapacita oleja	180 ml	
Elektrický motor	DC motor	
Rozmery (mm)	415 (H) × 289 (V) × 92 (Š)	437 (H) × 287 (V) × 92 (Š)
Hmotnosť	6,8 – 7,1 kg	7,5 – 7,8 kg

Hmotnosť sa môže líšiť v závislosti od nadstavcov vrátane akumulátora. Najľahšia a najťažšia kombinácia je uvedená v tabuľke.

Používanie náradia

Pripojenie akumulátora

1. Akumulátor vytiahnite pri súčasnom stlačení západky. Na výmenu akumulátora zatlačte nový akumulátor pevne na svoje miesto.
2. Po jeho zasunutí jemným potiahnutím akumulátora skontrolujte, či je bezpečne na svojom mieste. Pri ťahaní akumulátora nestláčajte západku.

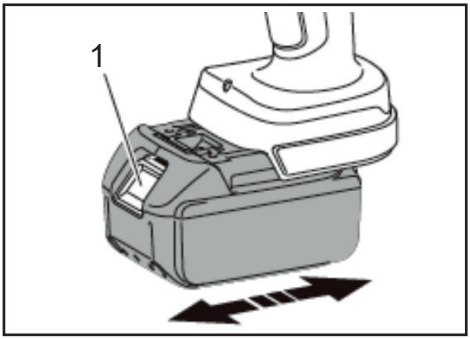

► 1. Západka

Výber automatického/manuálneho stiahnutia

Automatické stiahnutie je funkcia na automatické stiahnutie barana do pôvodnej polohy po dokončení kompresie.

Funkcia automatického stiahnutia je pri dodaní nastavená na možnosť ZAP.

Ak chcete túto funkciu nastaviť na manuálnu, odstráňte kryt a nastavte smer drážky ⇨ pomocou skrutkovača s plochou hlavou. Ak chcete túto funkciu znovu nastaviť na možnosť ZAP., zmeňte smer drážky na ⟲.

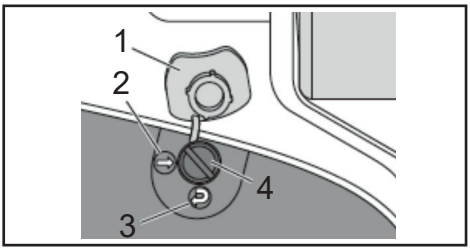

► 1. Kryt 2. VYP. 3. ZAP. 4. Drážka

Spúšť a uvoľňovací gombík

Po stlačení spúšte sa aktivuje pohyb barana.

Držte spúšť stlačenú, kým nedosiahne nastavené zaťaženie.

Následne sa baran automaticky stiahne do východiskovej polohy.

Na zastavenie barana v požadovanej polohe jedenkrát ťuknite na spúšť. (Režim automatického stiahnutia)

Na manuálne stiahnutie stlačte uvoľňovací gombík. Baran pokračuje v sťahovaní, kým je uvoľňovací gombík stlačený. (Manuálny a automatický režim sťahovania) Stlačenie prepínača prevádzky ovláda motor náradia a zdvíha piest.

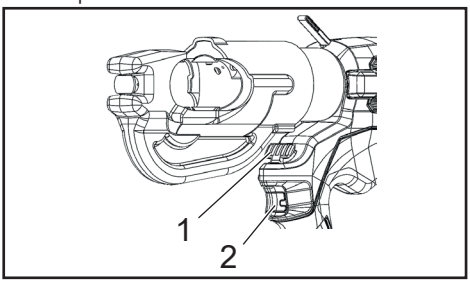

► 1. Uvoľňovací gombík 2. Spúšť

Úkony lisovania (krimpovania)

1. Zvoľte príslušnú súpravu kompresnej lisovnice pre použitý konektor a kábel.
2. Stlačte spúšť na posun barana, až kým nie je prístupný uvoľňovací kolík lisovnice. Stlačte uvoľňovací kolík lisovnice na barane a zasuňte lisovnicu na svoje miesto.
3. Zdvihnite uvoľňovací gombík lisovnice navrchu hlavy „C“ a zasuňte druhú polovicu lisovnice.
4. Umiestnite konektor medzi lisovnice a stlačte spúšť, aby ste pridržali konektor na mieste.
5. Úplne zasuňte kábel do puzdra konektora a stlačte spúšť, kým konektor nie je úplne stlačený.
6. Spúšť naďalej držte stlačenú. Baran sa automaticky stiahne do východiskovej polohy. (Režim automatického stiahnutia)
7. Odstráňte konektor z náradia.
8. Po používaní náradia po dobu 5 minút ho nechajte na 30 minút vychladnúť. Ak sa náradie nepretržite používa dlhšie ako 5 minút, motor zhorí.

   Aby ste ochránili motor, náradie nepoužívajte, ak sa oblasť s upozornením na vysokú teplotu príliš zahreje.

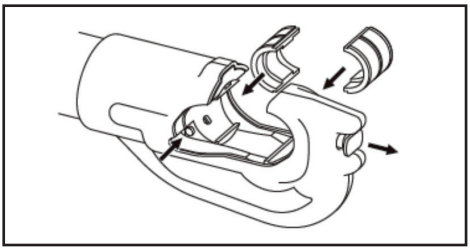

Pripojenie remienka na rameno

Voliteľné príslušenstvo

Remienok na rameno je možné pripojiť k závesným krúžkom náradia na prenášanie náradia.

⚠UPOZORNENIE:

- **Pri práci s náradím vždy odstráňte remienok na rameno z náradia. V opačnom prípade môže dôjsť k strate rovnováhy a nehode.**
- **Používajte len remienok na rameno určený pre toto náradie. Pri prenášaní náradia sa uistite, že je remienok na rameno bezpečne pripojený k náradiu.**
- **Pri používaní remienka na rameno starostlivo skontrolujte remienok na rameno a závesné krúžky, či nie sú poškodené, prasknuté alebo deformované.** Ak dôjde k akémukoľvek poškodeniu, prestaňte remienok na rameno používať a požiadajte o opravu autorizované servisné stredisko Makita.

Údržba/kontrola

- Aby ste zaistili udržanie náradia v dobrom stave, je potrebná denná údržba.
- Náradie neskladujte vo vlhkom prostredí, aby ste zachovali hladký pohyb dielov a zabránili korózii.
- Ak je náradie poškodené bežnou prevádzkou po 10 000 cykloch použitia, nastal koniec jeho životnosti. Náradie znovu nepoužívajte ani po výmene poškodeného dielu.
- Keď sa znečistí živicový diel, utrite ho handrou namočenou v mydlovej vode.
- Keď sa akumulátor skladuje samostatne, uistite sa, že na terminál umiestnite doplnkový kryt na terminál, aby ste zabránili skratu.
- Výkon náradia sa môže znížiť kvôli zhoršeniu stavu jeho dielov alebo hydraulického oleja.
  Nechajte si svoje náradie servisovať každé dva roky, aby ste ho mohli používať až do konca jeho životnosti (za poplatok). Pre ďalšie informácie kontaktujte zariadenie autorizovaného servisu.

ČESKY: Původní pokyny

⚠VAROVÁNÍ: Přečtěte si všechny pokyny a bezpečnostní informace uvedené v této příručce a v návodu a dodržujte je. Nezamýšlené použití může vést k vážnému zranění nebo usmrcení.

- **Děkujeme za zakoupení akumulátorového nástroje pro krimpování.**
- **Než začnete tento přístroj používat, pozorně si přečtěte tuto příručku. Po jejím přečtení si ji uložte na snadno přístupné místo.**

Bezpečnostní pokyny

Dodržujte následující opatření

Následující body byste měli dodržovat, aby nedošlo ke zranění osob a poškození majetku.

⚠VAROVÁNÍ: Při nesprávném použití tohoto výrobku může dojít k usmrcení nebo vážnému zranění uživatele.

1) Bezpečnost pracovního prostoru

a) Pracovní prostor udržujte v čistotě a zajistěte dobré osvětlení. Neuklizené nebo tmavé prostory jsou příčinou nehod.

b) Elektrické zařízení neprovozujte ve výbušném prostředí, například v blízkosti hořlavých kapalin, plynů nebo prachu. Elektrické zařízení vytváří jiskry, které mohou zapálit prach nebo výpary.

c) Při používání elektrického zařízení dohlédněte, aby se v jeho dosahu nevyskytovaly děti a okolostojící osoby. Odvedení pozornosti může způsobit ztrátu kontroly.

2) Elektrická bezpečnost

a) Typ vidlice musí odpovídat zásuvce. Vidlici nikdy žádným způsobem neupravujte. U zemněného elektrického zařízení nikdy nepoužívejte žádné adaptéry. Při použití neupravených vidlic a odpovídajících zásuvek se sníží nebezpečí úrazu elektrickým proudem.

b) Dávejte pozor, aby během provozu nedošlo ke kontaktu vašeho těla s uzemněnými předměty (např. potrubí, radiátory, sporáky a chladničky.) Pokud je vaše tělo uzemněno, existuje zvýšené nebezpečí úrazu elektrickým proudem.

c) Elektrické zařízení nevystavujte působení deště nebo vlhka. Při vniknutí vody do zařízení se zvyšuje nebezpečí úrazu elektrickým proudem.

d) Nenamáhejte kabel. Kabel nikdy nepoužívejte k přenášení, tahání nebo odpojování zařízení ze zásuvky. Kabel udržujte z dosahu tepla, oleje, ostrých hran nebo pohyblivých součástí. Poškozené nebo zamotané kabely zvyšují nebezpečí úrazu elektrickým proudem.

e) Při práci s elektrickým zařízením venku používejte prodlužovací kabel určený pro venkovní prostředí. Používání kabelu vhodného pro venkovní prostředí sníží nebezpečí úrazu elektrickým proudem.

f) Pokud je vyžadována práce s elektrickým zařízením ve vlhkém prostředí, použijte napájení s proudovým chráničem. Používání proudového chrániče sníží nebezpečí úrazu elektrickým proudem.

3) Osobní bezpečnost

a) Buďte pozorní, soustřeďte se na vykonávanou činnost a při práci s elektrickým zařízením používejte zdravý rozum.

Elektrické zařízení nepoužívejte, pokud jste unaveni nebo pod vlivem drog, alkoholu či léků. Okamžik nepozornosti při práci s elektrickým zařízením může vést k vážnému zranění.

b) Používejte osobní ochranné pomůcky. Vždy používejte ochranu zraku. Ochranné vybavení (maska proti prachu, bezpečnostní obuv s protiskluzovou podrážkou, ochranná přilba nebo chrániče sluchu) používané za vhodných podmínek sníží riziko osobního poranění.

c) Ochrana před neúmyslným nastartováním. Před připojením ke zdroji napájení a/nebo akumulátoru, zvednutím nebo přenášením se ujistěte, že spínač zařízení je ve vypnuté poloze. Přenášení stroje s prstem na spínači nebo zapojení elektrického zařízení se zapnutým spínačem do napájení vede k nehodám.

d) Před zapnutím elektrického zařízení sundejte všechny seřizovací klíče či nástroje. Klíč nebo nástroj nasazený na rotující části nástroje může způsobit osobní zranění.

e) Nezakopněte. Vždy udržujte správný postoj a rovnováhu. Umožní vám to lepší kontrolu elektrického zařízení v neočekávaných situacích.

f) Řádně se oblékejte. Nenoste volný oděv nebo šperky. Vlasy, oděv a rukavice udržujte ruce mimo pohyblivé části. Volný oděv, šperky nebo dlouhé vlasy se mohou zachytit do pohyblivých částí.

g) Je-li k dispozici zařízení k odsávání a zachycování prachu, dbejte na to, aby bylo řádně připojeno a správně použito. Zařízení k odsávání prachu může snížit nebezpečí související s prachem.

h) Nedovolte, abyste na základě častého používání nářadí snížili pozornost a ignorovali zásady bezpečnosti práce s nářadím. Nedbalé jednání může během zlomku sekundy způsobit vážné zranění.

4) Používání a údržba elektrických nástrojů

a) Elektrické zařízení nepřetěžujte. Pro každou aplikaci použijte vhodný nástroj. Vhodné elektrické zařízení odvede práci lépe a bezpečněji rychlostí, na kterou bylo navrženo.

b) Elektrické zařízení nepoužívejte, pokud spínač nelze zapnout a vypnout. Každé elektrické zařízení, které nelze ovládat spínačem, je nebezpečné a musí se nechat opravit.

c) Před každým seřízením, výměnou příslušenství nebo uskladněním odpojte od elektrického zařízení zdroj napájení a/nebo akumulátor. Tato preventivní opatření snižují nebezpečí náhodného zapnutí.

d) Elektrické zařízení udržujte mimo dosah dětí a nedovolte, aby ho obsluhovaly osoby neobeznámené s jeho provozem či těmito pokyny. Elektrické zařízení je v rukou nezkušených uživatelů nebezpečné.

e) Provádějte pravidelnou údržbu elektrického zařízení a příslušenství. Zkontrolujte změny v uspořádání a upevnění pohyblivých dílů, porušení součástí, usazení a další podmínky, které mohou ovlivnit provoz elektrického zařízení. V případě poškození nechte zařízení opravit. Mnoho nehod je způsobeno zanedbanou údržbou elektrického zařízení.

f) Řezné nástroje udržujte ostré a čisté. Správně udržované řezné nástroje s ostrými břity jsou méně náchylné k uváznutí a lépe se ovládají.

g) Elektrické zařízení, příslušenství, pracovní bity apod. udržujte podle těchto pokynů a přitom zohledněte pracovní podmínky vzhledem k práci, která se má vykonat.
Použití elektrického zařízení pro jiné práce, než je určeno, může vést k nebezpečným situacím.

h) Rukojeti a úchopové plochy udržujte suché, čisté, bez oleje a mastnoty. Kluzké rukojeti a úchopové plochy neumožňují bezpečnou manipulaci a ovládání zařízení v neočekávaných situacích.

5) Používání a údržba zařízení napájeného z akumulátoru

a) K nabíjení používejte pouze nabíječku určenou výrobcem. Nabíječka, která je vhodná pro určitý druh akumulátoru, může představovat nebezpečí požáru, pokud bude použita s jiným typem akumulátoru.

b) Elektrické zařízení používejte pouze s výhradně určenými akumulátory. Při použití jiných typů akumulátorů může vzniknout nebezpečí zranění a požáru.

c) Pokud se akumulátor nepoužívá, chraňte ho před dotykem s jinými kovovými předměty, jako jsou kancelářské sponky, mince, klíče, hřebíky, šrouby nebo jiné drobné kovové předměty, které mohou způsobit zkrat mezi kontakty. Při zkratování svorek akumulátoru může dojít ke vzniku popálenin nebo požáru.

d) Při nesprávném použití může z akumulátoru vystříknout kapalina. Zabraňte kontaktu. Pokud k náhodnému kontaktu dojde, omyjte zasažené místo vodou. Pokud se kapalina dostane do očí, vyhledejte lékařskou pomoc.
Kapalina uniklá z akumulátoru může způsobit podráždění nebo popáleniny.

e) Nepoužívejte akumulátor ani zařízení, které je poškozeno či upraveno. U poškozených či upravených akumulátorů může docházet k neočekávanému chování, jehož důsledkem může být požár, výbuch nebo zranění.

f) Akumulátor ani zařízení nevystavujte ohni nebo vysoké teplotě. Při vystavení ohni nebo teplotě vyšší než 130 °C může dojít k explozi.

g) Dodržujte všechny pokyny týkající se nabíjení a akumulátor ani zařízení nenabíjejte mimo rozsah teplot specifikovaný v pokynech. Při nesprávném nabíjení nebo při nabíjení při teplotách mimo specifikovaný rozsah může dojít k poškození akumulátoru a ke zvýšení nebezpečí vzniku požáru.

6) Servis

a) Opravy svěřte kvalifikovanému servisnímu pracovníkovi, který používá výhradně originální náhradní díly. Tak bude zaručen bezpečný provoz elektrického zařízení.

b) Poškozené akumulátory nikdy neopravujte. Servis a opravy akumulátorů smí provádět pouze výrobce nebo autorizovaná servisní střediska. Při provádění operací, při nichž se spojovací prvek může dostat do kontaktu se skrytými kabely, držte elektrické zařízení pouze za izolované úchopy. Prvky, které se dostanou do kontaktu se „živým“ vodičem mohou přenést „živé“ napětí na kovové části zařízení a způsobit obsluze úraz elektrickým proudem.

Bezpečnostní opatření při používání nástroje pro krimpování

- Při používání tohoto zařízení postupujte podle níže uvedených pokynů:

Bezpečnostní opatření pro zacházení se zařízením

- Nikdy nepracujte se zařízením, jehož hlava směřuje směrem k okolostojícím osobám.
- Pokud bylo zařízení skladováno delší dobu při teplotě 0 °C nebo nižší, ponechte ho přibližně 60 minut temperovat při teplotě 10 °C až 15 °C. Bude tak zajištěn plynulý tok hydraulického oleje a také správná funkce lisu.
- Nářadí nepouštějte na zem ani nevystavujte mechanickým otřesům. Toto zařízení obsahuje velký počet malých součástí a přesných dílů. Při náhlých otřesech nebude zařízení pracovat správně.
- Zařízení nevystavujte dešti nebo sněhu.
- Zařízení nikdy nepoužívejte bez nasazeného krytu a konektoru.
- Nářadí vždy směřujte mimo dosah jiných osob.
- Dbejte na to, abyste zařízení neupustili na zem. Mohlo by dojít k poškození hydraulického obvodu a následné nesprávné funkci zařízení.
- Hlavu a píst udržujte v čistotě. K čištění hlavy lze použít ředidla, ale neměla by se používat na plastové tělo. K čištění korpusu použijte mýdlo a vodu.

Bezpečnostní opatření při používání akumulátoru

- Svorky nesmíte nikdy uvést do zkratu.
- Akumulátor chraňte před vodou, olejem nebo organickými rozpouštědly.
- Akumulátor nerozebírejte ani neupravujte.
- Pokud akumulátor likvidujete, nevystavujte ho plamenům ani ho nelikvidujte jako běžný domovní odpad. (Podporujeme recyklaci.) (Viz strana 49.)
- Akumulátor nevyhazujte ani nerozebírejte.
- Akumulátor neponechávejte v místech, na nichž teplota dlouhodobě dosahuje hodnoty 40 °C nebo vyšší.
- Akumulátor neuvádějte do zkratu tím, že na jeho svorky necháte padat nečistoty nebo prach. Tento stav povede k poruše. Pokud jsou jeho svorky zoxidované, akumulátor nepoužívejte.
- Akumulátoru je vybaven ochrannou funkcí, která kvůli prodloužení životnosti odpojí výstup. Pokud je zbývající úroveň nabití akumulátoru nízká, motor zařízení se může zastavit, i když je během používání provozní spínač stisknutý. Tento stav však není způsoben poruchou, ale ochrannou funkcí. V tomto případě akumulátor okamžitě dobijte.

Bezpečnostní opatření pro zacházení s nabíječkou

- Tato nabíječka je vybavena indikátorem (vícebarevná LED), který zobrazuje stav nabíjení akumulátoru.
- Nabíječku neuvádějte do zkratu tím, že do její kontaktního slotu necháte padat nečistoty nebo prach. Tento stav povede k poruše. Pokud jsou kovové svorky zoxidované, nabíječku nepoužívejte.

Symboly

Pouze pro země EU
Vzhledem k existenci nebezpečných součástí v zařízení může mít odpad z elektrických a elektronických zařízení, akumulátorů a baterií negativní dopad na životní prostředí a lidské zdraví.
Elektrická a elektronická zařízení nelikvidujte jako domovní odpad!
V souladu s evropskou směrnicí o odpadních elektrických a elektronických zařízeních a o akumulátorech a bateriích a odpadních akumulátorech a bateriích, jakož i jejich přizpůsobení vnitrostátním právním předpisům, je nutno odpad elektrozařízení, baterie a akumulátory skladovat odděleně a předávat do samostatného sběrného místa komunálního odpadu, které je provozováno v souladu s předpisy o ochraně životního prostředí.
To je označeno symbolem přeškrtnuté popelnice s kolečky umístěným na zařízení.

⚠VAROVÁNÍ: Abyste snížili nebezpečí úrazu elektrickým obloukem, zásahu elektrickým proudem a materiálním škodám, pracujte pokud možno na vedeních bez napětí. Nástroj není izolován. Pokud je nutno pracovat na vedeních pod napětím, ujistěte se, že byla nejprve provedena všechna vhodná bezpečnostní opatření, včetně těch, která jsou uvedena v bezpečnostní normě NFPA 70E.

Hluk

Typická úroveň hluku (s filtrem typu A) podle normy EN62841-1:
Hladina akustického tlaku (K=3 dB(A)): 61,9 dB(A)
Hladina akustického výkonu (K=3 dB(A)): 73,1 dB(A)

POZNÁMKA: Deklarovaná hodnota emisí hluku byla naměřena v souladu se standardní testovací metodou a lze ji využít ke srovnávání nástrojů mezi sebou.

POZNÁMKA: Deklarovanou hodnotu emisí hluku lze také použít k předběžnému posouzení expozice.

⚠VAROVÁNÍ:
- **Používejte chrániče sluchu.**
- **Úroveň hlukových emisí během skutečného používání nástroje se může od deklarované hodnoty lišit. Závisí na způsobech, jakými se nástroj používá, zejména podle druhu opracovávaného materiálu.**
- **Ujistěte se, že znáte bezpečnostní opatření na ochranu obsluhy nástroje, která jsou založena na odhadu expozice ve skutečných podmínkách (za předpokladu posouzení všech fází operačního cyklu – kromě doby spuštění také intervalů, kdy je nástroj vypnutý a kdy běží naprázdno).**

Vibrace

Celková úroveň vibrací (triaxiální vektorový součet) podle normy EN62841-1:
Rukojeť: 0,4 m/s^2
Nejistota (K): 1,5 m/s^2

POZNÁMKA: Deklarované hodnoty emisí hluku byly naměřeny v souladu se standardní testovací metodou a lze je využít ke srovnávání nástrojů mezi sebou.

POZNÁMKA: Deklarované hodnoty emisí hluku lze také použít k předběžnému posouzení expozice.

⚠VAROVÁNÍ:
- **Úroveň emisí vibrací během skutečného používání nástroje se může od deklarované hodnoty lišit. Závisí na způsobu, jakými se nástroj používá, zejména podle druhu opracovávaného materiálu.**
- **Ujistěte se, že znáte bezpečnostní opatření na ochranu obsluhy nástroje, která jsou založena na odhadu expozice ve skutečných podmínkách (za předpokladu posouzení všech fází operačního cyklu – kromě doby spuštění také intervalů, kdy je nástroj vypnutý a kdy běží naprázdno).**

Vhodný akumulátor a nabíječka

Akumulátor	BL1815N / BL1820B / BL1830B / BL1840B / BL1850B / BL1860B
Nabíječka	DC18RC / DC18RD / DC18RE / DC18SD / DC18SE / DC18SF / DC18SH / DC18WC

- Některé z výše uvedených typů akumulátorů a nabíječek nemusí být ve vaší oblasti dostupné.
- Před nabíjením akumulátoru si nezapomeňte přečíst také návod k použití nabíječky.

⚠**VAROVÁNÍ: Používejte pouze výše uvedené typy akumulátorů a nabíječek.** Při použití jiných typů akumulátorů a nabíječek může dojít ke zranění a/nebo požáru.

Důležité bezpečnostní pokyny pro akumulátor

1. **Před použitím akumulátoru se seznamte se všemi pokyny a varovnými symboly na nabíječce (1), akumulátoru (2) a na výrobku (3), který akumulátor používá.**
2. **Akumulátor nerozebírejte ani do něj nezasahujte.** Mohlo by dojít ke vzniku požáru, přehřátí nebo explozi.
3. **Pokud se provozní doba výrazně zkrátila, okamžitě jej přestaňte používat. Jinak může dojít k přehřátí, vzniku popálenin a dokonce i k výbuchu.**
4. **Pokud se vám dostane elektrolyt do očí, vypláchněte je čistou vodou a okamžitě vyhledejte lékařskou pomoc. Jinak může dojít ke ztrátě zraku.**
5. **Kontakty akumulátoru chraňte před zkratem:**
   (1) **Svorek se nedotýkejte vodivými předměty.**
   (2) **Akumulátor neukládejte do krabic s jinými kovovými předměty, např. s hřebíky, mincemi apod.**
   (3) **Akumulátor nevystavujte vlhku nebo dešti.**

   Při zkratu může v akumulátoru vzniknout velký průtok proudu, může dojít k jeho přehřátí, popálení či dokonce havárii.
6. **Nástroj a akumulátor neskladujte ani nepoužívejte v prostředí, kde teplota může dosáhnout nebo překročit 50 °C (122 °F).**
7. **Akumulátor nevhazujte do ohně, ani když je vážně poškozen nebo skončila jeho životnost. Akumulátor může v ohni explodovat.**
8. **Akumulátor neškrábejte, neřežte, nemačkejte, neházejte, nepouštějte a chraňte před nárazy tvrdými předměty.** Mohlo by tak dojít ke vzniku požáru, přehřátí nebo explozi.
9. **Nepoužívejte poškozený akumulátor.**
10. **Lithium-iontové články jsou legislativně zařazeny mezi Nebezpečné zboží.**

    U komerční přepravy např. třetími stranami nebo zprostředkovateli, je nutno dodržovat zvláštní požadavky na balení a označování.

    Přípravu položky před odesláním konzultujte s odborníkem pro nebezpečný materiál. Dodržujte také národní předpisy, které jsou pravděpodobně mnohem podrobnější.

    Otevřené kontakty přelepte páskou nebo jinak zakryjte a akumulátor zabalte tak, aby se v obalu nemohl pohybovat.
11. **Při likvidaci vyjměte akumulátor z nástroje a odložte jej na bezpečném místě. Dodržujte místní předpisy týkající se likvidace akumulátorů.**
12. **Akumulátory používejte pouze s výrobky specifikovanými společností Makita.** Při instalaci akumulátorů do nekompatibilních produktů může dojít k požáru, nadměrnému teplu, výbuchu nebo úniku elektrolytu.
13. **Pokud se nebude zařízení delší dobu používat, akumulátor se z něj musí vyjmout.**
14. **Akumulátor se během použití a po něm může zahřát a může způsobit nízkoteplotní popáleniny. Věnujte pozornost manipulaci s horkými akumulátory.**
15. **Bezprostředně po použití se nedotýkejte kontaktních svorek nástroje. Mohou být horké a způsobit popáleniny.**
16. **Dbejte na to, aby na svorkách neulpěly třísky, prach nebo nečistoty, a na akumulátoru nevznikly otvory nebo rýhy.** Může dojít k zahřátí, vznícení, prasknutí nebo poruše nástroje nebo akumulátoru, což může mít za následek popáleniny nebo zranění osob.
17. **Pokud nástroj není určen k použití v blízkosti vysokonapěťového elektrického vedení, akumulátor v tomto prostředí nepoužívejte.** Mohlo by dojít k poruše nebo havárii zařízení či akumulátoru.
18. **Akumulátor udržujte mimo dosah dětí.**

TYTO POKYNY SI ULOŽTE.

⚠**UPOZORNĚNÍ:**
- **Používejte pouze originální akumulátory Makita.** Pokud použijete neoriginální akumulátory jiného výrobce než Makita nebo akumulátory, které byly upraveny, může dojít k explozi akumulátoru a vzniku požáru, poranění a dalším škodám. Dojde také ke ztrátě záruky na zařízení Makita a nabíječku.

Tipy pro zachování maximální životnosti akumulátoru

1. **Akumulátor před úplným vybitím dobijte. Pokud zaznamenáte snížení výkonu zařízení, přestaňte ho používat a akumulátor nabijte.**
2. **Plně nabitý akumulátor nikdy znovu nenabíjejte. Přebíjením se doba životnosti akumulátoru zkracuje.**
3. **Akumulátor nabíjejte při pokojové teplotě 10 °C až 40 °C (50 °F až 104 °F). Horký akumulátor nechte před nabíjením vychladnout.**
4. **Pokud nebudete akumulátor používat, vyjměte ho ze zařízení nebo z nabíječky.**
5. **Pokud akumulátor delší dobu nepoužíváte (déle než šest měsíců), nabijte ho.**

Součásti a standardní příslušenství

DTC301/DTC302

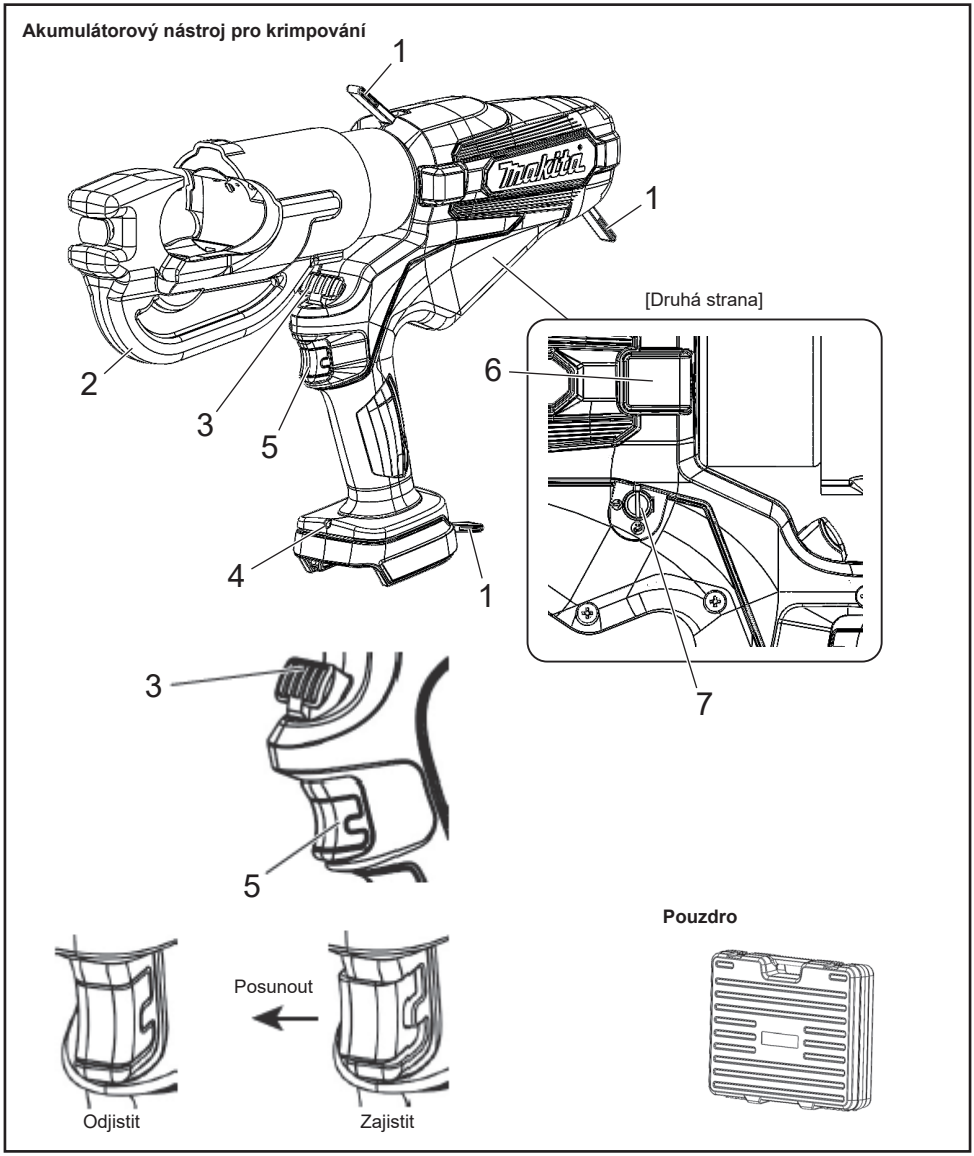

1	Popruh	5	Spoušť s aretací
2	Hlava	6	K servisním účelům (Kryt nesundávejte.)
3	Knoflík pro uvolnění	7	Automatické zatažení (Viz strana 50.)
4	Pracovní LED osvětlení		

Akumulátor

- V době nákupu může být aktivována funkce ochrany akumulátoru, protože není dostatečně nabitý. (Buďte opatrní, protože při manipulaci s vypínačem může dojít ke spuštění výrobku.) Před použitím nabijte akumulátor pomocí rychlonabíječky.
- Pokud výrobek nepoužíváte, nasaďte na akumulátor kryt. Zajistí ochranu akumulátoru před vodou a prachem.
- Pokud výrobek delší dobu nepoužíváte, uskladněte ho s vyjmutým akumulátorem.

Prodloužení životnosti akumulátoru

- Pokud budete mít pocit, že síla nářadí slábne, přestaňte jej používat a akumulátor nabijte.
- Plně nabitý akumulátor nikdy znovu nenabíjejte.
- Akumulátor nabíjejte při teplotě 10 °C až 40 °C.
- Pokud se akumulátor zahřeje (například ihned po použití), doporučujeme jej vložit do nabíječky, aby se ochladil a nabil.
- Pokud se lithium-iontový akumulátor nebude delší dobu používat (alespoň 6 měsíců), doporučujeme ho nabít a poté uskladnit.

Sběr akumulátorů

- Použité akumulátory se sbírají k recyklaci. Akumulátor odneste do prodejny, kde jste výrobek zakoupili, nebo do prodejní kanceláře společnosti Makita.

Recyklace lithium-iontového akumulátoru

Nasazení a vyjmutí akumulátoru

⚠VAROVÁNÍ:

Akumulátor vložte správně do výrobku. Pokud je červená část v horní části tlačítka viditelná, akumulátor není na svém místě zcela zajištěn. Akumulátor zasuňte pevně, aby nebyla vidět celá červená část.

- Pokud není akumulátor zasunut dostatečně, může se oddělit a způsobit nehodu.

- Chcete-li akumulátor od tohoto výrobku odpojit: A. přidržte tlačítko na přední straně akumulátoru a B. vysunutím jej vyjměte.
- Při nasazování vyrovnejte polohu akumulátoru s drážkami na výrobku a poté ho zasuňte opačným postupem až na doraz. Pokud je v tomto okamžiku červená část v horní části tlačítka viditelná, akumulátor není na svém místě zcela zajištěn. Akumulátor zasuňte správně až na doraz, aby nebyla vidět celá červená část.

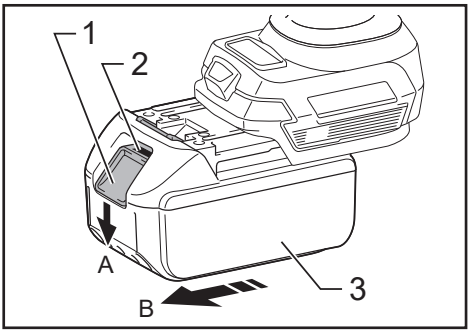

► 1. Tlačítko 2. Červená část 3. Akumulátor

Kontrola zbývající kapacity akumulátoru

Platí pouze pro akumulátory opatřené indikátorem

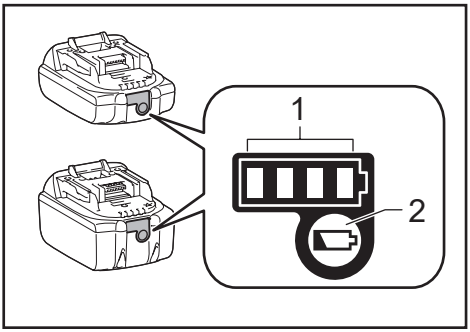

► 1. Indikátory 2. Kontrolní tlačítko

Zbývající kapacitu zobrazíte stiskem kontrolního tlačítka na akumulátoru. Indikátor se rozsvítí na několik sekund.

Indikátory			Zbývající kapacita
■ Svítí	□ Nesvítí	◪ Bliká	
■ ■ ■ ■			75 % až 100 %
■ ■ ■ □			50 % až 75 %
■ ■ □ □			25 % až 50 %
■ □ □ □			0 % až 25 %
◪ □ □ □			Nabijte akumulátor.
■ ■ □ □ ↑↓ □ □ ■ ■			Akumulátor může být vadný.

POZNÁMKA: Vzhledem k podmínkám používání a teplotě prostředí se zobrazená kapacita může od skutečného stavu mírně lišit.

POZNÁMKA: První indikátor (levý krajní) bude při aktivaci systému ochrany akumulátoru blikat.

Použitelný rozsah komprese

Akumulátorový nástroj pro krimpování	DTC301	DTC302
Použitelný rozsah komprese	Od 6 do 400 mm^2	

Technické údaje

Akumulátorový nástroj pro krimpování	DTC301	DTC302
Jmenovitý výkon	120 kN	
Množství oleje	180 ml	
Elektromotor	Stejnosměrný motor	
Rozměry (mm)	H415 × V289 × Š92	H437 × V287 × Š92
Hmotnost	6,8 až 7,1 kg	7,5 až 7,8 kg

Hmotnost se může lišit v závislosti na nástavci (nástavcích), včetně akumulátoru. Nejlehčí a nejtěžší kombinace jsou uvedeny v tabulce.

Jak zařízení používat

Připojení akumulátoru

1. Přidržujte západku a akumulátor vysuňte. Nový akumulátor pevně zasuňte na místo.
2. Po nasazení akumulátor jemným zatažením zkontrolujte, zda je pevně na svém místě. Při vytahování akumulátoru netlačte na západku.

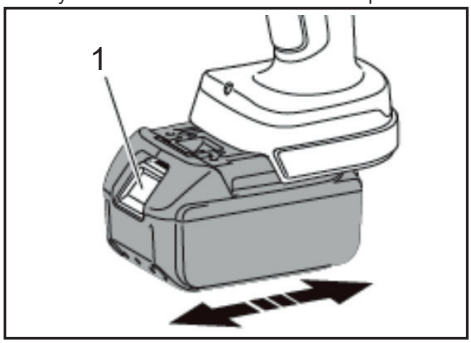

► 1. Západka

Volba funkce Automatické / Ruční zatažení

Při automatickém zatažení se píst po dokončení komprese automaticky zasune do původní polohy.

Při dodání výrobku je funkce Automatické zatažení aktivována.

Chcete-li přepnout na funkci Manuální zatažení, sejměte kryt a plochým šroubovákem nastavte směr drážky ⇨. Chcete-li znovu aktivovat automatickou funkci, změňte směr drážky na ⇦.

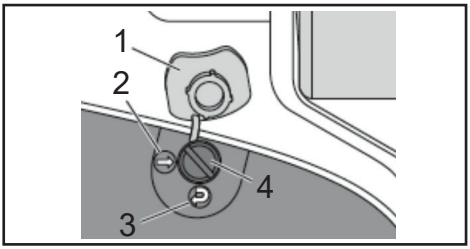

► 1. Kryt 2. VYPNUTO 3. ZAPNUTO 4. Drážka

Spoušť a knoflík pro uvolnění

Při stisknutí spouště se píst posune vpřed.

Spoušť přidržujte, dokud nedosáhne nastaveného zatížení.

Poté se píst automaticky zasune do spodní polohy.

Chcete-li, aby se píst zastavil v požadované poloze, klepněte jednou na spoušť. (režim automatického zatažení).

Chcete-li, aby zatažení probíhalo ručně, stiskněte knoflík pro uvolnění. Dokud je stisknuta uvolňovací páčka, píst bude pokračovat v zatahování (režim ručního a automatického zatažení). Při stisku provozního spínače se uvede do chodu motor a píst se zvedne.

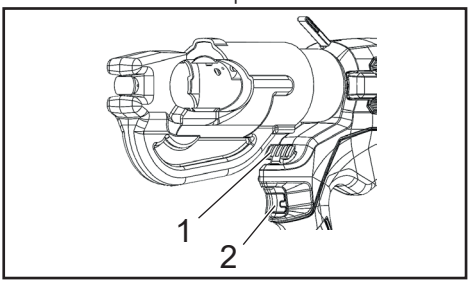

► 1. Knoflík pro uvolnění 2. Spoušť

Krimpování

1. Vyberte sadu lisovacích matric pro použitý konektor a kabel.
2. Zatáhněte za spoušť a posuňte píst, dokud nebude přístupný uvolňovací kolík matrice. Stiskněte uvolňovací kolík na pístu a zasuňte matrici na místo.
3. Zvedněte uvolňovací knoflík matrice na horní části hlavy „C“ a druhou polovinu matrice zasuňte dovnitř.
4. Konektor umístěte mezi lisovací matrice a zatáhněte za spoušť, aby konektor zůstal na místě.
5. Kabel zasuňte zcela do otvoru konektoru a zatáhněte za spoušť, dokud nebude konektor zcela stlačen.
6. Stále tiskněte spoušť. Píst se automaticky zasune do spodní polohy (režim automatického zatažení).
7. Konektor vyjměte z nástroje.
8. Po 5 minutách používání nechte nástroj 30 minut odpočinout. Při nepřetržitém používání po dobu delší než 5 minut motor shoří.

   Kvůli ochraně motoru nástroj nepoužívejte, pokud se oblast s označením vysokých teplot zahřeje.

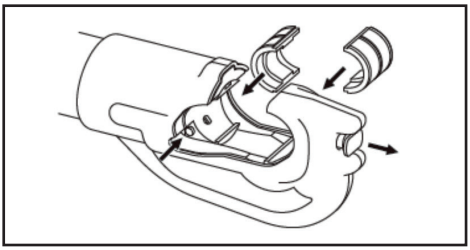

Připevnění ramenního popruhu

Volitelné příslušenství

Ramenní popruh lze připevnit k závěsným kroužkům nástroje, které slouží k jeho přenášení.

⚠VAROVÁNÍ:

- **Při práci s nástrojem si ramenní popruh vždy sundejte. Jinak může dojít ke ztrátě rovnováhy a k nehodě.**
- **Používejte pouze ramenní popruh určený pro tento nástroj. Ověřte si, zda je ramenní popruh během přenášení spolehlivě připevněn k nástroji.**
- **Při používání pečlivě zkontrolujte ramenní popruh a závěsné kroužky kvůli poškození, prasklinám, nebo deformaci.** Pokud zjistíte poškození, přestaňte ramenní popruh používat a požádejte autorizované servisní středisko Makita o opravu.

Údržba/Kontrola

- K zajištění dobrého stavu nástroje je nutná každodenní údržba.
- Nástroj neskladujte ve vlhkém prostředí, aby byla zachována plynulá pohyblivost a nedocházelo ke korozi.
- Pokud je nástroj poškozen běžným provozem po více než 10 000 použitích, znamená to konec jeho životnosti.
  Ani po výměně poškozeného dílu již nástroj nepoužívejte.
- Pokud se díl vyrobený z plastu znečistí, otřete jej mýdlovým hadříkem.
- Pokud je akumulátor uskladněn samostatně, nezapomeňte na svorky nasadit kryt, aby nedošlo ke zkratu.
- Kvůli degradaci jeho součástí nebo hydraulického oleje se může výkon nástroje zhoršit.
  Nechte si na nástroji udělat každé dva roky servisní údržbu (za poplatek), abyste jej mohli používat až do konce jeho životnosti. Další informace získáte v autorizovaném servisním středisku.

SLOVENSKO: Prevod originalnih navodil

⚠OPOZORILO: Preberite in osvojite vsebino vseh navodil in varnostnih informacij v tem vodniku za uporabnika in navodilih za uporabo. Nepredvidena uporaba lahko povzroči resne poškodbe ali smrt.

- **Zahvaljujemo se vam za nakup našega baterijskega stiskalnika.**
- **Pred uporabo opreme temeljito in pozorno preberite ta navodila za uporabo. Ko preberete ta navodila za uporabo, jih shranite na lahko dostopno mesto.**

Previdnostni ukrepi

Obvezno upoštevajte sledeče

V nadaljevanju so navedene vse postavke, ki jih morate upoštevati, da preprečite poškodbe ljudi in lastnine.

⚠OPOZORILO: Ob nepravilni uporabi tega izdelka lahko pride do smrtnih ali resnih poškodb uporabnika.

1) Varnost na delovnem mestu

a) Delovno mesto ohranjajte čisto in dobro razsvetljeno. Nered in tema na delovnem mestu lahko privedeta do nesreč.

b) Električnih orodij ne uporabljajte v eksplozivnih ozračjih kot npr. v bližini vnetljivih tekočin, plinov ali prahu. Električna orodja lahko povzročijo iskre, ki lahko zanetijo prah ali hlape.

c) Otrokom in opazovalcem ne dovolite v bližino delujočega električnega orodja. Zaradi odvrnitve pozornosti lahko izgubite nadzor nad orodjem.

2) Električna varnost

a) Vtiči električnega orodja se morajo ujemati z vtičnico. Vtiča nikoli ne spreminjajte. Pri uporabi ozemljenega električnega orodja ne uporabljajte adapterskih vtičev. Z uporabo nespremenjenih vtičev in ustreznih vtičnic boste zmanjšali nevarnost električnega udara.

b) Preprečite stik telesa z ozemljenimi površinami, kot so cevi, radiatorji, kuhinjski štedilniki in hladilniki. Obstaja namreč povečana nevarnost električnega udara, če je vaše telo ozemljeno.

c) Električnih orodij ne izpostavljajte dežju ali mokrim pogojem. Voda, ki pride v električno orodje, bo povečala tveganje električnega udara.

d) Ne zlorabljajte kabla. Kabla nikoli ne uporabljajte za prenašanje, vlečenje ali izklapljanje električnega orodja iz vtičnice. Kabla ne približujte vročini, olju, ostrim robovom ali premikajočim se delom. Poškodovani ali zavozlani kabli povečajo nevarnost električnega udara.

e) Kadar z električnim orodjem delate na prostem, uporabite podaljšek, ki je primeren za uporabo na prostem. Uporaba kabla, primernega za zunanjo uporabo, zmanjša nevarnost električnega udara.

f) Če je uporaba električnega orodja v vlažnem okolju neizogibna, uporabite vir napajanja, ki je zaščiten z napravo na residualni tok (RCD). Uporaba RCD-ja zmanjša nevarnost električnega udara.

3) Osebna varnost

a) Ko upravljate električno orodje, bodite zbrani, pazite, kaj delate, in ravnajte razumno.

Če ste utrujeni ali pod vplivom drog, alkohola ali zdravil, orodja ne uporabljajte. Trenutek nepozornosti med delovanjem električnega orodja lahko povzroči resne telesne poškodbe.

b) Uporabljajte osebno zaščitno opremo. Vedno uporabljajte zaščito za oči. Uporaba zaščitne opreme, kot so protiprašna maska, varnostni čevlji s protizdrsnim podplatom, trda čelada ali zaščita za sluh, zmanjša možnost telesnih poškodb.

c) Preprečite nenamerni vklop naprave. Preden orodje priključite na električno omrežje in/ali baterijski komplet, ga dvignete ali nosite, se prepričajte, da je stikalo v položaju za izklop. Prenašanje električnega orodja s prstom na stikalu ali priklop električnega orodja v vtičnico z vklopljenim stikalom, lahko povzroči nesrečo.

d) Odstranite morebitne nastavitvene ključe, preden vključite električno orodje. Če ključ pustite pritrjen na vrtečem se delu električnega orodja, lahko pride do telesnih poškodb.

e) Ne segajte predaleč. Med delom ohranjajte stabilnost. Tako boste imeli boljši nadzor nad električnim orodjem v nepredvidljivih situacijah.

f) Bodite ustrezno oblečeni. Ne nosite ohlapnih oblačil ali nakita. Las, oblačil in rokavic ne približujte premikajočim se delom. Ohlapna oblačila, nakit ali dolgi lasje se lahko zataknejo v premikajoče se dele.

g) Če so naprave predvidene za priklop na odsesovalno napravo in zbiralnike, jih je treba ustrezno priključiti in pravilno uporabljati. Uporaba zbiralnika za prah lahko zmanjša nevarnosti, povezane s prahom.

h) Ne dovolite, da vas poznavanje, pridobljeno s pogosto uporabo orodij, zadovolji in prezrete načela glede varnosti orodij. Neprevidno ravnanje lahko v delčku sekunde povzroči nastanek hudih poškodb.

4) Uporaba in nega električnega orodja

a) Električnega orodja ne uporabljajte s silo. Uporabite ustrezno električno orodje glede na delo, ki ga želite izvajati. Pravilno električno orodje bo delo opravilo bolje in varneje, s hitrostjo, za katero je zasnovano.

b) Ne uporabljajte električnega orodja, če ga ne morete vklopiti ali izklopiti s stikalom. Vsako električno orodje, ki ga ni mogoče upravljati s stikalom, je nevarno in ga je treba popraviti.

c) Izklopite vtič iz električnega vira in/ali odstranite baterijski komplet iz električnega orodja, preden začnete z nastavitvami, zamenjavo dodatkov ali preden orodje pospravite. Takšni preventivni varnostni ukrepi zmanjšajo tveganje za nenamerni zagon električnega orodja.

d) Električna orodja v mirovanju shranite izven dosega otrok in osebam, ki niso seznanjene z električnim orodjem ali s temi navodili, ne dovolite uporabljati električnega orodja. Električna orodja v rokah neusposobljenih uporabnikov so nevarna.

e) Vzdržujte električno orodje in dodatke. Preverite poravnanost premičnih delov, prepričajte se, da deli niso zlomljeni in da ni drugih stanj, ki bi vplivala na delovanje električnega orodja. Če je električno orodje poškodovano, ga je treba pred uporabo popraviti. Številne nesreče se zgodijo zaradi slabo vzdrževanih električnih orodij.

f) Rezalno orodje vzdržujte ostro in čisto. Pravilno vzdrževana rezalna orodja z ostrimi rezalnimi robovi se bodo manj verjetneje sprijemala in so lažje vodljiva.

g) Električno orodje, dodatke, nastavke orodja itd. uporabljajte v skladu s temi navodili, pri čemer upoštevajte delovne pogoje in delo, ki ga želite opraviti.
Uporaba električnega orodja za postopke, ki se razlikujejo od predvidenih, lahko vodi do nevarnih situacij.

h) Ročaje in oprijemljive površine vzdržujte suhe, čiste in brez olja in masti. Drseči ročaji in oprijemljive površine ne omogočajo varne uporabe in nadzora nad orodjem v nepričakovanih situacijah.

5) Uporaba baterijskega orodja in vzdrževanje

a) Baterijo polnite samo s polnilnikom, ki ga je določil proizvajalec. Polnilnik, ki je primeren za eno vrsto baterijskega kompleta, lahko povzroči tveganje za nastanek požara, kadar se uporablja z drugim baterijskim kompletom.

b) Električna orodja uporabljajte samo s predvidenimi baterijskimi kompleti. Uporaba drugih baterijskih kompletov lahko vodi do poškodb in požara.

c) Ko baterijskega kompleta ne uporabljajte, ga ne približujte drugim kovinskim predmetom, kot so papirnate sponke, kovanci, ključi, žeblji, vijaki in drugi majhni kovinski predmeti, ki bi lahko vzpostavili povezavo med terminali baterije. Kratek stik med terminali baterije lahko povzroči opekline ali požar.

d) Pri napačni uporabi lahko tekočina brizgne iz baterije; preprečite stik. V primeru nenamernega stika prizadeto mesto sperite z vodo. Če vam tekočina pride v oči, poiščite tudi zdravniško pomoč.
Tekočina, ki brizgne iz baterije, lahko povzroči draženje ali opekline.

e) Ne uporabljajte baterijskega kompleta ali orodja, ki je poškodovano ali spremenjeno. Poškodovane ali spremenjene baterije lahko vodijo do nepredvidljivega vedenja, ki lahko vodi do požara, eksplozije ali tveganja poškodb.

f) Baterijskega kompleta ali orodja ne izpostavljajte požaru ali prekomerni temperaturi. Izpostavljenost požaru ali temperaturam nad 130 °C lahko povzroči eksplozijo.

g) Upoštevajte vsa navodila za polnjenje in baterijskega kompleta ali orodja ne polnite izven temperaturnega območja, navedenega v navodilih. Nepravilno polnjenje ali polnjenje pri temperaturah izven navedenega temperaturnega območja, lahko poškoduje baterijo in poveča nevarnost tveganja.

6) Servis

a) Električno orodje mora servisirati usposobljeno servisno osebje, pri čemer mora uporabljati identične nadomestne dele. Tako je zagotovljeno vzdrževanje varnosti električnega orodja.

b) Poškodovanih baterijskih kompletov nikoli ne servisirajte. Baterijske komplete lahko servisira samo proizvajalec ali pooblaščeni ponudniki storitev. Ko izvajate postopek, pri katerem lahko pride pritrdilni element v stik s skrito električno napeljavo, držite električno orodje na izoliranih oprijemalnih površinah. Pritrdilni elementi, ki se dotaknejo žice pod napetostjo, lahko povzročijo, da izpostavljeni kovinski deli električnega orodja začnejo prevajati elektriko, s tem pa uporabniku grozi nevarnost udara električnega toka.

Previdnostni ukrepi pri uporabi baterijskega stiskalnika

- Pri uporabi tega orodja sledite navodilom, kot je prikazano spodaj:

Previdnostni ukrepi za orodje

- Orodja nikoli ne uporabljajte tako, da je glava obrnjena proti opazovalcem.
- Kadar orodje dlje časa hranite pri temperaturi 0 °C ali manj, ga pustite približno 60 minut na temperaturi med 10 °C in 15 °C. S tem boste zagotovili enostaven pretok hidravličnega olja in pravilno delovanje orodja.
- Pazite, da orodje ne pade na tla oziroma ga ne izpostavljajte nenadnim sunkom. To orodje vsebuje veliko majhnih komponent in natančnih delov. Če bo orodje izpostavljeno nenadnim sunkom, ne bo pravilno delovalo.
- Orodja ne izpostavljajte vodi, olju ali topilom.
- Orodja nikoli ne uporabljajte brez nameščenih matric in priključka.
- Orodje naj bo vedno usmerjeno stran od ljudi.
- Pazite, da orodje ne pade na tla. Če orodje pade na tla, se lahko poškoduje hidravlični obtok, kar lahko povzroči nepravilno delovanje orodja.
- Poskrbite, da bosta glava in bat vedno čista. Topila se lahko uporabljajo za čiščenje glave, ne sme pa se jih uporabljati za plastično ogrodje. Za čiščenje ogrodja uporabljate milo in vodo.

Previdnosti ukrepi pri uporabi baterijskega kompleta

- Pazite, da na terminalih ne pride do kratkega stika.
- Baterijskega kompleta ne izpostavljajte vodi, olju ali organskim topilom.
- Baterijskega kompleta ne razstavljajte ali spreminjajte.
- Če baterijski komplet zavržete, ga ne izpostavljajte ognju ali ga ne zavrzite med splošne odpadke. (Spodbujamo recikliranje.) (glejte stran 59)
- Baterijskega kompleta ne mečite ali pustite, da pade.
- Baterijskega kompleta ne puščajte na mestu, kjer je temperatura dlje časa enaka ali višja 40 °C.
- Pazite, da z nanosom umazanije ali prahu na terminal ne povzročite kratkega stika baterije, saj lahko to povzroči nepravilno delovanje. Če je terminal zarjavel, baterijskega kompleta ne uporabljajte.
- Za daljšo življenjsko dobo baterijskega kompleta je ta opremljen z zaščitno funkcijo, ki zaustavi izhodno moč. Med uporabo tega orodja se lahko motor ustavi, ko je raven napolnjenosti baterije nizka, tudi če je stikalo za delovanje pritisnjeno. Do tega pojava pride zaradi zaščitne funkcije in ne zaradi nepravilnega delovanja. V takšnem primeru takoj napolnite baterijo.

Previdnostni ukrepi za baterijski polnilnik

- Ta baterijski polnilnik je opremljen z indikatorsko lučko (večbarvna LED lučka), ki prikazuje stanje napolnjenosti baterije.
- Pazite, da z vnosom umazanije ali prahu v režo za vstavitev ne povzročite kratkega stika polnilnika, saj lahko to povzroči nepravilno delovanje. Če je kovinski terminal zarjavel, baterijskega polnilnika ne uporabljajte.

Simboli

Samo za države EU
Zaradi prisotnosti nevarnih komponent v opremi imajo lahko odpadna električna in elektronska oprema, akumulatorji in baterije negativen vpliv na okolje in zdravje ljudi.
Električnih in elektronskih naprav ali baterij ne odlagajte med gospodinjske odpadke!
V skladu z evropsko Direktivo o odpadni električni in elektronski opremi ter Direktivo o baterijah in akumulatorjih ter odpadnih akumulatorjih in baterijah ter upoštevanju državnih zakonov je treba odpadno električno opremo, baterije in akumulatorje hraniti ločeno in jih zavreči na zbirnem mestu za komunalne odpadke, ki deluje v skladu s predpisi o varstvu okolja.
To je označeno s simbolom prečrtanega zabojnika za odpadke, nameščenim na opremi.

⚠OPOZORILO: Da zmanjšate nevarnost nastanka električnega obloka, električnega udara in materialne škode, izvajajte delo na napeljavah, ki niso pod napetostjo, kadar je to mogoče. Orodje ni izolirano. Če je treba delo izvajati na napeljavah, ki so pod napetostjo, pred tem izvedite vse ustrezne previdnostne ukrepe, vključno s tistimi, ki jih vsebuje standard Nacionalnega združenja za požarno zaščito (NFPA) 70E.

Hrup

Tipična A-vrednotena raven hrupa, določena v skladu s standardom EN62841-1:
Raven zvočnega tlaka (K = 3 dB (A)): 61,9 dB (A)
Raven jakosti zvoka (K = 3 dB (A)): 73,1 dB (A)

OPOMBA: Deklarirane emisije hrupa so izmerjene v skladu s standardno metodo testiranja in se lahko uporabijo za primerjavo enega orodja z drugim.

OPOMBA: Deklarirane emisije hrupa se lahko uporabijo tudi pri predhodni oceni izpostavljenosti.

⚠OPOZORILO:
- **Uporabljajte zaščito za sluh.**
- **Emisije hrupa med dejansko uporabo električnega orodja se lahko razlikujejo od deklariranih vrednosti glede na načine uporabe orodja ter predvsem od vrste obdelovanca.**
- **Upoštevajte previdnostne ukrepe za zaščito operaterja, ki temeljijo na oceni izpostavljenosti v dejanskih pogojih uporabe (ob upoštevanju vseh delov delovnega cikla, kot so časi, ko je orodje izklopljeno in ko deluje v prostem teku, poleg časa sprožitve).**

Tresljaji

Skupna vrednost tresljajev (triosna vektorska vsota), določena v skladu s standardom EN62841-1:
Držalo: 0,4 m/s^2
Odstopanje (K): 1,5 m/s^2

OPOMBA: Deklarirane skupne vrednosti tresljajev so izmerjene v skladu s standardno metodo testiranja in se lahko uporabijo za primerjavo enega orodja z drugim.

OPOMBA: Deklarirane skupne vrednosti tresljajev se lahko uporabijo tudi pri predhodni oceni izpostavljenosti.

⚠OPOZORILO:

- **Emisije tresljajev med dejansko uporabo električnega orodja se lahko razlikujejo od deklariranih vrednosti glede na načine uporabe orodja ter predvsem od vrste obdelovanca.**
- **Upoštevajte previdnostne ukrepe za zaščito operaterja, ki temeljijo na oceni izpostavljenosti v dejanskih pogojih uporabe (ob upoštevanju vseh delov delovnega cikla, kot so časi, ko je orodje izklopljeno in ko deluje v prostem teku, poleg časa sprožitve).**

Primeren baterijski vložek in polnilnik

Baterijski vložek	BL1815N / BL1820B / BL1830B / BL1840B / BL1850B / BL1860B
Polnilnik	DC18RC / DC18RD / DC18RE / DC18SD / DC18SE / DC18SF / DC18SH / DC18WC

- Nekateri zgoraj navedeni baterijski vložki in polnilniki morda ne bodo na voljo v regiji, v kateri prebivate.
- Za polnjenje baterije preberite navodila za uporabo baterijskega polnilnika.

⚠**OPOZORILO: Uporabljajte samo zgoraj navedene baterijske vložke in polnilnike.** Uporaba drugačnih baterijskih vložkov in polnilnikov lahko vodi do poškodb in/ali požara.

Pomembna varnostna navodila za baterijski vložek

1. **Pred uporabo baterijskega vložka preberite vsa navodila in previdnostne oznake na (1) baterijskem vložku, (2) bateriji in (3) izdelku, ki uporablja baterijo.**
2. **Baterijskega vložka ne razstavljajte in vanj ne posegajte.** To lahko povzroči požar, prekomerno vročino ali eksplozijo.
3. **Če se je čas delovanja znatno skrajšal, takoj prenehajte z uporabo. Lahko namreč pride do pregrevanja, morebitnih opeklin in celo eksplozije.**
4. **Če vam elektrolit pride v oči, si jih sperite s čisto vodo in takoj pojdite k zdravniku. Lahko namreč oslepite.**
5. **Preprečite kratek stik na baterijskem vložku:**
   (1) **Terminalov se ne dotikajte z nobenim prevodnim materialom.**
   (2) **Baterijskega vložka ne hranite v posodi skupaj z drugimi kovinskimi predmeti, kot so žeblji, kovanci itd.**
   (3) **Baterijskega vložka ne izpostavljajte vodi ali dežju.**

   Kratki stik baterije lahko povzroči velik pretok toka, pregrevanje, morebitne opekline in celo okvaro.
6. **Baterijskega vložka ne hranite ali uporabljajte v prostoru, kjer lahko temperature dosežejo ali presežejo 50 °C (122 °F).**
7. **Baterijskega vložka ne sežigajte, četudi je poškodovan ali povsem izpraznjen. Baterijski vložek lahko v ognju eksplodira.**
8. **Baterijskega vložka ne pribijajte, režite, drobite ali mečite, ter ne pustite, da vanj prileti trd predmet.** To lahko povzroči požar, prekomerno vročino ali eksplozijo.
9. **Ne uporabljajte poškodovane baterije.**
10. **Za vsebovane litij-ionske baterije veljajo zahteve zakona o nevarnih izdelkih.**
    Pri komercialnem prevozu, npr. s strani tretjih oseb, posrednikov ipd., je treba upoštevati posebne zahteve na embalaži in etiketi.
    Za pripravo izdelka na odpošiljanje se je treba glede nevarnih materialov posvetovati s strokovnjakom. Upoštevajte tudi morebitne podrobnejše državne predpise.
    Odprte kontakte prelepite s trakom ali jih prekrijte in baterijo zapakirajte tako, da se v embalaži ne bo mogla premikati.
11. **Pri odstranjevanju baterijskega vložka le-tega odstranite z orodja in ga zavrzite na varnem mestu. Upoštevajte lokalne predpise glede odstranjevanja rabljenih baterij.**
12. **Baterije uporabljajte samo z izdelki, ki jih je določilo podjetje Makita.** Nameščanje baterije v nezdružljive izdelke lahko vodi do požara, prekomerne vročine, eksplozije ali iztekanja elektrolita.
13. **Če orodja dlje časa ne uporabljate, je treba baterijo odstraniti z orodja.**
14. **Med in po uporabi se lahko baterijski vložek segreje, kar lahko povzroči opekline ali blage opekline pri nizki temperaturi. Pri uporabi vročih baterijskih vložkov bodite previdni.**
15. **Terminala orodja se takoj po uporabi ne dotikajte, saj se lahko tako segreje, da povzroči opekline.**
16. **Ne dovolite, da odrezki, prah ali umazanija zaidejo v terminale, odprtine in utore baterijskega vložka.** Zaradi tega se lahko orodje ali baterijski vložek okvari, pregreje, zaneti ali eksplodira, kar lahko vodi do opeklin in telesnih poškodb.
17. **Baterijskega vložka ne uporabljajte v bližini visokonapetostnih električnih napeljav, razen če orodje podpira takšno uporabo.** To lahko povzroči nepravilno delovanje ali okvaro orodja ali baterijskega vložka.

18. **Baterijo hranite izven dosega otrok.**

TA NAVODILA SHRANITE.

⚠POZOR:

- **Uporabljajte samo originalne baterije Makita.** Uporaba neoriginalnih baterij Makita ali baterij, ki so bile spremenjene, lahko vodi do eksplozije baterije, kar lahko povzroči požar, telesne poškodbe in škodo. Prav tako v tem primeru preneha veljati garancija podjetja Makita za orodje in polnilnik Makita.

Napotki za ohranjanje najdaljše možne življenjske dobe baterije

1. **Napolnite baterijski vložek, preden se povsem izprazni. Vedno prenehajte z uporabo orodja in napolnite baterijski vložek, če se moč naprave očitno zmanjša.**
2. **Nikoli ne polnite povsem napolnjenega baterijskega vložka. Prekomerno polnjenje skrajša življenjsko dobo baterije.**
3. **Baterijski vložek polnite na sobni temperaturi med 10 °C in 40 °C (50 °F in 104 °F). Vroč baterijski vložek naj se najprej ohladi, preden ga napolnite.**
4. **Ko baterijskega vložka ne uporabljate, ga odstranite z orodja.**
5. **Napolnite baterijski vložek, če ga dlje časa niste uporabljali (dlje kot 6 mesecev).**

Deli in standardni dodatki

DTC301/DTC302

Baterijski stiskalnik

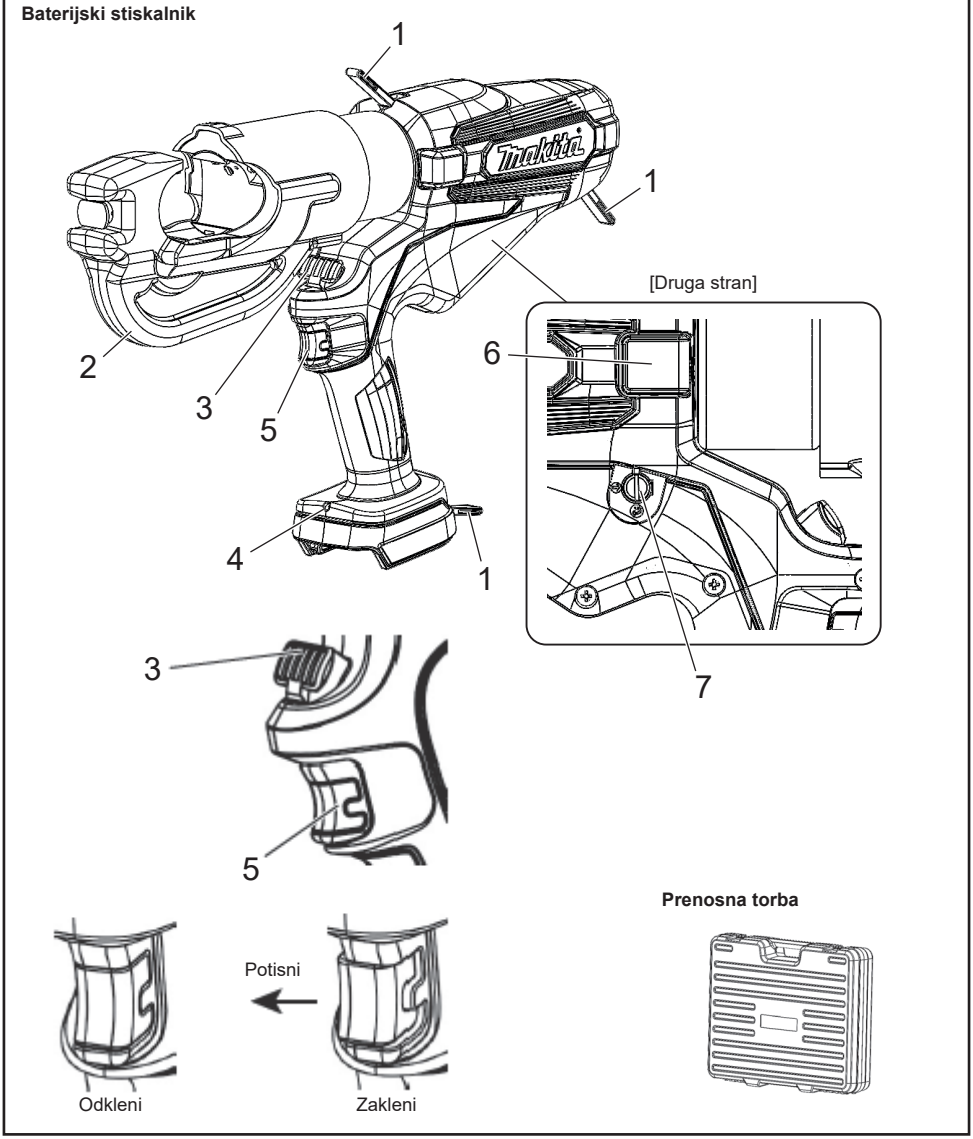

1	Pas	5	Sprožilnik z zaklepom
2	Glava	6	Za servisiranje (ne odstranite pokrova)
3	Sprostitveni gumb	7	Funkcija samodejnega uvleka (glejte stran 60.)
4	LED delovna svetilka		

Baterija

Baterija

- Ob nakupu je lahko aktivirana zaščitna funkcija baterije, ker baterija ni dovolj napolnjena. (Bodite previdni, saj lahko ta izdelek prične delovati, če vklopite stikalo.) Pred uporabo pravilno napolnite baterijo s hitrim polnilnikom.
- Ko izdelka ne uporabljate, pritrdite pokrov baterije. Ta bo zaščitil baterijo pred vodo in prahom.
- Ko izdelka dlje časa ne uporabljate, ga hranite z odstranjeno baterijo.

Podaljšanje življenjske dobe baterije

- Ko začutite, da sila orodja postaja šibka, prenehajte z uporabo in napolnite baterijo.
- Baterije ne polnite, kadar je ta povsem napolnjena.
- Baterijo polnite na sobni temperaturi med 10 °C in 40 °C.
- Ko postane baterija vroča, denimo takoj po uporabi, priporočamo, da jo vstavite v polnilnik, da se ohladi in napolni.
- Če litij-ionske baterije dlje časa ne boste uporabljali (vsaj 6 mesecev), priporočamo, da jo napolnite in nato shranite.

Zbiranje odpadnih baterij

- Odpadne baterije se zbirajo za recikliranje. Odnesite baterijo v trgovino, kjer ste kupili izdelek ali na prodajno mesto z izdelki Makita.

Reciklirajte litij-ionsko baterijo

Nameščanje in odstranjevanje baterije

⚠OPOZORILO:
Baterijo pravilno vstavite v izdelek. Če je rdeč del na vrhu gumba viden, baterija ni povsem zaskočena na mestu. Čvrsto vstavite baterijo, dokler rdeč del ni več viden.

- Če baterija ni povsem vstavljena, se lahko sname in povzroči nezgodo.

- Če želite baterijo odstraniti z izdelka, A. pridržite gumb na sprednjem delu baterije in B. potisnite baterijo, da jo odstranite.
- Pri nameščanju baterije poravnajte baterijo z utori na izdelku, nato pa jo po obratnem postopku vstavite vse do konca. Če je rdeč del na vrhu gumba sedaj viden, baterija ni povsem zaskočena na mestu. Vstavite baterijo vse do konca, dokler rdeč del ni več viden.

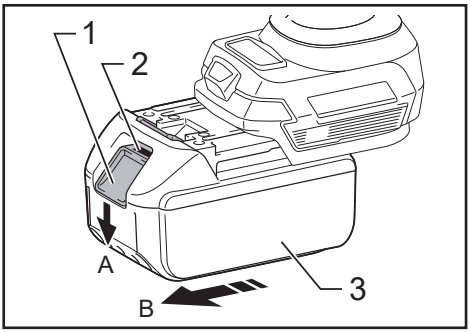

► 1. Gumb 2. Rdeči del 3. Baterija

Prikaz preostale kapacitete baterije

Samo za baterijske vložke z indikatorjem

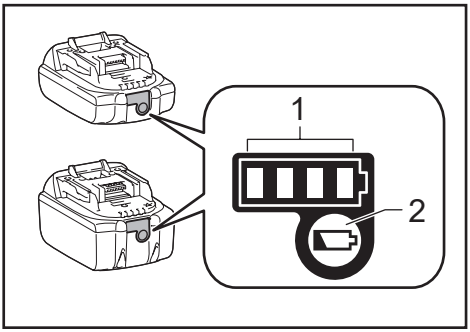

► 1. Indikatorske lučke 2. Gumb za stanje baterije

Pritisnite na gumb za stanje baterije na baterijskem vložku, da se prikaže preostala kapaciteta baterije. Indikatorske lučke bodo za nekaj sekund zasvetile.

Indikatorske lučke			Preostala kapaciteta
■ Sveti	□ Izklopljena	◪ Utripa	
■ ■ ■ ■			75% do 100%
■ ■ ■ □			50% do 75%
■ ■ □ □			25% do 50%
■ □ □ □			0% do 25%
◪ □ □ □			Napolnite baterijo.
■ ■ □ □ ↑↓ □ □ ■ ■			Baterija morda ne deluje pravilno.

OPOMBA: Glede na pogoje uporabe in temperaturo okolice se lahko prikaz malce razlikuje od dejanske kapacitete.

OPOMBA: Med delovanjem zaščitnega sistema baterije bo prva (skrajno leva) indikatorska lučka utripala.

Ustrezno območje stiskanja

Baterijski stiskalnik	DTC301	DTC302
Veljavno območje stiskanja	Od 6 do 400 mm^2	

Specifikacije

Baterijski stiskalnik	DTC301	DTC302
Nazivna izhodna moč	120 kN	
Kapaciteta olja	180 ml	
Električni motor	Motorji na enosmerni tok	
Dimenzija (mm)	415 (G) x 289 (V) x 92 (Š)	437 (G) x 287 (V) x 92 (Š)
Teža	6,8 in 7,1 kg	7,5 in 7,8 kg

Teža se lahko razlikuje glede na priključke, vključno z akumulatorsko baterijo. Najlažja in najtežja kombinacija sta prikazani v preglednici.

Uporaba orodja

Namestitev baterijskega kompleta

1. S pritiskom na zapah izvlecite baterijski komplet. Če želite baterijski komplet zamenjati, potisnite novi komplet čvrsto na mesto.
2. Ko potisnete baterijski komplet, z rahlim potegom preverite, ali je ta popolnoma vstavljen. Ko vlečete baterijo, ne pritiskajte na zapah.

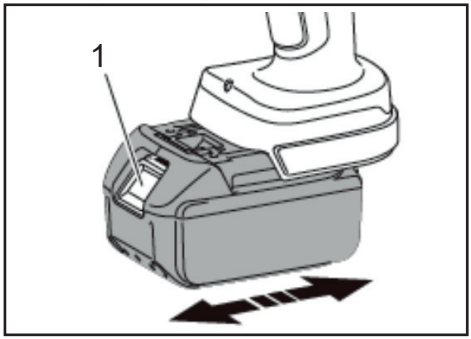

► 1. Zapah

Izberite funkcijo Auto retract (Samodejni uvlek) / Manual (Ročno)

Funckija Auto retract (Samodejni uvlek) je funkcija za samodejni uvlek bata v prvotni položaj po izvedenem stiskanju.

Funkcija Auto retract (Samodejni uvlek) je ob dobavi nastavljena na »ON« (vklopljeno).

Za nastavitev funkcije na ročno delovanje, odstranite pokrov in z izvijačem s plosko glavo nastavite smer utora na ⇨. Za ponovni vklop funkcije spremenite smer utora na ⇦.

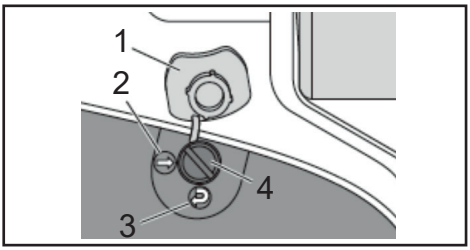

► 1. Pokrov 2. Izklop 3. Vklop 4. Utor

Sprožilnik in sprostitveni gumb

Ob pritisku sprožilnika se bat pomakne naprej.

Sprožilnik držite pritisnjen tako dolgo, dokler ne doseže nastavljene obremenitve.

Bat se nato samodejno uvleče na spodnji konec.

Če želite bat zaustaviti na želenem položaju, sprožilnik pritisnite enkrat. (Način samodejnega uvleka)

Za ročni uvlek bata pritisnite sprostitveni gumb. Bat bo nadaljeval z uvlečenjem tako dolgo, dokler je sprostitveni gumb pritisnjen. (Način ročnega in samodejnega uvleka) S pritiskom na stikalo za upravljanje se sproži motor orodja in dvigne bat.

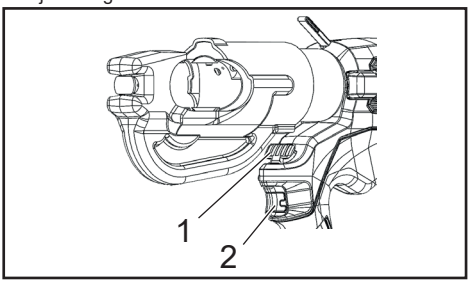

► 1. Sprostitveni gumb 2. Sprožilnik

Postopek stiskanja

1. Za uporabljeni priključek in kabel izberite ustrezen komplet matric za stiskanje.
2. Pritisnite sprožilnik, da se bat pomakne naprej, dokler ni dostopen zatič za sprostitev matrice. Sprostite zatič za sprostitev matrice na batu in matrico pomaknite na njeno mesto.
3. Dvignite sprostitveni gumb za matrico na vrhu glave »C« in potisnite noter še drugo polovico matrice.
4. Priključek postavite med matrici in pritisnite sprožilnik, da ostane priključek na mestu.
5. Kabel vstavite v celoti v ohišje priključka in pritisnite sprožilnik, dokler ni priključek popolnoma stisnjen.
6. Še naprej držite sprožilnik. Bat se samodejno uvleče na spodnji konec. (Način samodejnega uvleka)
7. Odstranite prevodnik iz priključka.
8. Po 5 minutah uporabe orodja naredite 30 minut premora. Če orodje uporabljate neprestano dlje kot 5 minut, bo motor pregorel.

   Da zaščitite motor, orodja ne uporabljajte, če opozorilno območje za visoko vročino postane vroče.

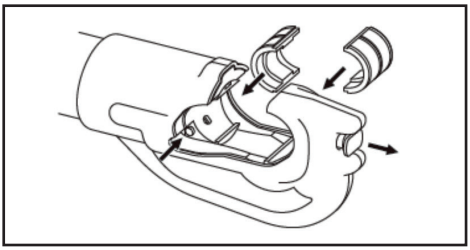

Pritrditev ramenskega pasu

Opcijski dodatek

Ramenski pas je mogoče pritrditi na viseče obročke orodja, tako da lahko orodje prenašate.

⚠OPOZORILO:

- **Pri delu z orodjem z njega vedno odstranite ramenski pas. Če tega ne storite, lahko izgubite ravnotežje in pride do nesreče.**
- **Uporabljajte samo ramenski pas, predviden za to orodje. Prepričajte se, da je ramenski pas varno pritrjen na orodje, ko ga prenašate.**
- **Pri uporabi ramenskega pasu temeljito preglejte ramenski pas in viseče obročke glede poškodb, razpok ali deformacije.** Če opazite kakršne koli poškodbe, prenehajte z uporabo ramenskega pasu in se za popravilo obrnite na pooblaščeni servisni center Makita.

Vzdrževanje/pregled

- Da zagotovite, da ostane orodje v dobrem stanju, je treba orodje dnevno vzdrževati.
- Da zagotovite neovirano premikanje delov in preprečite rjavenje, orodja ne shranjujte v vlažnem prostoru.
- Če se orodje okvari zaradi običajnega delovanja in je bilo uporabljeno več kot 10.000-krat, je doseglo konec svoje življenjske dobe.
  Orodje prenehajte uporabljati, četudi so bili poškodovani deli zamenjani.
- Ko se del iz smole umaže, ga obrišite s krpo, navlaženo z milnico.
- Ko je baterijski komplet shranjen ločeno, terminal pokrijte z dodatno zaščito, da preprečite kratek stik.
- Delovanje orodja se lahko poslabša zaradi obrabe njegovih delov ali degradacije hidravličnega olja.
  Če želite orodje uporabljati do konca njegove življenjske dobe, ga vzdržujte vsaki dve leti (plačljivo). Za nadaljnje informacije se obrnite na pooblaščeno servisno službo.

БЪЛГАРСКИ: Превод на оригиналните инструкции

⚠ПРЕДУПРЕЖДЕНИЕ: Моля, прочетете внимателно и се уверете, че разбирате всички инструкции и информация за безопасност в настоящото ръководство за експлоатация. Използването на инструмента за цели, за които не е предназначен, може да доведе до сериозно нараняване или смърт.

- **Благодарим ви, че закупихте произведения от нас акумулаторен инструмент за кримпване.**
- **Моля, прочетете внимателно тези инструкции за експлоатация, преди да започнете да използвате инструмента. След като прочетете тези инструкции за експлоатация, ги оставете за съхранение на лесно достъпно място.**

Мерки за безопасност

Задължително спазвайте следните правила

По-долу са дадени инструкции, които трябва да спазвате, за да не допуснете нараняване на хора или нанасянето на повреди на имущество.

⚠ПРЕДУПРЕЖДЕНИЕ: Този продукт може да предизвика смърт или сериозно нараняване, ако се използва неправилно или не по предназначение.

1) Безопасност на работното място

a) Мястото за работа трябва да е чисто и добре осветено. В претрупаните с вещи и тъмни места често възникват злополуки.

b) Не използвайте електрически инструменти на места, където има опасност от експлозия, например близо до леснозапалими течности, газове или прах. Електрическият инструмент изпуска искри, които могат да възпламенят праха или парите.

c) Погрижете се, когато използвате електрическия инструмент, наблизо да няма деца или други хора. Може да изгубите контрол върху инструмента, ако се разсеете.

2) Електрическа безопасност

a) Щепселите на електрическите инструменти трябва да съответстват на електрическите контакти. Никога не модифицирайте щепсела. Не използвайте преходници за щепсели на електрически инструменти, които трябва да бъдат заземени. Немодифицираните щепсели и съответстващите електрически контакти намаляват риска от токов удар.

b) Избягвайте контакт на тялото със заземени или заземяващи повърхности като тръби, радиатори, печки и хладилници. Рискът от токов удар е по-висок, ако тялото ви е заземено.

c) Не излагайте уреда на дъжд или влага. Попадането на влага в уреда увеличава риска от токов удар.

d) Използвайте внимателно захранващия кабел. Никога не използвайте кабела за носене или дърпане на електрическия уред или за изваждане на щепсела от контакта. Пазете кабела от топлина, масло, остри ръбове или движещи се части. Повреденият или заплетен кабел увеличава риска от токов удар.

e) Когато използвате електрическия инструмент навън, използвайте удължител, подходящ за работа на открито. Използването на кабел, подходящ за работа на открито намалява риска от токов удар.

f) Ако няма възможност да избегнете използването на електрически уред на влажно място, използвайте захранване със устройство за дефектнотокова защита (RCD). Използването на устройство за дефектнотокова защита (RCD) намалява риска от токов удар.

3) Лична безопасност

a) Когато използвате електрически инструмент, не се разсейвайте, внимавайте какво правите и преценявайте разумно.

Не използвайте електрическия инструмент, когато сте изморени или под въздействието на лекарства, алкохол или наркотици. Момент невнимание, докато използвате електрически инструмент, може да доведе до сериозно нараняване.

b) Използвайте лични предпазни средства. Винаги носете защитни средства за очите. Защитното оборудване като респираторна маска, защитни обувки, които не се пързалят, каска и антифони, които се използват според условията на работа, намаляват значително риска от нараняване.

c) Не допускайте неволно стартиране на уреда. Уверете се, че ключа е в изключено положение преди да свържете инструмента към източник на захранване и/или батерия, преди да го вдигнете или пренасяте. Носене на инструмента с пръсти върху ключа или на електрически уреди със свързан източник на захранване и включен ключ за захранване увеличава вероятността от злополуки.

d) Отстранете всички ключове за регулиране и гаечни ключове, преди да включите уреда. Забравен ключ за регулиране или гаечен ключ, прикрепен към движеща се част на уреда, може да причини нараняване.

e) Не се протягайте. Винаги поддържайте добър баланс и стъпвайте стабилно. Това дава възможност да контролирате електрическия инструмент по-добре, ако възникне неочаквана ситуация.

f) Носете подходящо облекло. Не носете твърде свободни дрехи или висящи бижута. Дръжте косата, дрехите и ръкавиците си далеч от движещите се части. Твърде свободните дрехи, бижутата и дългата коса могат да бъдат захванати от движещите се части на инструмента.

g) Ако са предоставени устройва за улавяне на прах или събиране на отломки, уверете се, че те са свързани и се използват правилно. Използването на устройства за улавяне на праха може да намали свързаните с прах рискове.

h) Не позволявайте рутината от честото използване на инструменти да ви направи твърде самонадеяни и да игнорирате принципите за безопасното им използване. Едно недобре преценено действие може да причини тежки наранявания за по-малко от секунда.

4) Използване и грижа за електрическия инструмент

a) Не пресилвайте електрическия инструмент. Използвайте подходящ електрически инструмент за съответното приложение. С подходящия електрически инструмент ще свършите задачата по-добре и по-безопасно, тъй като той ще работи с оптималните параметри, за които е проектиран.

b) Не използвайте електрическия инструмент, ако ключът не може да го включва и/или изключва. Електрически инструмент, който не може да се управлява от ключа, е опасен и трябва да се ремонтира.

c) Изключвайте щепсела от електрическото захранване и/или свалете батерията от електрическия инструмент, преди регулиране/настройка, смяна на аксесоари или оставяне за съхранение. Тези превантивни мерки намаляват риска от случайно стартиране на електрическия инструмент.

d) Когато не използвате електрическия инструмент, го съхранявайте на място, недостъпно за деца. Не позволявайте на лица, които не са запознати с инструмента или с настоящите инструкции, да го използват. Електрическите инструменти са опасни в ръцете на необучените потребители.

e) Поддържайте електрическите инструменти и аксесоарите. Проверявайте за неправилното положение, недобро закрепване или заяждане на движещите се части, за счупване или износване на части и всички други неща, които могат да повлияят на работата на електрическия инструмент. Ако бъде повреден, електрическият инструмент трябва да бъде ремонтиран преди употреба. Много инциденти са предизвикани от лошо поддържани електрически инструменти.

f) Поддържайте режещите инструменти остри и чисти. Добре поддържаните режещи инструменти с остри режещи ръбове се заплитат по рядко и са по-лесни на използване и контролиране.

g) Използвайте електрическия инструмент, аксесоарите, накрайниците и др. в съответствие с настоящите инструкции, като вземете предвид условията на работа и естеството на работата, която трябва да бъде извършена.
Използването на електрическия инструмент за цели, различни от неговото предназначение, може да доведе до опасна ситуация.

h) Поддържайте дръжките сухи, чисти и без омазняване и мръсотия. Хлъзгавите дръжки и повърхности за хващане не позволяват безопасното използване и контролиране на инструмента в неочаквани ситуации.

5) Използване и грижа за инструменти с батерии

a) Зареждането трябва да се извършва единствено със зарядното устройство, определено от производителя. Зарядно устройство, което е подходящо за един тип батерии, може да създаде опасност от пожар, когато се използва с друг тип батерии.

b) Използвайте електрическия инструмент единствено с определената специално за него батерия. Използването на други батерии може да създаде опасност от пожар или нараняване.

c) Когато не използвате батерията, я дръжте далеч от други метални предмети като кламери, монети, ключове, пирони, винтове и други малки метални предмети, които могат да свържат на късо клемите на батерията. Окъсяване на клемите на батерията може да предизвика изгаряния или пожар.

d) Когато батерията е при неподходящи условия, от нея може да изтече електролит; избягвайте контакт с тази течност. Ако случайно течността попадне върху вас, измийте обилно с вода. Ако течност попадне в очите ви, трябва също така да потърсите медицинска помощ.
Течността, която изтича от батерията, може да причини дразнене или изгаряне.

e) Не използвайте батерия или електрически инструмент, които са модифицирани или повредени. Повредените или модифицираните батерии може да имат непредсказуемо поведение и това да предизвика пожар, експлозия или нараняване.

f) Не излагайте батерията или електрическия инструмент на висока температура или пламъци. Излагането на огън или температура над 130°C може да причини експлозия.

g) Следвайте всички инструкции за зареждане. Не зареждайте батерията или инструмента извън температурния диапазон, посочен в инструкциите. Неправилно зареждане или зареждане при температури извън посочения диапазон може да повреди батерията и да увеличи риска от пожар.

6) Сервизно обслужване

a) Електрическият инструмент трябва да се сервизира единствено от квалифициран ремонтен техник, като се използват само идентични резервни части. Това гарантира запазване на безопасността на електрическия инструмент.

b) Никога не ремонтирайте повредени батерии. Сервизирането на батериите трябва да се извършва единствено от производителя или от оторизирани сервизи. Дръжте електрическия инструмент единствено за изолираните повърхности на ръкохватките, защото челюстите му могат да се допрат до скрити кабели. Ако челюстите на уреда се допрат до скрити кабели под напрежение, неизолираните метални части на електрическия инструмент могат да станат проводник на електричество и да причинят токов удар на оператора.

Предпазни мерки при използване на акумулаторния инструмент за кримпване

- Когато използвате този инструмент, следвайте инструкциите по-долу:

Предпазни мерки за електрическия инструмент

- Никога не работете с инструмента, докато главата му сочи по посока на други хора.
- Когато инструментът е бил оставен за съхранение за продължителен период при температура 0°C или по-ниска, оставете го на температура от 10°C до 15°C за приблизително 60 минути. Това темпериране е необходимо, за да се осигури плавният поток на хидравличното масло и правилната работа на инструмента.
- Не изпускайте инструмента и не го излагайте на резки удари. Този електрически инструмент съдържа много малки компоненти и фини части. Инструментът няма да работи правилно, ако бъде изложен на резки удари.
- Не излагайте електрическия инструмент на вода, масла или разтворители.
- Никога не използвайте инструмента без поставени матрици и конектор.
- Винаги насочвайте инструмента в посока, в която няма други хора.
- Не изпускайте инструмента. Изпускането на инструмента може да повреди хидравличната система и в резултат на това инструментът няма да функционира правилно.
- Поддържайте главата и подвижната челюст на инструмента чисти и без отломки. Разтворители могат да се използват за почистване на главата, но не трябва да се използват върху пластмасовия корпус. Използвайте сапун и вода, за да почистите корпуса.

Предпазни мерки при използване на батерията

- Никога не свързвайте на късо клемите.
- Дръжте батерията далеч от вода, масло или органични разтворители.
- Не разглобявайте и не модифицирайте батерията.
- Ако батерията трябва да се изхвърли, не я изгаряйте и не я изхвърляйте като обикновен битов отпадък. (Ние насърчаваме рециклирането.) (вижте стр. 69)
- Не хвърляйте и не изпускайте батерията.
- Не оставяйте батерията на място, където температурата за дълго време е 40°C или по-висока.
- Не допускайте окъсяване на батерията, като оставите да се натрупа прах или мръсотия върху клемите, тъй като това ще доведе до неизправност. Ако има следи от корозия върху клемите, не използвайте батерията.
- Вградена е защитна функция, която спира изходящото захранване, за да се удължи живота на батерията. Моторът може да спре, когато оставащият заряд на батерията е нисък, дори когато превключвателят за работа е натиснат по време на използването на инструмента. Това не се дължи на неизправност, а е в резултат на активирането на защитната функция. В този случай трябва незабавно да заредите батерията.

Предпазни мерки за зарядното устройство за батерията

- Това зарядно устройство за батерии има светлинен индикатор (многоцветен светодиод), който показва статуса на зареждане на батерията.
- Не допускайте окъсяване на клемите на зарядното устройство чрез натрупване на прах и мръсотия в гнездото за поставяне на батерията, тъй като това може да предизвика повреда. Ако по металните клеми има следи от корозия, не използвайте зарядното устройство.

Символи

Само за държави в рамките на ЕС
Поради наличието на опасни компоненти в оборудването, отпадъците от електрическо и електронно оборудване, еднократни и акумулаторни батерии могат да имат негативно въздействие върху околната среда и човешкото здраве.
Не изхвърляйте електрически и електронни уреди или батерии заедно с битовите отпадъци.
В съответствие с Европейската директива относно отпадъците от електрическо и електронно оборудване и за акумулаторите и батериите и отпадъците от акумулатори и батерии, както и адаптирането на тези разпоредби в националното законодателство, отпадъците от електрическо оборудване, батерии и акумулатори следва да се съхраняват отделно и да се доставят в отделен пункт за обработка на отпадъци, работещ в съответствие със законите и разпоредбите за защита на околната среда.
Това е указано със символа, изобразяващ зачеркнат контейнер за отпадъци, поставен върху оборудването.

⚠ПРЕДУПРЕЖДЕНИЕ: За да се намали рискът от волтова дъга, токов удар и повреда на имущество, осигурете разреждане на заряда в кабелите, когато това е възможно. Инструментът не е изолиран. Ако се налага работа по кабели под напрежение, трябва да първо да се осигурят всички необходими предпазни мерки, включително тези, съдържащи се в NFPA 70E.

Ниво на шума

Типичното, претеглено с A, ниво на шум е определено в съответствие EN62841-1:
Ниво на звуково налягане (K=3 dB(A)): 61,9 dB(A)
Ниво на звукова мощност (K=3 dB(A)): 73,1 dB(A)

ЗАБЕЛЕЖКА: Декларираното ниво на шума е измерено в съответствие с метода за стандартно изпитване и може да се използва за сравнение на един инструмент с друг.

ЗАБЕЛЕЖКА: Декларираното ниво на шума може също да се използва за предварителна оценка на въздействието при излагане.

⚠ПРЕДУПРЕЖДЕНИЕ:
- **Носете защитни средства за слуха.**
- **В зависимост от начина на употреба на уреда и особено от вида на материала, върху който се използва инструментът, нивата на предизвиканите шум при реална употреба на електрическия уред може да се различават от декларираната стойност.**
- **Задължително определете мерки за безопасност за защита на оператора, които са базирани на въздействието при излагане в реални условия (като се вземат предвид всички елементи на процеса на работа и времето, през което уредът е изключен или работи на празен ход, и времето, когато е активиран от спусъка).**

Вибрации

Общата стойност на вибрациите (сумата от векторите по трите оси) е определена в съответствие с EN62841-1:
При дръжката: 0,4 м/с^2
Коефициент на неопределеност (K): 1,5 м/с^2

ЗАБЕЛЕЖКА: Декларираните общи стойности на вибрациите са измерени в съответствие с метода за стандартно изпитване и може да се използват за сравнение на един инструмент с друг.

ЗАБЕЛЕЖКА: Декларираните общи стойности на вибрациите могат да се използват и за предварителна оценка на въздействието при излагане.

⚠ПРЕДУПРЕЖДЕНИЕ:
- **В зависимост от начина на употреба на уреда и особено от вида на материала, върху който се използва инструментът, предизвиканите вибрации при реална употреба на електрическия инструмент може да се различават от декларираната стойност на вибрациите.**
- **Задължително определете мерки за безопасност за защита на оператора, които са базирани на въздействието при излагане в реални условия (като се вземат предвид всички елементи на процеса на работа и времето, през което уредът е изключен или работи на празен ход, и времето, когато е активиран от спусъка).**

Съвместими батерии и зарядни устройства

Батерии	BL1815N / BL1820B / BL1830B / BL1840B / BL1850B / BL1860B
Зарядно устройство	DC18RC / DC18RD / DC18RE / DC18SD / DC18SE / DC18SF / DC18SH / DC18WC

- В зависимост от региона, в който се намирате, някои от посочените батерии и зарядни устройства може да не се предлагат.
- За да заредите батерията, моля, прочетете ръководството за експлоатация на зарядното устройство.

⚠ПРЕДУПРЕЖДЕНИЕ: Използвайте само батериите и зарядните устройства, посочени по-горе. Използването на други батерии и зарядни устройства може да доведе до нараняване и/или пожар.

Важни инструкции за безопасност, свързани с батерията

1. **Преди да използвате батерията, прочетете всички инструкции и означения с предупреждения върху (1) зарядното устройство, (2) батерията и (3) продукта, който я използва.**
2. **Не разглобявайте и не модифицирайте батерията.** Това може да доведе до пожар, прегряване или експлозия.
3. **Ако времето на работа за едно зареждане стане твърде късо, спрете незабавно използването на батерията, тъй като това може да доведе до прегряване, изгаряния и дори експлозия.**
4. **Ако в очите ви попадне електролит, изплакнете ги добре с чиста вода и незабавно потърсете медицинска помощ, защото това може да доведе до загуба на зрението.**
5. **Не давайте на късо батерията.**
   (1) **Не докосвайте клемите с електропроводими материали.**
   (2) **Не съхранявате батерията в контейнер с други метални предмети като пирони, монети и други подобни.**
   (3) **Не излагайте батерията на вода или дъжд.**

   Даване на късо на батерията може да доведе до свръхток, прегряване, изгаряния и дори експлозия.
6. **Не съхранявайте уреда и батерията на места, където температурата може да достигне 50°C (122°F) или повече.**
7. **Не изгаряйте батерията, дори ако е сериозно повредена и напълно изхабена. Акумулаторната батерия може да експлодира в огъня.**
8. **Не пробивайте, режете, мачкайте, хвърляйте или пускайте батерията, и не допускайте батерията да бъде удряна с/от твърди предмети.** Такива действия могат да причинят пожар, прегряване или експлозия.
9. **Не използвайте повредена батерия.**
10. **По отношение на включените литиево-йонни батерии се прилагат законите и разпоредбите относно опасните товари.**

    Трябва да се спазват специални изисквания за опаковане и етикетиране за търговски транспорт, например от трети страни, спедитори и др.

    За подготовката на превозвания артикул е необходима консултация със специалист в сферата на опасните товари/материали. Моля, също така спазвайте и по-детайлните национални разпоредби.

    Залепете или покрийте откритите клеми и опаковайте батерията по такъв начин, че да не може да се движи в опаковката.
11. **При изхвърляне на батерията я извадете от инструмента и изхвърлете на безопасно място. Спазвайте местните разпоредби, свързани с изхвърлянето на батерии.**
12. **Използвайте батериите само с продуктите, посочени от Makita.** Поставянето на батериите на несъответстващи на изискванията продукти може да доведе до пожар, прегряване, експлозия или изтичане на електролит.
13. **Ако инструментът няма да се използва за дълъг период от време, батерията трябва да се свали от инструмента.**
14. **По време на и след употреба батерията може да акумулира топлина и това да причини изгаряния или нискотемпературни изгаряния. Обърнете внимание на препоръките за боравене с горещи батерии.**
15. **Не докосвайте клемите на инструмента веднага след употреба, тъй като те може да са се нагрели до такава степен, че да причинят изгаряния.**

16. **Не допускайте стружки, отломки, прах или почва да се налепят по клемите, отворите и каналите на батерията.** Това може да доведе до нагряване, възпламеняване, експлозия или неизправност на инструмента или батерията, които да причинят изгаряния или нараняване.
17. **Освен ако инструментът не е проектиран за използване в близост до електропроводи с високо напрежение, не използвайте батерията близо до електропроводи с високо напрежение.** Това може да доведе до неизправност или повреда на инструмента или батерията.
18. **Дръжте батерията далеч от деца.**

ЗАПАЗЕТЕ ТЕЗИ ИНСТРУКЦИИ.

⚠ВНИМАНИЕ:

- **Използвайте само оригинални батерии Makita.** Използването на батерии, различни от оригиналните батерии Makita, или батерии, които са модифицирани, може да доведе до експлодиране на батерията, да предизвика пожар, да причини нараняване и материални щети. Това също така анулира гаранцията на Makita за инструмента и зарядното устройство Makita.

Съвети за осигуряване на максимален живот на батерията

1. **Зареждайте батерията преди да се е изтощила напълно. Веднага спрете използването на уреда и заредете батерията, ако забележите, че уредът е загубил мощност.**
2. **Никога не зареждайте напълно заредена батерия. Презареждането съкращава полезния живот на батерията.**
3. **Зареждайте батерията при стайна температура в границите 10°C – 40°C (50°F – 104°F). Оставете горещата батерия да се охлади, преди да я заредите.**
4. **Когато не използвате батерията, свалете я от инструмента или зарядното устройство.**
5. **Заредете батерията, ако не възнамерявате да я използвате за продължителен период от време(повече от шест месеца).**

Части и стандартни аксесоари

DTC301/DTC302

Акумулаторен инструмент за кримпване

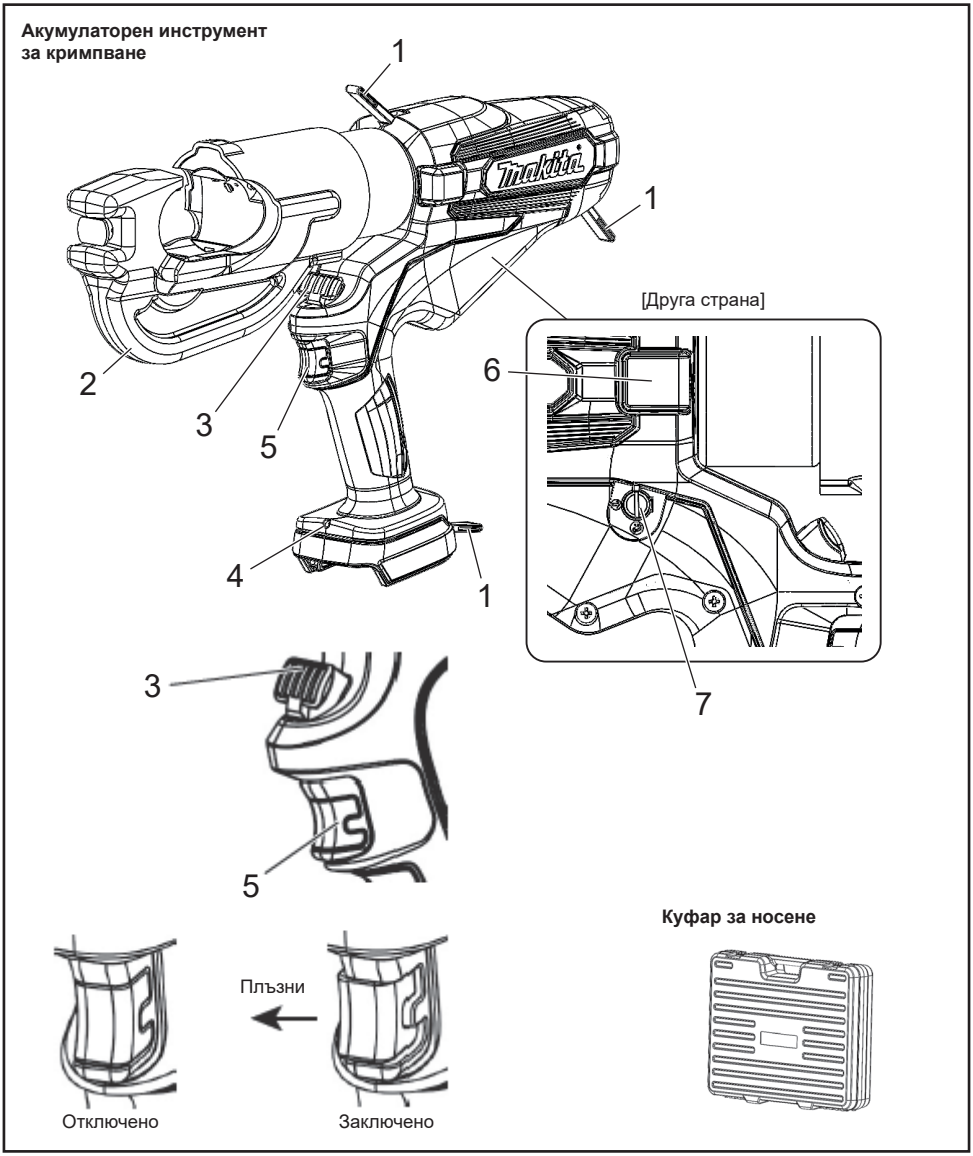

1	Каишка	5	Спусък с блокировка
2	Глава	6	За сервиз (Не сваляйте капака.)
3	Бутон за освобождаване	7	Функция за автоматично прибиране (вижте стр. 70.)
4	Работна LED светлина		

Батерия

Батерия

- По време на покупката функцията за защита на батерията може да се активира, тъй като зарядът на батерията не е достатъчен. (Моля, бъдете внимателни, защото този продукт може да започне да работи, ако натиснете бутона.) Заредете добре батерията с бързото зарядно устройство, преди да я използвате.
- Поставете капака на батерията, когато не използвате продукта. Това ще ви помогне да предпазите батерията от вода и прах.
- Ако не възнамерявате да използвате продукта за дълъг период от време, съхранявайте го с извадена батерия.

За да увеличите живота на батерията

- Когато усетите, че мощността на инструмента е отслабва, спрете работа с него и заредете батерията.
- Не зареждайте батерия, която вече е напълно заредена.
- Зареждайте батерията при температурата на въздуха между 10°C и 40°C.
- Когато батерията се загрее, например веднага след употреба, препоръчваме да я поставите в зарядното устройство, за да се охлади и да я заредите.
- Ако литиево-йонна батерия няма да се използва за дълъг период от време (над 6 месеца), препоръчваме да я заредите, преди да я приберете за съхранение.

Събиране на батериите

- Използваните батерии се събират за рециклиране. Моля, занесете батерията в магазина, от който сте закупили продукта, или на търговския отдел/представител на Makita.

Рециклирайте литиево-йонната батерия

Как да поставите и свалите батерията

⚠ПРЕДУПРЕЖДЕНИЕ:

Поставете правилно батерията в инструмента. Ако червената част в горната страна на бутона е видима, това означава, че батерията не е поставена докрай и не е заключена на мястото си. Поставете батерията докрай, докато цялата червена част се скрие.

- Ако батерията не е поставена достатъчно добре, тя може да се отдели от инструмента и да причини злополука.

- За да свалите батерията от този продукт: (A) Задръжте натиснат бутона в предната част на батерията и (B) плъзнете батерията навън, за да я извадите.
- Когато поставяте батерията, подравнете я с каналите на инструмента и я мушнете докрай, като изпълните процедурата по-горе в обратен ред. Ако червената част в горната страна на бутона е видима, това означава, че батерията не е поставена докрай и не е заключена на мястото си. Поставете батерията правилно, докрай, докато цялата червена част се скрие.

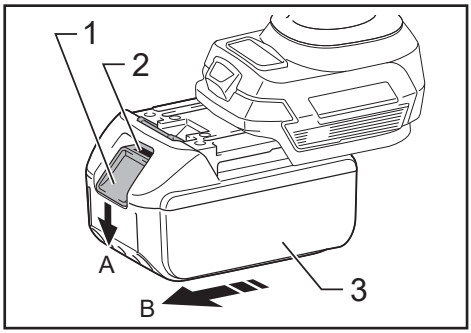

► 1. Бутон 2. Червена част 3. Батерия

Показва оставащия заряд на батерията

Само за батерии с индикатор

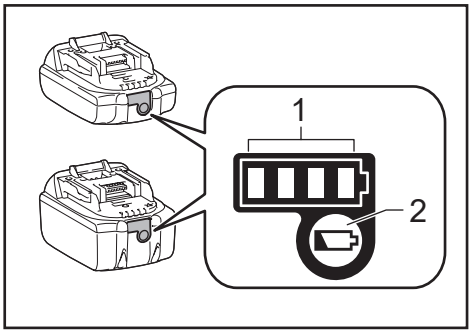

► 1. Светоиндикатори 2. Бутон за проверка

Натиснете бутона за проверка на батерията, за да проверите оставащия заряд. Светоиндикаторите светват за няколко секунди.

Светоиндикатори			Оставащ заряд
Свети	Изключен	Мига	
■ ■ ■ ■			75% до 100%
■ ■ ■ □			50% до 75%
■ ■ □ □			25% до 50%
■ □ □ □			0% до 25%
◪ □ □ □			Заредете батерията.

Светоиндикатори			Оставащ заряд
Свети	Изключен	Мига	
↑ ↓			Батерията може да не е изправна.

ЗАБЕЛЕЖКА: В зависимост от условията на употреба и температурата на околната среда показанията за оставащият заряд на батерията може да се различават от реалното състояние.

ЗАБЕЛЕЖКА: Първият (крайният ляв) светоиндикатор започва да мига, когато системата за защита на батерията се активира.

Приложим диапазон на кримпване

Акумулаторен инструмент за кримпване	DTC301	DTC302
Приложим диапазон на кримпване	От 6 до 400 мм^2	

Спецификации

Акумулаторен инструмент за кримпване	DTC301	DTC302
Номинална изходна мощност	120 kN	
Вместимост на резервоара за масло	180 мл	
Електрически мотор	Двигател с прав ток (DC)	
Размери (мм)	Д415 × В289 × Ш92	Д437 × В287 × Ш92
Тегло	6,8 – 7,1 кг	7,5 – 7,8 кг

Теглото може да се различава в зависимост от принадлежността(ите), включително акумулаторната батерия. Най-леката и най-тежката комбинация са показани в таблицата.

Как да използвате инструмента

Поставяне на батерията

1. Докато държите палеца натиснат, издърпайте батерията навън. За да сложите батерия, натиснете я здраво на мястото ѝ.
2. След като плъзнете батерията на мястото ѝ, проверете дали е поставена добре, като я дръпнете леко. Когато правите това, не натискайте палеца.

► 1. Палец

Избор на автоматично / ръчно прибиране

Автоматичното прибиране е функция за автоматично връщане на челюстта в начално положение след извършване на кримпването.

Когато получите инструмента, функцията за автоматично прибиране ще е зададена на ON (ВКЛ.)

За да изберете ръчен режим на прибиране, свалете капака и променете посоката на каналчето ⇨ с помощта на плоска отвертка. За да включите отново функцията, променете посоката на каналчето на ⊃ ON (ВКЛ.).

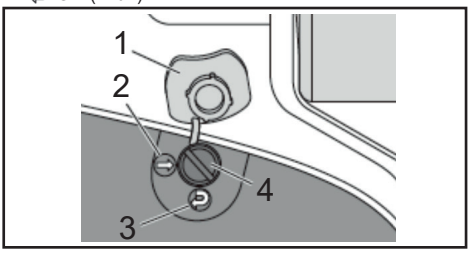

► 1. Капак 2. OFF (ИЗКЛ.) 3. ON (ВКЛ.) 4. Каналче

Спусък и бутон за освобождаване

Челюстта се придвижва напред, когато спусъкът е натиснат.

Задръжте спусъка натиснат, докато бъде достигнат зададения натиск.

След това челюстта автоматично се отдръпва в долния край.

За да спрете челюстта в желаното положение, натиснете спусъка веднъж, без да задържате. (Режим на автоматично прибиране)

За да приберете ръчно челюстта, натиснете бутона за освобождаване. Челюстта продължава да се отдръпва, докато бутонът за освобождаване е натиснат. (Режими на автоматично и ръчно прибиране) Натискане на бутона за работа, задвижва мотора и буталото се повдига.

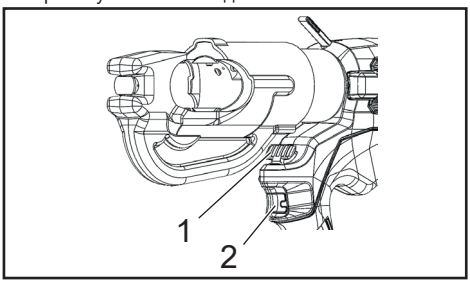

► 1. Бутон за освобождаване 2. Спусък

Извършване на кримпване

1. Изберете определения комплект матрици за съответния конектор и кабел.
2. Натиснете спусъка, за да придвижите челюстта, докато щифтът за освобождаване на матрицата стане достъпен. Натиснете щифта за освобождаване на матрицата на челюстта и плъзнете матрицата на място.
3. Повдигнете копчето за освобождаване на матрицата върху горната част на С-образната глава и плъзнете другата половина на матрицата навътре.
4. Позиционирайте конектора между половините на матрицата и дръпнете спусъка, за да го задържите на място.
5. Вкарайте докрай кабела в отвора на конектора и дръпнете спусъка, докато конекторът бъде притиснат напълно.
6. Продължавайте да натискате спусъка. Притискащата челюст автоматично ще се прибере в долния край. (Режим на автоматично прибиране)
7. Свалете конектора от инструмента.
8. След като използвате инструмента 5 минути, оставете го да почине 30 минути. Ако се използва без прекъсване за повече от 5 минути, двигателят му ще изгори.

   За да предпазите мотора, не използвайте инструмента, ако зоната, предупреждаваща за прегряване, стане гореща.

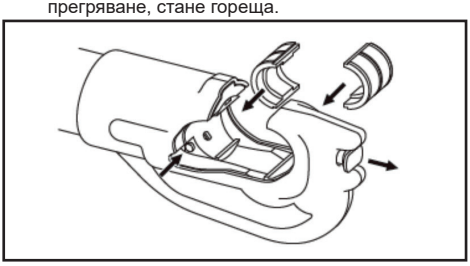

Прикрепяне на презрамката

Допълнителен аксесоар

Презрамката може да се прикачи към пръстените за окачване на инструмента, за да го носите.

⚠ПРЕДУПРЕЖДЕНИЕ:

- **Винаги сваляйте презрамката от инструмента преди работа с него. Неспазването на това правило може да доведе до загуба на равновесие и до инцидент.**
- **Използвайте само презрамката, предназначена за този инструмент. Уверете се, че презрамката е добре прикачена, когато носите инструмента.**
- **Когато я използвате, проверете внимателно презрамката и пръстените за окачване за повреди, пукнатини или деформации.** Ако откриете повреди, спрете да използвате презрамката и се обърнете към оторизиран сервиз на Makita за отстраняването им.

Проверка и поддръжка на инструмента

- За да се поддържа инструментът в добро състояние, е необходима ежедневна поддръжка.
- Не съхранявайте инструмента на влажно място, за да запазите гладкото движение на частите и да предотвратите образуването на ръжда.
- Ако инструментът се повреди след като бъде използван над 10 000 пъти при нормални условия на експлоатация, това е краят на полезния му живот.
  Не използвайте инструмента отново дори след смяна на повредената част.
- Когато гумена част на инструмента се замърси, избършете я с кърпа, навлажнена със сапунен разтвор.
- Когато батерията се съхранява отделно, не забравяйте да поставите капака на клемите ѝ, за да предотвратите късо съединение.
- Работата на инструмента може да се влоши поради износването на негови части или влошаване на качеството на хидравличното масло с времето.
  Осигурете поддръжката на инструмента на всеки две години (срещу заплащане), за да го използвате до края на полезния му живот. За допълнителна информация, моля, свържете се с оторизиран сервиз.

ROMÂNĂ: Instrucțiuni originale

⚠AVERTISMENT: Citiți și înțelegeți toate instrucțiunile și informațiile despre siguranță din acest ghid al utilizatorului și din manualul de instrucțiuni. Utilizarea în alte scopuri decât cele pentru care a fost concepută unealta poate cauza vătămări corporale grave sau deces.

- **Vă mulțumim pentru achiziționarea acestui clește pentru sertizat cu acumulator.**
- **Citiți cu atenție toate aceste instrucțiuni de utilizare înainte de a încerca să utilizați dispozitivul. După ce le citiți, păstrați aceste instrucțiuni de utilizare într-un loc la îndemână.**

Măsuri de siguranță

Respectați următoarele:

Aspectele descrise mai jos trebuie respectate pentru a preveni vătămările corporale și daunele materiale.

⚠AVERTISMENT: Utilizatorul poate suferi vătămări corporale grave sau chiar deces dacă folosește greșit produsul.

1) Siguranța zonei de lucru

a) Păstrați curățenia la locul de muncă și asigurați iluminarea corespunzătoare. Dezordinea sau locurile neluminate favorizează producerea accidentelor.

b) Nu utilizați uneltele electrice în atmosfere explozive, de exemplu în prezența lichidelor, gazelor sau pulberilor inflamabile. Uneltele electrice generează scântei, care pot provoca aprinderea pulberilor sau vaporilor.

c) Nu lăsați copiii și persoanele străine să stea în apropierea zonei de utilizare a uneltei electrice. Distragerea atenției vă poate face să pierdeți controlul asupra uneltei.

2) Siguranța electrică

a) Fișele cablurilor de alimentare trebuie să se potrivească prizelor de curent. Nu modificați fișa. Nu folosiți adaptoare pentru uneltele electrice cu împământare. Fișele nemodificate și prizele potrivite reduc pericolul de electrocutare.

b) În timpul funcționării echipamentului, evitați contactul fizic cu obiecte supraterane sau subterane, de exemplu țevi, conducte de încălzire, mașini de gătit, frigidere. Pericolul de electrocutare este mai mare atunci când corpul dvs. nu este izolat electric.

c) Nu expuneți uneltele electrice la ploaie sau umezeală. Apa care pătrunde în unealtă poate mări pericolul de electrocutare.

d) Nu utilizați cablul în alte scopuri, de exemplu pentru a transporta, trage sau scoate din priză echipamentul. Feriți cablul de sursele de căldură, de ulei, de marginile ascuțite sau de piesele mobile. Un cablu deteriorat sau încurcat poate crește riscul de electrocutare.

e) Atunci când utilizați o unealtă electrică în aer liber, folosiți un prelungitor special destinat utilizării în aer liber. Utilizarea unui astfel de cablu reduce pericolul de electrocutare.

f) Dacă nu puteți evita utilizarea uneltei electrice într-un loc umed, folosiți o sursă de alimentare prevăzută cu un dispozitiv de protecție la curentul rezidual (RCD). Utilizarea unui RCD reduce pericolul de electrocutare.

3) Siguranța personală

a) Fiți vigilent, concentrați-vă asupra lucrării pe care o efectuați și fiți rațional și logic atunci când utilizați o unealtă electrică.

Nu folosiți unelte electrice atunci când sunteți obosit(ă) sau vă aflați sub influența drogurilor, alcoolului sau medicamentelor. O clipă de neatenție în timpul utilizării uneltelor electrice poate duce la vătămări corporale grave.

b) Purtați echipament individual de protecție. Purtați în permanență dispozitive de protecție a ochilor. Echipamentul de protecție - mască antipraf, încălțăminte de protecție cu talpă antiderapantă, cască, dispozitive de protecție auditivă - purtat în funcție de condițiile de lucru reduce vătămările corporale.

c) Împiedicați pornirea accidentală. Asigurați-vă că butonul de pornire/oprire este în poziția de oprire înainte de a introduce în priză cablul de alimentare și/sau de a cupla setul de acumulatori și înainte de a ridica sau transporta unealta. Transportarea uneltelor electrice cu degetul pe butonul de pornire/oprire sau introducerea în priză cu butonul în poziția de pornire favorizează accidentele.

d) Îndepărtați cheile de reglare înainte de a porni unealta electrică. O cheie fixată pe o piesă rotativă a uneltei electrice poate provoca vătămări corporale.

e) Mențineți o poziție normală a corpului. Adoptați o poziție stabilă și păstrați-vă echilibrul în permanență. Astfel, veți putea controla mai bine unealta electrică în situații neașteptate.

f) Purtați îmbrăcăminte adecvată. Nu purtați haine largi sau bijuterii. Nu țineți părul, îmbrăcămintea și mănușile în apropierea pieselor aflate în mișcare. Îmbrăcămintea largă, bijuteriile sau părul lung nestrâns pot fi prinse de piesele aflate în mișcare.

g) Dacă sunt incluse accesorii pentru racordarea unui dispozitiv de aspirare și colectare a prafului, asigurați-vă că sunt corect racordate și utilizate. Utilizarea unui dispozitiv de aspirare poate reduce pericolele legate de prezența prafului în aer.

h) Nu ignorați respectarea principiilor de siguranță bazându-vă pe faptul că sunteți familiarizat cu uneltele în urma utilizării îndelungate. Neglijența poate cauza vătămări corporale grave într-o fracțiune de secundă.

4) Utilizarea și întreținerea uneltelor electrice

a) Nu suprasolicitați unealta electrică. Folosiți unealta corespunzătoare pentru tipul de lucrare efectuată. Unealta electrică adecvată va funcționa mai bine și în condiții de siguranță la sarcina pentru care a fost concepută.

b) Nu utilizați unealta electrică dacă butonul de pornire/oprire nu funcționează. Uneltele electrice al căror buton nu poate fi acționat corespunzător sunt periculoase și trebuie reparate.

c) Scoateți din priză cablul de alimentare și/sau scoateți setul de acumulatori din unealta electrică înainte de a efectua reglaje, schimba accesorii sau depozita unealta. Aceste măsuri preventive de siguranță reduc riscul de pornire accidentală a uneltei electrice.

d) Nu păstrați uneltele electrice nefolosite la îndemâna copiilor și interziceți utilizarea uneltelor electrice de către persoane nefamiliarizate cu unealta sau cu aceste instrucțiuni. Uneltele electrice sunt periculoase în mâna persoanelor fără experiență.

e) Întrețineți uneltele electrice și accesoriile. Verificați alinierea, fixarea și integritatea pieselor mobile și orice altă situație care ar putea influența funcționarea uneltei electrice. Dacă unealta electrică este deteriorată, reparați-o înainte de a o utiliza. Lipsa întreținerii corespunzătoare a uneltelor electrice cauzează numeroase accidente.

f) Dispozitivele de tăiere trebuie menținute în permanență ascuțite și curate. Dispozitivele de tăiere corect întreținute, cu margini ascuțite, sunt mai puțin predispuse la îndoire și sunt mai ușor de controlat.

g) Utilizați unealta electrică, accesoriile și burghiele etc. conform acestor instrucțiuni și țineți cont de condițiile de lucru și de lucrarea care trebuie executată.
Utilizarea uneltei electrice în alte scopuri decât cele prevăzute poate duce la apariția unor situații periculoase.

h) Mânerele și suprafețele de prindere trebuie să fie în permanență uscate, curate și fără urme de ulei sau grăsime. Mânerele și suprafețele de prindere alunecoase împiedică manevrarea și controlul uneltei în condiții de siguranță în situații neprevăzute.

5) Utilizarea și întreținerea uneltelor cu acumulator

a) Încărcați acumulatorul numai cu încărcătorul specificat de producător. Un încărcător potrivit pentru un anumit model de set de acumulatori poate reprezenta un pericol de incendiu dacă este utilizat cu un alt set de acumulatori.

b) Utilizați numai acumulatori special concepuți pentru uneltele electrice. Utilizarea altor tipuri de acumulatori poate provoca incendii și vătămări corporale.

c) Atunci când nu utilizați setul de acumulatori, nu îl păstrați laolaltă cu obiecte metalice, de exemplu agrafe pentru hârtie, monede, chei, cuie, șuruburi sau alte obiecte metalice mici, care pot realiza o conexiune între borne. Scurtcircuitarea bornelor acumulatorului poate provoca arsuri sau incendii.

d) Dacă acumulatorul este lovit sau scăpat, electrolitul se poate scurge; evitați contactul cu electrolitul. Dacă atingeți din greșeală electrolitul, spălați-vă cu apă. În cazul contactului cu ochii, solicitați asistență medicală.
Electrolitul scurs din acumulator poate provoca iritații sau arsuri.

e) Nu utilizați acumulatorul sau unealta dacă prezintă defecțiuni sau modificări. Acumulatorii defecți sau modificați pot funcționa în mod neprevăzut și pot cauza incendiu, explozie sau risc de vătămări corporale.

f) Nu expuneți acumulatorul sau unealta la foc sau temperaturi excesive. Expunerea la foc sau la temperaturi mai mari de 130 °C poate cauza explozia.

g) Respectați toate instrucțiunile de încărcare și nu încărcați acumulatorul sau unealta la temperaturi din afara intervalului menționat în instrucțiuni. Încărcarea în mod incorect sau la temperaturi din afara intervalului specificat poate defecta acumulatorul și crește pericolul de incendiu.

6) Lucrările de service

a) Încredințați lucrările de service unei persoane autorizate, care să utilizeze numai piese de schimb identice. Astfel, veți avea garanția că siguranța uneltei electrice nu este afectată.

b) Nu reparați niciodată acumulatorii defecți. Repararea acumulatorilor se va efectua exclusiv de către producător sau la centrele de service autorizate. Țineți unealta electrică de suprafețele de prindere izolate atunci când efectuați o operațiune în timpul căreia accesoriul poate intra în contact cu cabluri îngropate. Accesoriile care intră în contact cu un cablu „sub tensiune” pot pune sub tensiune piesele metalice neizolate ale uneltei electrice și poate electrocuta operatorul.

Măsuri de precauție la utilizarea cleștelui pentru sertizat cu acumulator

- Atunci când utilizați această unealtă, respectați instrucțiunile de mai jos:

Măsuri de precauție pentru unealtă

- Nu puneți în funcțiune unealta cu partea frontală îndreptată în direcția persoanelor din jur.
- Dacă unealta a fost depozitată pentru o perioadă îndelungată la temperaturi de 0 °C sau mai puțin, lăsați-o timp de aproximativ 60 de minute la o temperatură de 10 °C - 15 °C. Această acțiune este necesară pentru a permite circulația lichidului hidraulic și pentru a asigura funcționarea corespunzătoare a uneltei.
- Nu lăsați unealta să cadă și nu o expuneți la lovituri bruște. Această unealtă conține numeroase componente de mici dimensiuni și piese de precizie. Unealta nu va funcționa în mod corespunzător dacă este expusă loviturilor bruște.
- Nu expuneți unealta la apă, ulei sau solvenți.
- Nu acționați niciodată unealta fără bacuri și un conector.
- Nu îndreptați niciodată unealta spre persoane.
- Nu lăsați unealta să cadă. În urma căderii uneltei, circuitul hidraulic se poate defecta și poate duce la funcționarea incorectă a uneltei.
- Nu lăsați să se depună impurități pe piston și pe cap. Se pot utiliza solvenți pentru curățarea capului, dar este interzisă utilizarea acestora pentru corpul din plastic. Acesta se curăță cu apă și săpun.

Măsuri de precauție la utilizarea acumulatorului

- Nu scurtcircuitați bornele.
- Feriți acumulatorul de apă, ulei și solvenți organici.
- Nu dezasamblați și nu modificați acumulatorul.
- În momentul eliminării, nu aruncați acumulatorul în foc sau împreună cu deșeurile menajere. (Susținem reciclarea.) (Consultați pagina 79.)
- Nu aruncați acumulatorul și nu îl lăsați să cadă.
- Nu lăsați acumulatorul pentru perioade îndelungate în locuri cu temperatură de 40 °C sau mai ridicată.
- Nu scurtcircuitați acumulatorul prin neîndepărtarea prafului sau impurităților de pe bornă, deoarece acesta va funcționa defectuos. Dacă borna este corodată, nu folosiți acumulatorul.
- Acumulatorul este prevăzut cu funcție de protecție care oprește alimentarea în scopul prelungirii duratei de viață. Motorul se poate opri când nivelul de încărcare este scăzut și chiar dacă se apasă butonul de pornire/oprire în timpul funcționării uneltei. Acest fenomen nu este cauzat de o defecțiune, ci de funcția de protecție. Într-o astfel de situație, încărcați imediat acumulatorul.

Măsuri de precauție pentru încărcător

- Încărcătorul este prevăzut cu o lampă indicatoare (led multicolor) care arată starea de încărcare a acumulatorului.
- Nu scurtcircuitați încărcătorul prin neîndepărtarea prafului sau impurităților din fantă, deoarece acesta va funcționa defectuos. Dacă borna metalică este corodată, nu folosiți încărcătorul.

Simboluri

Numai pentru țările din UE
Din cauza prezenței componentelor periculoase în dispozitiv, echipamentele electrice și electronice scoase din uz, acumulatorii și bateriile pot avea un impact negativ asupra mediului și sănătății umane.
Nu aruncați aparatele electrice și electronice sau bateriile împreună cu deșeurile menajere!
În conformitate cu directiva europeană privind deșeurile de echipamente electrice și electronice, acumulatorii, bateriile și deșeurile de acumulatori și baterii, precum și cu transpunerea în legislația națională, deșeurile de echipamente electrice, acumulatorii și bateriile trebuie depozitate separat și livrate la un punct de colectare separată pentru deșeuri municipale, care funcționează în conformitate cu reglementările privind protecția mediului.
Colectarea separată este indicată prin prezența pe dispozitiv a unui simbol care reprezintă o pubelă cu roți barată cu o cruce.

⚠AVERTISMENT: Pentru a reduce riscul de producere a arcului electric, electrocutării și pagubelor materiale, lucrați pe linii neconectate la rețea. Unealta nu este izolată. În cazul în care este necesar să lucrați pe linii sub tensiune, asigurați-vă că au fost luate mai întâi toate măsurile de precauție adecvate, inclusiv cele prevăzute în NFPA 70E.

Zgomot

Nivelul de zgomot normal ponderat A determinat în conformitate cu EN62841-1:
Nivel de presiune acustică (K=3 dB(A)): 61,9 dB(A)
Nivel de putere acustică (K=3 dB(A)): 73,1 dB(A)

OBSERVAȚIE: Valoarea/valorile emisiei de zgomot declarate a/au fost măsurată(e) în conformitate cu o metodă de testare standard și poate fi utilizată/pot fi utilizate pentru compararea unei unelte cu alta.

OBSERVAȚIE: Valoarea/valorile emisiei de zgomot declarate poate fi utilizată/pot fi utilizate și într-o evaluare preliminară a expunerii.

⚠AVERTISMENT:

- **Purtați dispozitive de protecție auditivă.**
- **Emisia de vibrații în timpul utilizării reale a uneltei electrice poate diferi de valoarea declarată/ valorile declarate în funcție de modurile în care unealta este utilizată și cu precădere în funcție de piesa prelucrată.**
- **Asigurați-vă că identificați măsurile de siguranță pentru a proteja operatorul, pe baza unei estimări a expunerii în condițiile reale de utilizare (ținând cont de toate părțile ciclului de funcționare, precum timpii în care unealta este oprită și timpii în care a funcționat în gol, pe lângă timpul de declanșare).**

Vibrații

Valoarea totală a vibrațiilor (suma vectorilor triaxiali) determinată în conformitate cu EN62841-1:
Mâner: 0,4 m/s^2
Marjă de eroare (K): 1,5 m/s^2

OBSERVAȚIE: Valoarea totală/valorile totale ale vibrațiilor declarate a/au fost măsurată(e) în conformitate cu o metodă de testare standard și poate fi utilizată/pot fi utilizate pentru compararea unei unelte cu alta.

OBSERVAȚIE: Valoarea totală/valorile totale ale vibrațiilor declarate poate fi utilizată/pot fi utilizate și într-o evaluare preliminară a expunerii.

⚠AVERTISMENT:

- **Emisia de vibrații timpul utilizării reale a uneltei electrice poate diferi de valoarea declarată/ valorile declarate în funcție de modurile în care unealta este utilizată și cu precădere în funcție de piesa prelucrată.**
- **Asigurați-vă că identificați măsurile de siguranță pentru a proteja operatorul, pe baza unei estimări a expunerii în condițiile reale de utilizare (ținând cont de toate părțile ciclului de funcționare, precum timpii în care unealta este oprită și timpii în care a funcționat în gol, pe lângă timpul de declanșare).**

Bloc de acumulatori și încărcătoare compatibile

Bloc de acumulatori	BL1815N / BL1820B / BL1830B / BL1840B / BL1850B / BL1860B
Încărcător	DC18RC / DC18RD / DC18RE / DC18SD / DC18SE / DC18SF / DC18SH / DC18WC

- Unele dintre blocurile de acumulatori și încărcătoarele enumerate mai sus pot să nu fie disponibile, în funcție de regiune.
- Pentru încărcarea acumulatorului, consultați manualul de instrucțiuni al încărcătorului.

⚠AVERTISMENT: Folosiți numai acumulatorii și încărcătoarele enumerate mai sus. Utilizarea oricăror alte modele de acumulatori și încărcătoare poate cauza vătămări corporale și/sau incendiu.

Instrucțiuni de siguranță importante pentru blocul de acumulatori

1. **Înainte de a utiliza blocul de acumulatori, citiți toate instrucțiunile și marcajele de avertizare de pe (1) încărcător, (2) acumulator și (3) produsul cu care se utilizează.**
2. **Nu demontați și nu modificați blocul de acumulatori.** Se poate produce un incendiu sau o explozie ori se poate degaja căldură în exces.
3. **Dacă durata de funcționare se reduce prea mult, opriți imediat unealta. Poate avea loc o supraîncălzire, se pot produce arsuri sau chiar o explozie.**
4. **Dacă electrolitul pătrunde în ochi, clătiți cu apă curată și solicitați imediat asistență medicală. Poate duce la pierderea vederii.**
5. **Nu scurtcircuitați blocul de acumulatori:**
   (1) **Nu atingeți bornele cu un material conducător de electricitate.**
   (2) **Nu păstrați blocul de acumulatori în același loc cu alte obiecte metalice, cum ar fi cuie, monede etc.**
   (3) **Nu expuneți blocul de acumulatori la apă sau ploaie.**

   Un acumulator scurtcircuitat poate provoca un flux intens de curent electric, supraîncălzire, arsuri sau chiar o pană de curent.
6. **Nu păstrați și nu utilizați unealta și blocul de acumulatori în locuri în care temperatura poate ajunge la sau depăși 50 °C (122 °F).**
7. **Nu incinerați blocul de acumulatori nici măcar atunci când prezintă deteriorări grave sau este complet uzat. Blocul de acumulatori poate exploda.**
8. **Nu bateți cuie în blocul de acumulatori, nu îl tăiați, striviți sau aruncați, nu îl lăsați să cadă și nu îl loviți cu obiecte dure.** Astfel de acțiuni pot duce la producerea unui incendiu sau a unei explozii ori se poate degaja căldură în exces.
9. **Nu utilizați un acumulator deteriorat.**
10. **Acumulatorii litiu-ion încorporați trebuie să îndeplinească prevederile legislației referitoare la mărfurile periculoase.**
    În cazul transportului comercial, efectuat de terțe părți sau firme de curierat, se vor respecta cu strictețe cerințele speciale menționate pe etichete și pe ambalaj.
    Pentru pregătirea obiectului care va fi expediat, este necesară consultarea unui specialist în materiale periculoase. De asemenea, se vor respecta și eventualele regulamente naționale mai elaborate.
    Acoperiți cu bandă sau mascați contactele expuse și ambalați acumulatorul astfel încât acesta să nu se deplaseze în ambalaj.
11. **Atunci când aruncați blocul de acumulatori, scoateți-l din unealtă și eliminați-l într-un loc sigur. Respectați legislația locală privind eliminarea acumulatorilor.**
12. **Utilizați acumulatorii numai cu produsele specificate de Makita.** Instalarea acumulatorilor în produse incompatibile poate cauza un incendiu, căldură în exces, explozie sau scurgerea electrolitului.
13. **Dacă unealta nu este utilizată pentru o perioadă îndelungată, acumulatorul trebuie scos din unealtă.**
14. **În timpul utilizării și după utilizare, blocul de acumulatori poate înmagazina căldură, ceea ce poate cauza arsuri sau arsuri la temperaturi scăzute. Atenție la manevrarea blocurilor de acumulatori fierbinți.**
15. **Nu atingeți borna acumulatorului imediat după utilizare, pentru că poate fi suficient de fierbinte încât să cauzeze arsuri.**
16. **Îndepărtați imediat așchiile, praful sau pământul de pe bornele, orificiile și canelurile blocului de acumulatori.** În caz contrar, unealta sau blocul de acumulatori se poate încălzi, poate lua foc, exploda sau funcționa defectuos.
17. **Nu utilizați blocul de acumulatori în apropierea liniilor electrice de înaltă tensiune cu excepția cazurilor în care unealta poate fi folosită în apropierea liniilor electrice de înaltă tensiune.** În caz contrar, unealta sau blocul de acumulatori se poate defecta sau funcționa defectuos.

18. **Nu lăsați acumulatorul la îndemâna copiilor.**

PĂSTRAȚI ACESTE INSTRUCȚIUNI.

⚠ATENȚIE:

- **Utilizați numai acumulatori Makita originali.** Utilizarea altor mărci de acumulatori decât Makita sau a acumulatorilor modificați poate duce la explodarea acumulatorilor, care poate cauza incendii, vătămări corporale și pagube materiale. De asemenea, garanția Makita pentru unealta Makita va fi anulată.

Instrucțiuni de păstrare a duratei maxime de viață a acumulatorului

1. **Încărcați blocul de acumulatori înainte de a fi descărcat complet. Opriți întotdeauna funcționarea uneltei și încărcați blocul de acumulatori atunci când observați că unealta nu mai funcționează cu aceeași putere.**
2. **Nu reîncărcați niciodată un bloc de acumulatori complet încărcat. Supraîncărcarea scurtează durata de viață a acumulatorului.**
3. **Încărcați blocul de acumulatori la o temperatură a camerei de 10 °C – 40 °C (50 °F - 104 °F). Dacă blocul de acumulatori este fierbinte, lăsați-l să se răcească înainte de a-l încărca.**
4. **Atunci când nu utilizați blocul de acumulatori, scoateți-l din unealtă sau din încărcător.**
5. **Încărcați blocul de acumulatori dacă nu îl utilizați pentru o perioadă lungă de timp (mai mult de șase luni).**

Piese și accesorii standard

DTC301/DTC302

Clește pentru sertizat cu acumulator

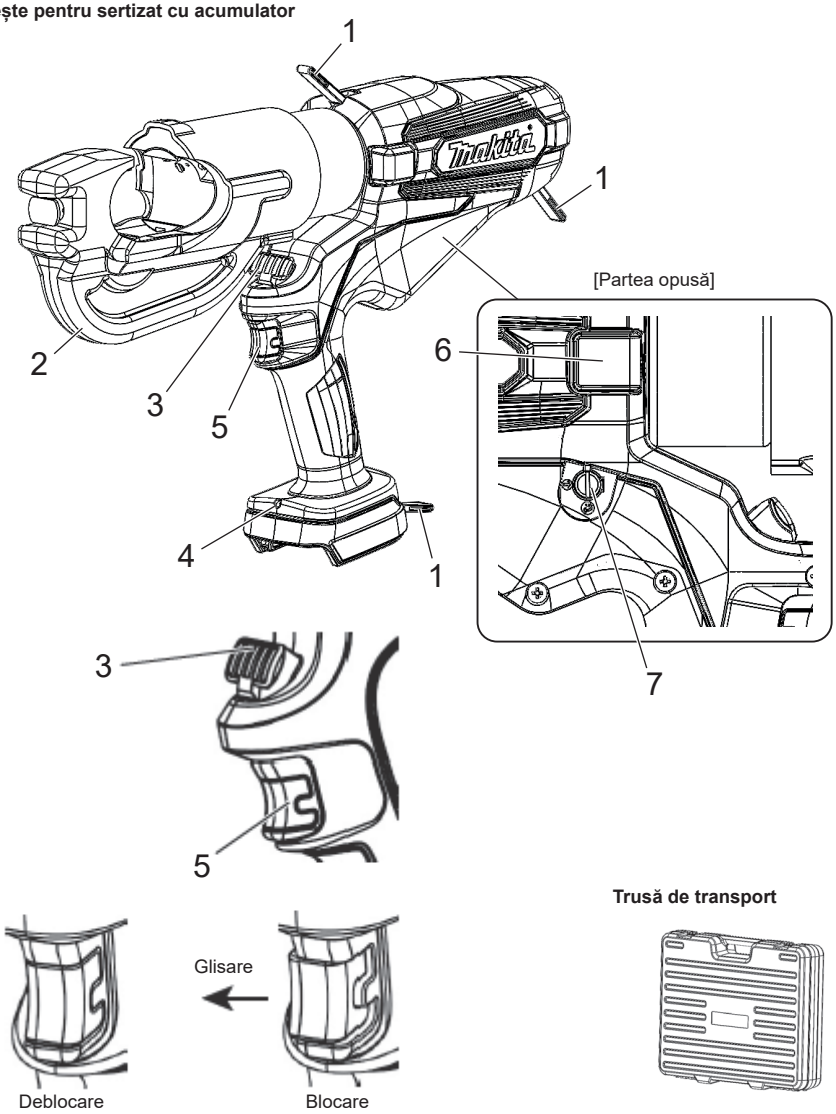

1	Curea	5	Declanșator cu blocare
2	Cap	6	Pentru lucrări de service (Nu îndepărtați capacul!)
3	Buton de eliberare	7	Funcție de retragere automată (Consultați pagina 80.)
4	Led de funcționare		

Acumulatorul

Acumulatorul

- În momentul achiziționării, este posibil ca funcția de protecție a acumulatorului să fie activată din cauza faptului că acumulatorul nu este încărcat la un nivel suficient. (Vă rugăm să procedați cu atenție, pentru că produsul poate porni dacă apăsați butonul.) Înainte de utilizare, încărcați acumulatorul la nivelul maxim cu încărcătorul rapid.
- Montați capacul compartimentului pentru acumulator atunci când nu utilizați produsul. Acesta protejează acumulatorul împotriva pătrunderii apei și prafului.
- Dacă nu veți utiliza produsul pentru o perioadă lungă de timp, depozitați-l cu acumulatorul scos.

Pentru a crește durata de viață a acumulatorului

- Atunci când simțiți că unealta nu mai funcționează cu aceeași putere, opriți-o și încărcați acumulatorul.
- Nu reîncărcați acumulatorul complet încărcat.
- Încărcați acumulatorul la un interval de temperatură ambiantă între 10 °C și 40 °C.
- Dacă acumulatorul se încinge imediat după ce începeți să utilizați unealta, vă recomandăm să îl introduceți în încărcător pentru a se răci și încărca.
- Dacă nu veți utiliza acumulatorul litiu-ion pentru o perioadă lungă de timp (cel puțin 6 luni), vă recomandăm să îl încărcați înainte de a-l depozita.

Colectarea acumulatorilor

- Acumulatorii uzați se colectează în vederea reciclării. Duceți acumulatorul la magazinul de la care ați achiziționat produsul sau la un birou de vânzări Makita.

Reciclați acumulatorul litiu-ion

Montarea și demontarea acumulatorului

⚠AVERTISMENT:
Introduceți corect acumulatorul în produs. Dacă partea roșie de deasupra butonului este vizibilă, înseamnă că acumulatorul nu este complet blocat în poziție. Introduceți bine acumulatorul până la capăt, până când partea roșie nu mai este vizibilă.

- Dacă nu este introdus suficient, acumulatorul se poate desprinde și poate cauza accidente.

- Pentru a demonta acumulatorul din acest produs: A. țineți apăsat butonul din partea frontală a acumulatorului și B. trageți acumulatorul pentru a-l scoate.
- Atunci când introduceți acumulatorul, aliniați-l cu canelurile de pe produs și introduceți-l până la capăt, urmând în ordine inversă procedura de demontare. Dacă partea roșie de deasupra butonului este vizibilă în acest moment, înseamnă că acumulatorul nu este complet blocat în poziție. Introduceți acumulatorul corect, până la capăt, până când partea roșie nu mai este vizibilă.

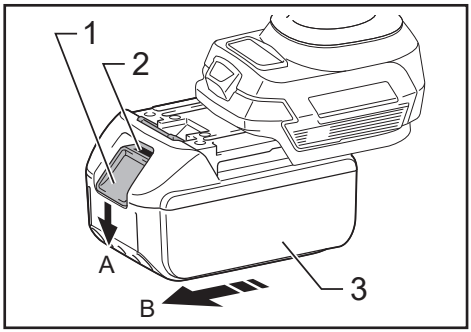

► 1. Buton 2. Partea roșie 3. Acumulator

Indicarea nivelului de încărcare rămas

Numai pentru acumulatorii cu indicator

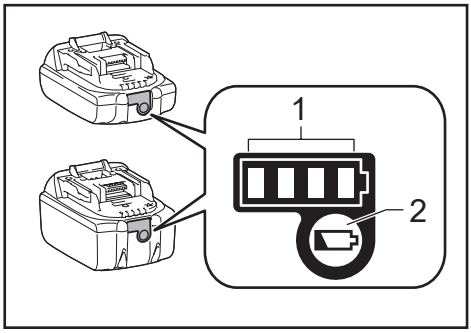

► 1. Lămpi indicatoare 2. Buton de verificare

Apăsați butonul de verificare de pe acumulator pentru a afla energia rămasă a acumulatorului. Lămpile indicatoare se aprind timp de câteva secunde.

Lămpi indicatoare			Nivel de încărcare rămas
Aprinse	Stinse	Aprinse intermitent	
■ ■ ■ ■			Între 75% și 100%
■ ■ ■ □			Între 50% și 75%
■ ■ □ □			Între 25% și 50%
■ □ □ □			Între 0% și 25%
◪ □ □ □			Încărcați acumulatorul.
■ ■ □ □ ↑↓ □ □ ■ ■			Este posibil ca acumulatorul să nu fi funcționat corespunzător.

OBSERVAȚIE: În funcție de condițiile de utilizare și de temperatura exterioară, este posibil ca nivelul de încărcare indicat să fie ușor diferit de cel real.

OBSERVAȚIE: Prima lampă indicatoare (prima din stânga) se va aprinde intermitent când funcționează sistemul de protecție a acumulatorului.

Interval de comprimare aplicabil

Clește pentru sertizat cu acumulator	DTC301	DTC302
Interval de comprimare aplicabil	De la 6 la 400 mm^2	

Specificații

Clește pentru sertizat cu acumulator	DTC301	DTC302
Ieșire nominală	120 kN	
Capacitate de ulei	180 ml	
Motor electric	Motor DC	
Dimensiuni (mm)	415 l × 289 H × 92 L	437 l × 287 H × 92 L
Greutate	6,8 – 7,1 kg	7,5 – 7,8 kg

Greutatea poate diferi în funcție de accesoriu(ii), inclusiv cartușul acumulatorului. În tabel se prezintă combinația cea mai ușoară și cea mai grea.

Mod de întrebuințare a uneltei

Atașarea blocului de acumulatori

1. Țineți apăsat butonul de blocare și trageți acumulatorul. Pentru a înlocui acumulatorul, împingeți-l pe cel nou până când se fixează în poziție.
2. După ce ați fixat acumulatorul, verificați dacă este în poziția corectă trăgându-l ușor. Nu apăsați pe butonul de blocare atunci când trageți acumulatorul.

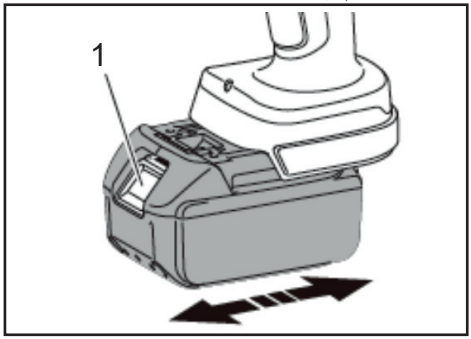

► 1. Buton de blocare

Selectarea funcției de retragere automată/ manuală

Funcția de retragere automată constă în retragerea pistonului în poziția inițială după finalizarea comprimării.

Această funcție este activată din fabrică.

Pentru a o programa la retragere manuală, îndepărtați capacul și rotiți canelura în direcția ⇨ folosind o șurubelniță cu cap plat. Pentru a reactiva funcția de retragere automată, schimbați direcția canelurii spre ⮌.

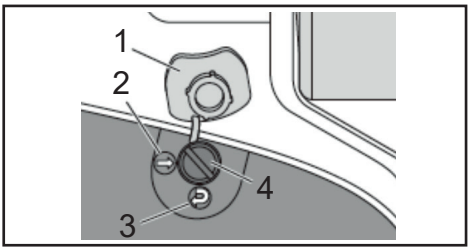

► 1. Capac 2. Oprire 3. Pornire 4. Canelură

Declanșatorul și butonul de eliberare

Pistonul avansează când se trage declanșatorul.

Trageți declanșatorul până când se ajunge la piesa fixată.

Pistonul se retrage apoi automat spre spate.

Pentru a opri pistonul într-o anumită poziție, apăsați o dată declanșatorul. (Modul de retragere automată)

Pentru retragerea manuală, apăsați butonul de eliberare. Pistonul continuă să se retragă cât timp este apăsat butonul de eliberare. (Modul de retragere manuală și automată) Când apăsați butonul de pornire/oprire, motorul uneltei pornește și ridică pistonul.

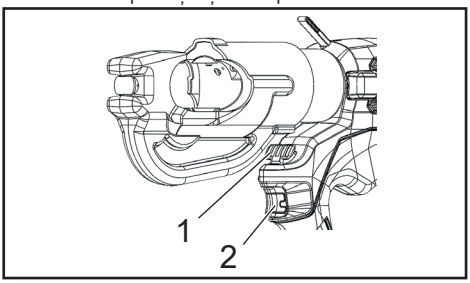

► 1. Buton de eliberare 2. Declanșator

Sertizarea

1. Alegeți setul de bacuri potrivit pentru conectorul și cablul pe care îl sertizați.
2. Trageți declanșatorul pentru a avansa pistonul până când știftul de eliberare a bacului devine vizibil. Apăsați știftul de eliberare a bacului de pe piston și introduceți bacul prin alunecare.
3. Ridicați butonul de eliberare a bacului din partea de sus a capului în forma literei C și introduceți prin alunecare celălalt bac.
4. Așezați conectorul între bacuri și trageți declanșatorul pentru a fixa în poziție conectorul.
5. Introduceți până la capăt cablul în papuc și trageți declanșatorul până când conectorul este comprimat complet.
6. Țineți declanșatorul apăsat în continuare. Pistonul se retrage automat spre spate. (Modul de retragere automată)
7. Scoateți conectorul din unealtă.
8. După utilizarea uneltei timp de 5 minute, lăsați-o în repaus timp de 30 de minute. Dacă unealta este utilizată fără întrerupere pentru mai mult de 5 minute, motorul se va arde.

   Pentru a proteja motorul, nu utilizați unealta dacă zona de avertizare cu privire la supraîncălzire devine fierbinte.

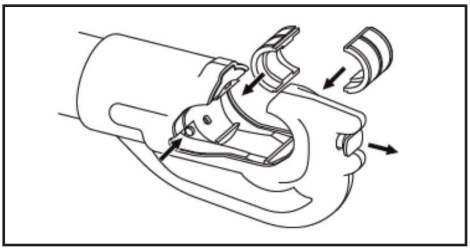

Atașarea curelei de umăr

Accesoriu opțional

Cureaua de umăr poate fi atașată de inelele de prindere de pe unealtă pentru a transporta unealta.

⚠AVERTISMENT:

- **Îndepărtați întotdeauna cureaua de umăr atunci când lucrați cu unealta. În caz contrar, vă puteți pierde echilibrul și vă puteți accidenta.**
- **Utilizați numai cureaua de umăr special concepută pentru această unealtă. Asigurați-vă că este bine atașată cureaua de umăr înainte de a transporta unealta.**
- **Atunci când utilizați cureaua de umăr, verificați cu atenție dacă inelele de prindere și cureaua sunt deteriorate, fisurate sau deformate.** Dacă observați deteriorări, nu mai folosiți cureaua de umăr și solicitați repararea sa la centrul de service autorizat Makita.

Întreținerea/verificarea

- Pentru a păstra unealta în bună stare, este necesară întreținerea zilnică.
- Nu păstrați unealta într-un mediu umed, pentru a nu afecta mișcarea uniformă a pieselor și pentru a preveni apariția ruginii.
- Dacă unealta se defectează după peste 10.000 de utilizări normale, înseamnă că a ajuns la sfârșitul duratei de viață.
  Nu o mai folosiți, nici după înlocuirea piesei defecte.
- Dacă o piesă din rășină se murdărește, ștergeți-o cu o lavetă umezită cu soluție de apă și săpun.
- Atunci când depozitați doar acumulatorul, acoperiți bornele cu capacul inclus ca accesoriu, pentru a evita scurtcircuitarea.
- Funcționarea uneltei la parametri optimi poate fi afectată de degradarea pieselor sau a uleiului hidraulic. Efectuați întreținerea o dată la doi ani, pentru a utiliza unealta fără probleme până la sfârșitul duratei sale de viață (contracost). Pentru informații suplimentare, adresați-vă unui centru de service autorizat.

УКРАЇНСЬКА: Оригінальна інструкція

⚠ПОПЕРЕДЖЕННЯ: Будь ласка, прочитайте та усвідомте всі інструкції та інформацію з техніки безпеки, що містяться в цьому посібнику користувача та інструкціях. Використання інструменту не за його призначенням може призвести до серйозних травм або смерті.

- **Дякуємо, що придбали наш акумуляторний обтискач.**
- **Будь ласка, уважно прочитайте ці інструкції з експлуатації, перш ніж намагатися використовувати це обладнання. Прочитавши ці інструкції, зберігайте їх в легкодоступному місці.**

Правила техніки безпеки

Обов’язково дотримуйтесь таких вказівок

Нижче наведені вказівки, яких слід дотримуватися, щоб запобігти травмуванню людей і пошкодженню майна.

⚠ПОПЕРЕДЖЕННЯ: Неправильне використання цього виробу може призвести до смерті або серйозних травм.

1) Безпека робочого місця

a) Робоче місце має бути не захаращеним і добре освітленим. Безлад на робочому місці або погане освітлення становить велику небезпеку.

b) Не користуйтесь електроінструментами у вибухонебезпечному середовищі, як-от за наявності займистих рідин, газів або пилу. Електроінструмент створює іскри, які можуть запалити пил або пари.

c) Не дозволяйте дітям та стороннім людям наближатись під час використання електроінструменту. Відволікання може призвести до втрати контролю.

2) Електрична безпека

a) Вилка електроінструменту має відповідати розетці. Ніколи жодним чином не змінюйте вилку. Не використовуйте жодні перехідні вилки із заземленими електроінструментами. Використання не видозмінених вилок та відповідних розеток дозволяє зменшити ризик ураження електричним струмом.

b) Не торкайтесь поверхонь заземлення, таких як труби, радіатори, стенди та холодильники. Якщо ваше тіло заземлене, існує підвищений ризик ураження електричним струмом.

c) Бережіть електроінструмент від дощу та вологи. Потрапляння всередину електроінструменту води призводить до підвищення ризику ураження електричним струмом.

d) Бережіть шнур від ушкоджень. Ніколи не використовуйте шнур, щоб переносити, тягнути або вимикати електроінструмент з розетки. Тримайте шнур щонайдалі від джерел тепла, масла, гострих країв та рухомих деталей. Пошкодження або перекручування шнура створює підвищений ризик ураження електричним струмом.

e) Якщо електроінструмент застосовується на вулиці, користуйтесь шнуром-подовжувачем, призначеним для вулиці. Використання шнура, призначеного для вулиці, зменшує ризик ураження електричним струмом.

f) Якщо неможливо уникнути використання електроінструмента у місцях з високої вологістю, використовуйте із джерелом живлення пристрій захисного відключення (ПЗВ). Використання ПЗВ зменшує ризик ураження електричним струмом.

3) Особиста безпека

a) Під час використання електроінструменту будьте обачні, слідкуйте за тим, що робите, і керуйтесь здоровим глуздом.

Не використовуйте електроінструмент, якщо відчуваєте втому, або після вживання наркотичних препаратів, алкоголю або лікарських засобів. Навіть миттєва втрата уваги під час використання електроінструментів може призвести до тяжкої травми.

b) Користуйтесь засобами індивідуального захисту. Обов'язково користуйтесь засобами захисту очей. Засоби захисту, як-от пилозахисна маска, спеціальне взуття з нековзною підошвою, каска або засоби захисту органів слуху, якими треба користуватися відповідно до умов роботи, дозволяють зменшити ризик травмування.

c) Запобігайте ненавмисному запуску. Переконайтесь, що вимикач знаходиться у положенні вимкнення, перш ніж підключати інструмент до джерела живлення та/або акумуляторної батареї, піднімати або переносити його. Не слід переносити електроінструменти, тримаючи палець на вимикачі, або підключати електроінструменти до джерела живлення з перемикачем у положенні увімкнення, оскільки це становить велику небезпеку.

d) Перш ніж вмикати електроінструмент, приберіть усі розсувні або гайкові ключі. Якщо на обертовій деталі електроінструменту залишився ключ, це може стати причиною травми.

e) Не тягніться. Завжди стійте упевнено та збалансовано. Це забезпечує кращий контроль за електроінструментом у неочікуваних ситуаціях.

f) Одягайтесь належним чином. Не одягайте вільний одяг або прикраси. Волосся, одяг та рукавиці повинні знаходитися на безпечній відстані від рухомих деталей. Вільний одяг, прикраси або довге волосся можуть зачепитися за рухомі деталі.

g) У разі підключення пристроїв для видалення і збирання пилу, забезпечте правильність їх підключення та використання. Використання пристроїв для збирання пилу може зменшити ризики, пов'язані із наявністю пилу.

h) Ніколи не покладайтеся на досвід, отриманий у результаті частого використання інструменту, щоб не поводитись самовпевнено та не нехтувати правилами безпеки роботи з інструментами. Необережна дія може призвести до серйозної травми за долі секунди.

4) Використання електроінструменту та догляд за ним

a) Не застосовуйте силу до електроінструменту при його використанні. Використовуйте електроінструмент, призначений для виконання наявної роботи. Відповідний електроінструмент виконає роботу краще і безпечніше та згідно своїх характеристик.

b) Не користуйтесь електроінструментом, якщо вимикач не вмикає та не вимикає його. Будь-який електроінструмент, який неможливо контролювати за допомогою вимикача, є небезпечним і підлягає ремонту.

c) Перед налагоджуванням, заміною приладдя чи зберіганням електроінструмента необхідно відключити його від розетки та (або) витягнути акумуляторну батарею. Такі запобіжні заходи безпеки зменшують ризик випадкового увімкнення електроінструменту.

d) Зберігайте вимкнені електроінструменти у недоступному для дітей місці, та не дозволяйте особам, які не ознайомились з електроінструментом або цими інструкціями, користуватися електроінструментом. Електроінструменти становлять небезпеку в руках недосвідчених користувачів.

e) Виконуйте технічне обслуговування електроінструментів та додаткового приладдя. Огляньте рухомі частини на наявність неправильного вирівнювання або заїдання, пошкодження деталей та інших станів, що може вплинути на роботу електроінструменту. У разі пошкодження відремонтуйте електроінструмент, перш ніж користуватися ним. Багато нещасних випадків трапляються через поганий догляд за електроінструментами.

f) Слідкуйте за тим, щоб різальні інструменти були гострими та чистими. Належним чином доглянуті різальні інструменти із гострими ріжучими краями рідше заїдають та простіші у керуванні.

g) Використовуйте електроінструмент, додаткове приладдя, насадки тощо згідно цієї інструкції, беручи до уваги умови та роботи.
Використання електроінструменту не за призначенням може привести до небезпечних ситуацій.

h) Слідкуйте за тим, щоб ручки та поверхні для тримання були сухими, чистими та не забрудненими маслом чи мастилом. Слизькі рукоятки та поверхні для тримання завадять безпечно користуватись інструментом та гарантовано мати над ним контроль у непередбачуваних ситуаціях.

5) Використання інструменту з живленням від акумуляторної батареї та догляд за ним

a) Для заряджання використовуйте лише зарядний пристрій, зазначений виробником. Зарядний пристрій, призначений для акумуляторної батареї одного типу, може спричинити пожежу у разі використання із акумуляторною батареєю іншого типу.

b) Використовуйте електроінструменти лише зі спеціально призначеними для них акумуляторними батареями. Використання будь-яких інших акумуляторних батарей може призвести до травми та пожежі.

c) Коли акумуляторна батарея не використовується, тримайте її подалі від металевих предметів, як-от скріпок, монет, ключів, цвяхів, гвинтів та інших маленьких металевих предметів, що можуть поєднати контакти батареї. Замикання клем батареї може призвести до опіків або пожежі.

d) У разі пошкодження батареї з неї може вилитися рідина – уникайте контакту із цією рідиною. У разі випадкового контакту промийте водою. Якщо рідина потрапить в очі, зверніться за медичною допомогою.
Рідина, що витікає з батареї, може спричинити подразнення або опіки.

e) Не використовуйте пошкоджену чи видозмінену акумуляторну батарею або інструмент. Пошкоджені або видозмінені акумулятори можуть поводити себе непередбачуваним чином, що може призвести до пожежі, вибуху або травмування.

f) Забороняється піддавати акумуляторну батарею або інструмент дії вогню чи надмірних температур. Вплив вогню або температури вище 130°C може призвести до вибуху.

g) Дотримуйтесь усіх інструкцій із заряджання і не заряджайте акумуляторну батарею чи інструмент, якщо температура виходить за межі вказаного в інструкції діапазону. Неналежне заряджання або заряджання за температури, що виходить за межі вказаного діапазону, може призвести до пошкодження батареї чи пожежі.

6) Сервісне обслуговування

a) Обслуговування електроінструменту має здійснювати кваліфікований фахівець з використанням лише ідентичних запасних частин. Це забезпечує безпечність електроінструменту.

b) В жодному разі не ремонтуйте пошкоджені акумуляторні батареї. Обслуговування акумуляторних батарей повинно виконуватися виключно виробником або авторизованими сервісними центрами. Тримайте електроінструмент за ізольовані поверхні для тримання, коли виконуєте операцію, де затягувач може торкнутися непомітних проводів. Якщо затягувач торкнеться проводу під напругою, відкриті металеві частини електроінструменту також можуть опинитися під напругою, що призведе до ураження оператора електричним струмом.

Застереження при використанні акумуляторного обтискача

- Використовуючи цей інструмент, дотримуйтесь інструкцій, викладених нижче:

Заходи безпеки при роботі з інструментом

- Ніколи не працюйте з інструментом, коли головка спрямована в бік сторонніх людей.
- Якщо інструмент тривалий час зберігався при температурі 0°C або нижче, залиште його приблизно на 60 хвилин при температурі від 10°C до 15°C. Це необхідно для забезпечення безперебійної подачі змащувального масла та належної роботи інструменту.
- Не кидайте інструмент та не піддавайте його різким ударам. Цей інструмент містить багато дрібних компонентів і прецизійних деталей. Інструмент не працюватиме правильно, якщо його піддавати різким ударам.
- Захищайте інструмент від води, масла чи розчинників.
- Ніколи не використовуйте інструмент, якщо не встановлено матрицю та роз’єм.
- Ніколи не спрямовуйте інструмент на інших людей.
- Не кидайте інструмент. Кидання інструмента може пошкодити гідравлічний контур, в результаті чого інструмент не працюватиме правильно.
- Тримайте головку та плунжер чистими й вільними від сміття. Для чищення головки можна використовувати розчинники, проте їх не слід застосовувати до пластикового корпусу. Для чищення корпусу використовуйте воду з милом.

Заходи безпеки при використанні акумуляторної батареї

- В жодному разі не замикайте клеми.
- Тримайте акумуляторну батарею подалі від води, масла чи органічних розчинників.
- Не розбирайте та не змінюйте акумуляторну батарею.
- Якщо необхідно утилізувати акумуляторну батарею, не кидайте її у вогонь та не викидайте разом зі звичайним сміттям. (Ми підтримуємо переробку). (див. стор. 89)
- Не кидайте та не впускайте акумуляторну батарею.
- Не залишайте акумуляторну батарею надовго в місцях з температурою 40°C або вище.
- Не допускайте короткого замикання батареї через потрапляння бруду або пилу на клему, оскільки це може призвести до несправності. Якщо клема має ознаки корозії, не використовуйте акумуляторну батарею.
- Для подовження терміну служби акумуляторної батареї передбачена захисна функція, яка зупиняє подачу живлення. Якщо залишковий заряд батареї стає низьким, двигун може зупинитися під час використання інструменту, навіть якщо натиснуто робочий перемикач. Це явище виникає не через несправність, а через роботу захисної функції. Якщо це трапилось, негайно зарядіть батарею.

Заходи безпеки для зарядного пристрою

- Цей зарядний пристрій оснащено індикаторною лампою (різнокольоровий світлодіод) для відображення стану заряду батареї.
- Не допускайте короткого замикання зарядного пристрою через потрапляння бруду або пилу в роз'єм для шнура, оскільки це може призвести до несправності. Якщо металева клема має ознаки корозії, не використовуйте цей зарядний пристрій.

Символи

Лише для країн ЄС
Через наявність в обладнанні небезпечних компонентів, відпрацьоване електричне та електронне обладнання, акумулятори та батареї можуть мати негативний вплив на навколишнє середовище та здоров'я людей.
Не викидайте електричні та електронні прилади або батареї разом з побутовим сміттям!
Згідно з Європейською директивою про відпрацьоване електричне та електронне обладнання, акумулятори та батареї й відпрацьовані акумулятори та батареї, а також згідно з її адаптацією до національного законодавства, відпрацьоване електричне обладнання, батареї та акумулятори повинні зберігатися окремо й здаватися в спеціальний пункт збору побутових відходів, що функціонує відповідно до нормативних актів про охорону навколишнього середовища.
На це вказує розміщений на обладнанні символ перекресленого сміттєвого бака на колесах.

⚠ПОПЕРЕДЖЕННЯ: Щоб зменшити ризик дугового спалаху, ураження електричним струмом та пошкодження майна, за можливості працюйте на знеструмлених лініях. Інструмент не ізольовано. Якщо необхідно виконувати роботу на лініях, що знаходяться під напругою, переконайтеся, що спочатку були вжиті всі належні заходи безпеки, зокрема ті, що містяться в стандарті NFPA 70E.

Шум

Типовий допустимий рівень шуму за шкалою A, визначений згідно EN62841-1:
Рівень звукового тиску (K=3 дБ (A)): 61,9 дБ (A)
Рівень звукової потужності (K=3 дБ (A)): 73,1 дБ (A)

ПРИМІТКА: Заявлене значення рівня шуму виміряне відповідно до стандартного методу тестування і може використовуватися для порівняння з іншими інструментами.

ПРИМІТКА: Окрім того, заявлене значення рівня шуму може використовуватися для попереднього оцінювання впливу шуму.

⚠ПОПЕРЕДЖЕННЯ:
- **Використовуйте захисні навушники.**
- **Рівень шуму під час фактичного використання електроінструменту може відрізнятися від заявлених значень залежно від способів використання електроінструменту та типу деталі, що обробляється.**
- **Обов'язково визначте заходи безпеки для захисту оператора відповідно до оцінки впливу шуму в реальних умовах використання (беручи до уваги усі етапи робочого циклу, серед яких вимкнення інструменту, робота у холостому режимі та сама робота).**

Вібрації

Сумарне значення вібрації (сума векторів за трьома осями), визначене згідно EN62841-1:
Рукоятка: 0,4 м/с^2
Похибка (K): 1,5 м/с^2

ПРИМІТКА: Заявлене сумарне значення сили вібрації виміряне відповідно до стандартного методу тестування і може використовуватися для порівняння з іншими інструментами.

ПРИМІТКА: Окрім того, заявлене сумарне значення сили вібрації може використовуватися для попереднього оцінювання впливу шуму.

⚠ПОПЕРЕДЖЕННЯ:
- **Рівень вібрації під час фактичного використання електроінструменту може відрізнятися від заявлених значень залежно від способів використання електроінструменту та типу деталі, що обробляється.**
- **Обов'язково визначте заходи безпеки для захисту оператора відповідно до оцінки впливу шуму в реальних умовах використання (беручи до уваги усі етапи робочого циклу, серед яких вимкнення інструменту, робота у холостому режимі та сама робота).**

Підтримувані батарейний картридж і зарядний пристрій

Батарейний картридж	BL1815N / BL1820B / BL1830B / BL1840B / BL1850B / BL1860B
Зарядний пристрій	DC18RC / DC18RD / DC18RE / DC18SD / DC18SE / DC18SF / DC18SH / DC18WC

- Деякі з наведених вище батарейних картриджів і зарядних пристроїв можуть бути недоступні залежно від вашого регіону проживання.
- Щоб зарядити батарею, будь ласка, прочитайте інструкцію до зарядного пристрою.

⚠ПОПЕРЕДЖЕННЯ: Використовуйте лише наведені вище батарейні картриджі та зарядні пристрої. Використання будь-яких інших батарейних картриджів та зарядних пристроїв може призвести до травми та/або пожежі.

Важливі інструкції з техніки безпеки при використанні батарейного картриджа

1. **Перш ніж користуватися батарейним картриджем, прочитайте усі інструкції та застереження на (1) зарядному пристрої, (2) батареї та (3) виробі, в якому застосовується батарея.**
2. **Не розбирайте та не втручайтесь у роботу батарейного картриджа.** Це може призвести до пожежі, надмірного нагрівання чи вибуху.
3. **Якщо час роботи стає дуже коротким, негайно припиніть користуватися інструментом. Інакше можливе перегрівання, отримання опіків та навіть вибух.**
4. **Якщо електроліт потрапив в очі, промийте їх чистою водою та негайно зверніться за медичною допомогою. Інакше можлива втрата зору.**
5. **Не замикайте клеми батарейного картриджа.**
   (1) **Не торкайтесь клем електропровідними матеріалами.**
   (2) **Не зберігайте батарейний картридж разом з іншими металевими предметами, як-от цвяхами, монетами тощо.**
   (3) **Не допускайте потрапляння на батарейний картридж води або дощу.**

   Замикання батареї може призводити до витоку струму значної сили, перегрівання, ризику отримання опіків та навіть поломки виробу.
6. **Не зберігайте і не використовуйте інструмент та батарейний картридж у місцях, де температура може досягати або перевищувати 50°C (122°F).**
7. **Не спалюйте батарейний картридж, навіть якщо він сильно пошкоджений чи повністю зношений. Батарейний картридж може вибухнути у вогні.**
8. **Не пробивайте батарейний картридж цвяхом, не ріжте, не розчавлюйте, не кидайте, не упускайте та не бийте твердими предметами.** Такі дії можуть призвести до пожежі, надмірного нагрівання чи вибуху.
9. **Не використовуйте пошкоджену батарею.**
10. **Поводження з літій-іонними батареями повинне відповідати вимогам законодавства про небезпечні вироби.**

    Комерційні транспортні компанії, як-от треті сторони і транспортно-експедиційні агенції, мають дотримуватись спеціальних вимог щодо пакування та маркування.

    Для підготовки виробу до відправлення необхідно звернутись до спеціаліста з небезпечних матеріалів. Також дотримуйтесь вимог національного законодавства, які, скоріше за все, є більш детальними.

    Заклейте або закрийте відкриті контакти, і запакуйте батарею таким чином, щоб вона не могла рухатись всередині пакування.
11. **Якщо треба утилізувати батарейний картридж, вийміть його з інструменту та утилізуйте у безпечному місці. Дотримуйтесь місцевих правил утилізації батарей.**
12. **Використовуйте батареї лише з виробами, вказаними компанією Makita.** Встановлення батарей на несумісні вироби може призвести до пожежі, надмірного нагрівання, вибуху або протікання електроліту.
13. **Якщо інструмент тривалий час не використовується, слід вийняти батарею з інструмента.**
14. **Під час використання або після нього батарейний картридж може нагрітися, що може призвести до опіків чи низькотемпературних опіків. Будьте уважні при поводженні з гарячими батарейними картриджами.**

15. **Не торкайтесь клеми інструмента одразу після використання, оскільки вона може нагрітися до температури, що спричиняє опіки.**
16. **Слідкуйте за тим, щоб на клемах, в отворах та у пазах батарейного картриджа не збиралося сміття, пил та бруд.** Це може призвести до нагрівання, загоряння, розриву або несправності інструменту чи батарейного картриджа, що може спричинити опіки чи травми.
17. **Якщо інструмент не призначений для використання поблизу ліній живлення високої напруги, не використовуйте батарейний картридж поблизу таких ліній.** Це може призвести до несправності або виходу з ладу інструмента чи батарейного картриджа.
18. **Зберігайте батареї у недоступному для дітей місці.**

ЗБЕРЕЖІТЬ ЦІ ІНСТРУКЦІЇ.

⚠УВАГА:

- **Використовуйте лише оригінальні батареї Makita.**
  Використання неоригінальних батарей Makita або батарей, які зазнали змін, може призвести до вибуху цих батарей, що призведе до пожежі, травми та пошкодження майна. Це також призведе до втрати гарантії Makita на інструмент та зарядний пристрій Makita.

Рекомендації щодо забезпечення максимального терміну служби батареї

1. **Заряджайте батарейний картридж до того, як він повністю розрядиться. Завжди зупиняйте роботу інструменту і заряджайте батарейний картридж, коли помічаєте зменшення потужності.**
2. **Ніколи не перезаряджайте повністю заряджений батарейний картридж. Надмірне заряджання скорочує термін служби батареї.**
3. **Заряджайте батарейний картридж за кімнатної температури 10°C–40°C (50°F–104°F). Перш ніж заряджати, почекайте, доки батарейний картридж повністю не охолоне.**
4. **Якщо батарейний картридж не використовується, вийміть його з інструменту або зарядного пристрою.**
5. **Зарядіть батарейний картридж, якщо не використовуєте його тривалий час (більше шести місяців).**

Деталі та стандартні аксесуари

DTC301/DTC302

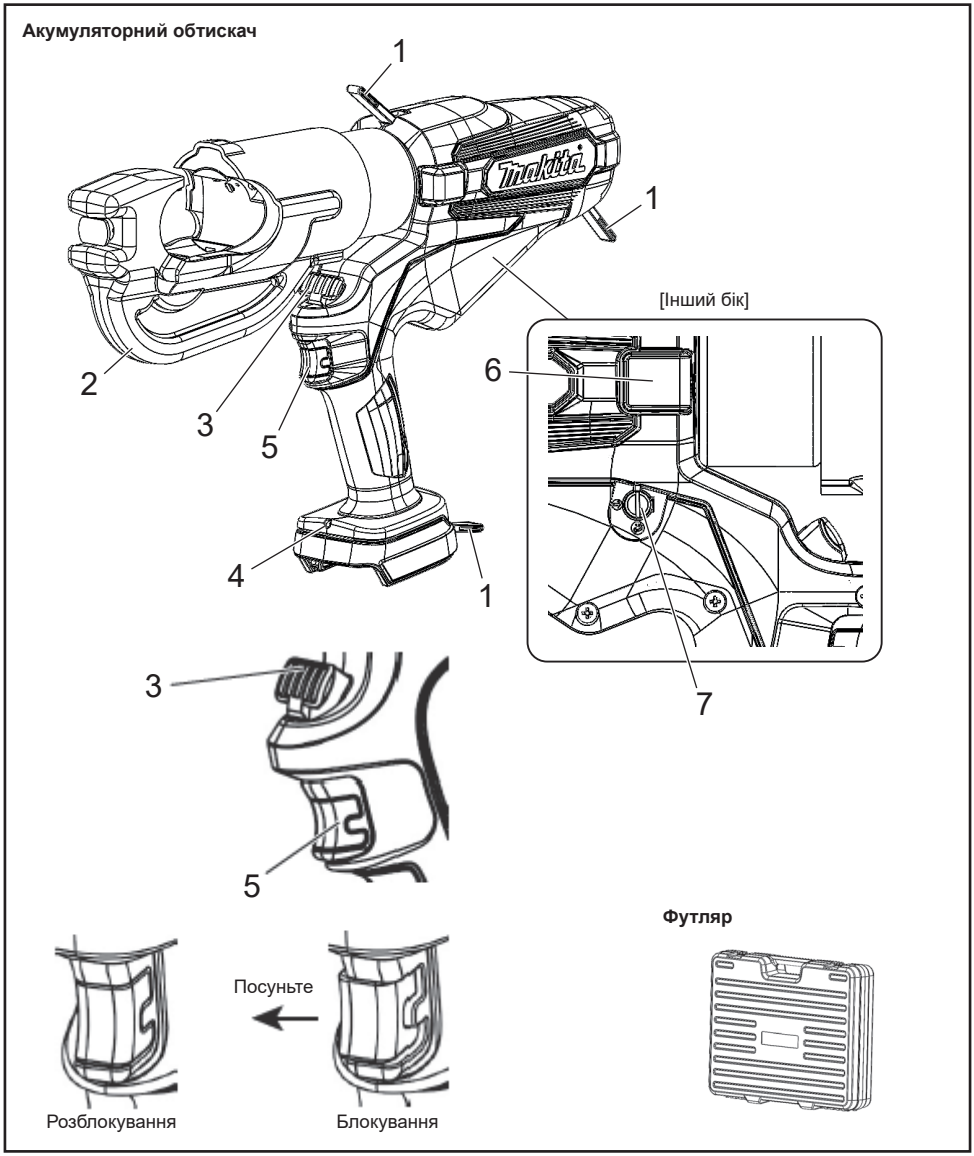

1	Ремінець	5	Курок з фіксатором
2	Головка	6	Для обслуговування (не знімайте кришку)
3	Ручка розблокування	7	Функція автоматичного повернення (див. стор. 90.)
4	Світлодіодний ліхтарик		

Батарея

Батарея

- На момент покупки може бути активована функція захисту батареї через недостатній рівень її заряду. (Будь ласка, будьте обережні, оскільки цей виріб може увімкнутися, якщо натиснути на перемикач.) Перед використанням правильно зарядіть батарею за допомогою пристрою швидкого заряджання.
- Закривайте кришку відсіку для батарей, коли виріб не використовується. Вона допоможе захистити батарею від потрапляння води та пилу.
- Якщо виріб не використовується протягом тривалого часу, зберігайте його зі знятою батареєю.

Для подовження терміну служби батареї

- Коли ви відчуєте, що потужність інструменту знизилась, припиніть роботу і зарядіть батарею.
- Не заряджайте повністю заряджену батарею.
- Заряджайте батарею за температури навколишнього середовища від 10°C до 40°C.
- Якщо відразу після увімкнення батарея сильно нагрілася, рекомендується вставити її в зарядний пристрій, щоб охолодити і зарядити.
- Якщо літій-іонна батарея не буде використовуватися протягом тривалого періоду часу (щонайменше 6 місяців), рекомендується зарядити її, а потім скласти на зберігання.

Збір відпрацьованих батарей

- Використані батареї збираються для переробки. Віднесіть батарею до магазину, де ви придбали виріб, або у відділ продажів Makita.

Літій-іонні батареї підлягають утилізації

Встановлення та зняття батареї

⚠ПОПЕРЕДЖЕННЯ:

Правильно встановлюйте батарею у виріб. Якщо після встановлення видно червону область у верхній частині кнопки, це означає, що батарея встановлена не до кінця. Щільно вставте батарею до кінця так, щоб червону область не було видно.

- Якщо батарея вставлена недостатньо глибоко, вона може від'єднатися і спричинити нещасний випадок.

- Щоб зняти батарею з корпусу виробу: A) натисніть та утримуйте кнопку на передній панелі батареї і B) посуньте батарею, щоб зняти її.
- Щоб встановити батарею, сумістіть її з пазами на корпусі виробу, а потім вставте її до кінця, тобто виконавши процедуру зняття у зворотному порядку. Якщо після цього буде видно червону область у верхній частині кнопки, це означає, що батарея встановлена не до кінця. Вставте батарею належним чином до кінця так, щоб червону область не було видно.

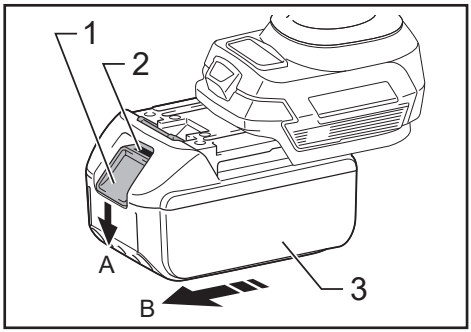

► 1. Кнопка 2. Червона область 3. Батарея

Відображення залишкового заряду батареї

Лише для батарейних картриджів з індикатором

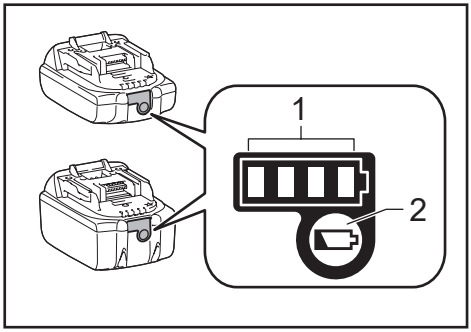

► 1. Індикатори 2. Кнопка перевірки

Натисніть кнопку перевірки на батарейному картриджі, щоб показати залишковий заряд батареї. Індикатори засвітяться на декілька секунд.

Індикатори			Залишковий заряд
Світиться	Не світиться	Блимає	
■ ■ ■ ■			Від 75% до 100%
■ ■ ■ □			Від 50% до 75%
■ ■ □ □			Від 25% до 50%
■ □ □ □			Від 0% до 25%
◪ □ □ □			Зарядіть батарею.
■ ■ □ □ ↑↓ □ □ ■ ■			Можливо, виникла несправність батареї.

ПРИМІТКА. У залежності від умов використання та температури навколишнього середовища вказана індикаторами ємність може трохи відрізнятися від фактичної.

ПРИМІТКА. У разі спрацювання системи аварійного захисту батареї блиматиме перший (крайній зліва) індикатор.

Підтримуваний діапазон обтискання

Акумуляторний обтискач	DTC301	DTC302
Підтримуваний діапазон стискання	Від 6 до 400 мм^2	

Технічні характеристики

Акумуляторний обтискач	DTC301	DTC302
Номінальна потужність	120 кН	
Об'єм масла	180 мл	
Електричний двигун	Електродвигун постійного струму	
Розміри (мм)	Г 415 × В 289 × Ш 92	Г 437 × В 287 × Ш 92
Вага	6,8–7,1 кг	7,5–7,8 кг

Вага може різнитися залежно від допоміжного обладнання, зокрема касети з акумулятором. Найлегші та найважчі комплекти представлено в таблиці.

Як користуватись інструментом

Встановлення акумуляторної батареї

1. Натискаючи на фіксатор, витягніть акумуляторну батарею. Щоб замінити акумуляторну батарею, повністю заштовхніть нову батарею на місце.
2. Вставивши акумуляторну батарею на місце, перевірте, чи добре вона зафіксувалася, злегка потягнувши за неї. В цей час не натискайте фіксатор.

► 1. Фіксатор

Вибір автоматичного повернення/ ручного режиму

Функція автоматичного повернення призначена для автоматичного повернення плунжера в початкове положення після завершення обтискання.

На момент постачання функція автоматичного повернення увімкнена.

Щоб перевести цю функцію в ручний режим, зніміть накладку та установіть перемикач в положення ⇨ за допомогою викрутки з плоскою головкою. Щоб повернути функцію в автоматичний режим, установіть перемикач в положення ⟲.

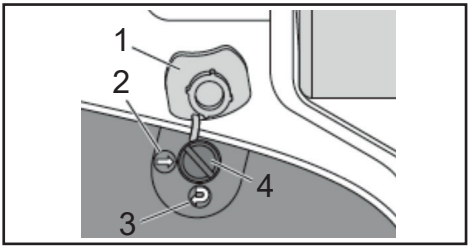

► 1. Накладка 2. ВИМК 3. УВІМК 4. Перемикач

Курок та ручка розблокування

При вказана індикаторами ємність на курок плунжер просувається вперед.

Продовжуйте натискати на курок, доки не буде досягнуто потрібного навантаження.

Потім плунжер автоматично повертається в нижнє положення.

Щоб зупинити плунжер у потрібному положенні, натисніть на курок один раз. (Режим автоматичного повернення)

Щоб повернути плунжер вручну, натисніть на ручку розблокування. Плунжер продовжує втягуватися, поки натиснута ручка розблокування. (Режим ручного та автоматичного повернення) При натисканні на перемикач роботи запускається двигун інструменту і піднімається поршень.

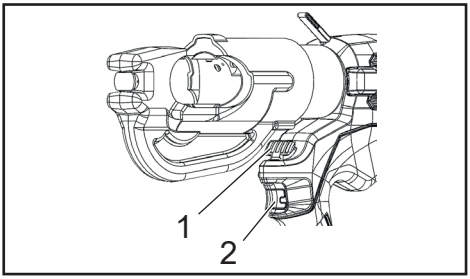

► 1. Ручка розблокування 2. Курок

Виконання обтискання

1. Виберіть набір обтискних матриць відповідно до роз’єму і кабелю, що використовуються.
2. Натисніть на курок, щоб просунути плунжер, доки не стане доступним штифт фіксатора матриці. Натисніть на штифт фіксатора матриці на плунжері та вставте матрицю.
3. Підніміть ручку розблокування матриці у верхній частині головки «C» і вставте другу половину матриці.
4. Розмістіть роз’єм між матрицями та натисніть на курок, щоб зафіксувати роз’єм.
5. Повністю вставте кабель в роз'єм, а тоді натискайте на курок до повного обтискання роз'єму.
6. Продовжуйте натискати на курок. Плунжер автоматично повернеться в нижнє положення. (Режим автоматичного повернення)
7. Витягніть роз’єм з інструмента.
8. Після використання інструменту протягом 5 хвилин дайте йому відпочити протягом 30 хвилин. Якщо інструмент використовується безперервно більше 5 хвилин, це призведе до перегрівання мотора.

   Щоб захистити двигун, не використовуйте інструмент, якщо область попередження про перегрівання стає гарячою.

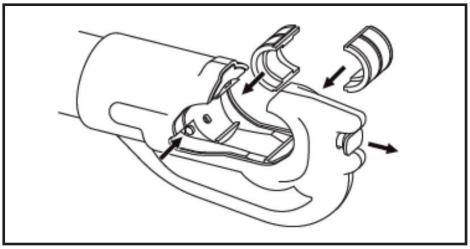

Кріплення плечового ременя

Додатковий аксесуар

Плечовий ремінь можна прикріпити до кілець для підвішування інструменту і надалі використовувати для перенесення інструменту.

⚠ПОПЕРЕДЖЕННЯ:

- **Завжди знімайте плечовий ремінь з інструмента під час роботи з інструментом. Невиконання цієї вимоги може призвести до втрати рівноваги та нещасного випадку.**
- **Використовуйте тільки плечовий ремінь, призначений для цього інструменту. Перш ніж переносити інструмент, переконайтеся, що плечовий ремінь надійно прикріплений до інструменту.**
- **Під час використання плечового ременя уважно оглядайте плечовий ремінь і кільця для підвішування на наявність пошкоджень, тріщин або деформацій.** У разі виявлення будь-яких пошкоджень, припиніть використання плечового ременя і зверніться до авторизованого сервісного центру Makita для ремонту.

Технічне обслуговування/огляд

- Для підтримки інструменту в належному стані необхідне щоденне технічне обслуговування.
- Не зберігайте інструмент у вологому середовищі, щоб забезпечити плавний рух деталей і запобігти появі іржі.
- Якщо інструмент вийшов із ладу після 10 000 використань в умовах нормальної експлуатації, це означає, що термін його служби закінчився.
  Не використовуйте інструмент повторно навіть після заміни неробочої деталі.
- Якщо гумова частина забрудниться, протріть її ганчіркою, змоченою в мильній воді.
- Якщо акумуляторна батарея зберігається окремо, обов'язково закривайте клеми додатковою кришкою, щоб запобігти короткому замиканню.
- Ефективність інструменту може погіршитися через старіння його деталей чи гідравлічного масла.
  Кожні два роки проводьте технічне обслуговування інструменту, щоб він залишався придатним до кінця терміну служби (із зарядним пристроєм). Для отримання додаткової інформації зверніться до офіційного сервісного центру.

DEUTSCH: Original-Anleitung

⚠WARNUNG: Bitte lesen und verstehen Sie alle Anweisungen und Sicherheitshinweise in dieser Betriebsanleitung und den Anweisungen. Die Verwendung für nicht vorgesehene Anwendungen kann zu schweren Verletzungen oder zum Tod führen.

- **Vielen Dank, dass Sie sich für unseren Akku-Crimper entschieden haben.**
- **Bitte lesen Sie diese Betriebsanleitung sorgfältig durch, bevor Sie das Gerät in Betrieb nehmen. Bewahren Sie diese Betriebsanleitung nach dem Lesen an einem leicht zugänglichen Ort auf.**

Sicherheitshinweise

Achten Sie unbedingt auf Folgendes

Nachfolgend sind die Punkte aufgeführt, die Sie beachten sollten, um zu verhindern, dass Personen und Sachen beschädigt werden.

⚠WARNUNG: Bei Missbrauch dieses Produkts kann der Benutzer getötet oder schwer verletzt werden.

1) Sicherheit im Arbeitsbereich

a) Halten Sie den Arbeitsbereich sauber und gut beleuchtet. Unaufgeräumte oder dunkle Bereiche führen zu Unfällen.

b) Betreiben Sie Elektrowerkzeuge nicht in explosiven Umgebungen, wie z. B. in Gegenwart von brennbaren Flüssigkeiten, Gasen oder Staub. Elektrowerkzeuge erzeugen Funken, die den Staub oder die Dämpfe entzünden können.

c) Halten Sie Kinder und Umstehende während der Benutzung eines Elektrowerkzeugs vom Arbeitsbereich fern. Ablenkungen können dazu führen, dass Sie die Kontrolle verlieren.

2) Elektrische Sicherheit

a) Der Stecker des Elektrowerkzeugs muss an die Steckdose angepasst sein. Der Stecker darf auf keinen Fall in irgendeiner Form abgeändert werden. Verwenden Sie keine Adapterstecker mit geerdeten Elektrowerkzeugen. Vorschriftsmäßige Stecker und passende Steckdosen reduzieren die Stromschlaggefahr.

b) Vermeiden Sie Körperkontakt mit geerdeten Gegenständen, wie z. B. Rohre, Kühler, Herde und Kühlschränke. Es besteht erhöhte Stromschlaggefahr, falls Ihr Körper Erdkontakt hat.

c) Setzen Sie Elektrowerkzeuge keinem Regen oder Nässe aus. Wasser, das in ein Elektrowerkzeug eindringt, erhöht die Stromschlaggefahr.

d) Missbrauchen Sie das Kabel nicht. Benutzen Sie das Kabel niemals zum Tragen, Ziehen oder Abtrennen des Elektrowerkzeugs. Halten Sie das Kabel von Hitze, Öl, scharfen Kanten oder beweglichen Teilen fern. Ein beschädigtes oder verheddertes Kabel erhöht die Stromschlaggefahr.

e) Wenn Sie ein Elektrowerkzeug im Freien betreiben, verwenden Sie ein für Freiluftbenutzung geeignetes Verlängerungskabel. Die Verwendung eines für Freiluftbenutzung geeigneten Kabels reduziert die Stromschlaggefahr.

f) Lässt sich der Einsatz eines Elektrowerkzeugs in feuchter Umgebung nicht vermeiden, verwenden Sie eine Stromversorgung, die mit einer Fehlerstrom-Schutzeinrichtung (RCD) geschützt ist. Der RCD-Schutz verringert die Gefahr eines elektrischen Schlags.

3) Persönliche Sicherheit

a) Bleiben Sie wachsam, und lassen Sie beim Umgang mit einem Elektrowerkzeug Vorsicht und gesunden Menschenverstand walten.

Benutzen Sie keine Elektrowerkzeuge, wenn Sie müde sind oder unter dem Einfluss von Drogen, Alkohol oder Medikamenten stehen. Ein Augenblick der Unachtsamkeit während der Benutzung von Elektrowerkzeugen kann zu schweren Verletzungen führen.

b) Benutzen Sie persönliche Schutzausrüstung. Tragen Sie stets einen Augenschutz. Sachgemäßer Gebrauch von Schutzausrüstung (z. B. Staubmaske, rutschfeste Sicherheitsschuhe, Helm und Gehörschutz) trägt zu einer Reduzierung der Verletzungsgefahr bei.

c) Verhüten Sie unbeabsichtigtes Einschalten. Vergewissern Sie sich, dass sich der Ein-Aus-Schalter in der Aus-Stellung befindet, bevor Sie die Stromquelle und/oder den Akku anschließen bzw. das Werkzeug aufheben oder tragen. Das Tragen von Elektrowerkzeugen mit dem Finger am Ein-Aus-Schalter oder das Anschließen bei eingeschaltetem Ein-Aus-Schalter führt zu Unfällen.

d) Etwaige Einstell- oder Schraubenschlüssel sind vor dem Einschalten des Elektrowerkzeugs zu entfernen. Ein Schrauben- oder Einstellschlüssel, der auf einem rotierenden Teil des Elektrowerkzeugs stecken gelassen wird, kann zu einer Verletzung führen.

e) Übernehmen Sie sich nicht. Achten Sie bei der Arbeit stets auf sicheren Stand. Sie haben dann in unerwarteten Situationen eine bessere Kontrolle über das Elektrowerkzeug.

f) Tragen Sie zweckmäßige Kleidung. Tragen Sie keine lose Kleidung oder Schmuck. Halten Sie Haare, Kleidung und Handschuhe von beweglichen Teilen fern. Lose Kleidung, Schmuck oder langes Haar kann sich in beweglichen Teilen verfangen.

g) Wenn Anschlussvorrichtungen für Staubabsaug- und Staubsammelgeräte vorhanden sind, sollten diese montiert und sachgerecht verwendet werden. Durch Staubabsaugung können staubbezogene Gefahren reduziert werden.

h) Lassen Sie nicht zu, dass Sie aufgrund der Vertrautheit, die Sie durch häufigen Gebrauch von Werkzeugen erworben haben, selbstzufrieden werden und die Sicherheitsprinzipien der Werkzeuge missachten. Eine achtlose Handlung kann innerhalb von Sekundenbruchteilen schwere Verletzungen verursachen.

4) Gebrauch und Pflege von Elektrowerkzeugen

a) Setzen Sie Elektrowerkzeuge keiner Gewaltanwendung aus. Verwenden Sie das korrekte Elektrowerkzeug für Ihre Anwendung. Ein korrektes Elektrowerkzeug verrichtet die anstehende Arbeit bei sachgemäßer Handhabung besser und sicherer.

b) Benutzen Sie das Elektrowerkzeug nicht, wenn es sich nicht mit dem Ein-Aus-Schalter ein- und ausschalten lässt. Ein Elektrowerkzeug, das nicht auf die Schalterbetätigung reagiert, ist gefährlich und muss repariert werden.

c) Trennen Sie den Stecker von der Stromquelle und/oder den Akku vom Elektrowerkzeug, bevor Sie Einstellungen durchführen, Zubehör auswechseln oder das Elektrowerkzeug lagern. Solche vorbeugenden Sicherheitsmaßnahmen reduzieren die Gefahr eines versehentlichen Einschaltens des Elektrowerkzeugs.

d) Bewahren Sie unbenutzte Elektrowerkzeuge außer Reichweite von Kindern auf, und lassen Sie nicht zu, dass Personen, die nicht mit dem Elektrowerkzeug oder diesen Anweisungen vertraut sind, das Elektrowerkzeug benutzen. Elektrowerkzeuge in den Händen unerfahrener Benutzer sind gefährlich.

e) Halten Sie Elektrowerkzeuge und Zubehörteile instand. Überprüfen Sie Elektrowerkzeuge auf Fehlausrichtung oder Klemmen beweglicher Teile, Beschädigung von Teilen und andere Zustände, die ihren Betrieb beeinträchtigen können. Lassen Sie das Elektrowerkzeug bei Beschädigung vor Gebrauch reparieren. Viele Unfälle werden durch schlecht gewartete Elektrowerkzeuge verursacht.

f) Halten Sie Schneidwerkzeuge scharf und sauber. Gut instand gehaltene Schneidwerkzeuge mit scharfen Schneiden sind weniger anfällig für Klemmen und lassen sich leichter handhaben.

g) Benutzen Sie das Elektrowerkzeug, das Zubehör und die Werkzeugeinsätze usw. gemäß diesen Anweisungen unter Berücksichtigung der Arbeitsbedingungen und der durchzuführenden Arbeit.
Unsachgemäßer Gebrauch des Elektrowerkzeugs kann zu einer Gefahrensituation führen.

h) Halten Sie Handgriffe und Griffflächen trocken, sauber und frei von Öl und Schmierfett. Rutschige Handgriffe und Griffflächen gestatten keine sichere Handhabung und Kontrolle des Werkzeugs in unerwarteten Situationen.

5) Gebrauch und Pflege von Akkuwerkzeugen

a) Laden Sie die Akkus nur mit dem vom Hersteller vorgeschriebenen Ladegerät. Ein Ladegerät, das für einen bestimmten Akkutyp geeignet ist, kann bei Verwendung mit einem anderen Akku eine Brandgefahr darstellen.

b) Benutzen Sie Elektrowerkzeuge nur mit den ausdrücklich vorgeschriebenen Akkus. Bei Verwendung irgendwelcher anderer Akkus besteht Verletzungs- und Brandgefahr.

c) Bewahren Sie den Akku bei Nichtgebrauch nicht zusammen mit Metallgegenständen, wie Büroklammern, Münzen, Schlüsseln, Nägeln, Schrauben, und anderen kleinen Metallteilen auf, welche die Kontakte kurzschließen können. Kurzschließen der Akkukontakte kann Verbrennungen oder einen Brand verursachen.

d) Bei Missbrauch kann Flüssigkeit aus dem Akku austreten; vermeiden Sie Kontakt mit dieser Flüssigkeit. Falls Sie versehentlich mit der Flüssigkeit in Berührung kommen, spülen Sie die betroffenen Stellen mit Wasser ab. Falls die Flüssigkeit in die Augen gelangt, suchen Sie zusätzlich ärztliche Hilfe auf.
Die vom Akku austretende Flüssigkeit kann Hautreizungen oder Verätzungen verursachen.

e) Verwenden Sie keinen Akku und auch kein Werkzeug, der (das) beschädigt oder modifiziert ist. Beschädigte oder modifizierte Akkus können unvorhersehbares Verhalten zeigen, das zu einem Brand, einer Explosion oder Verletzungsgefahr führen kann.

f) Setzen Sie einen Akku oder ein Werkzeug nicht Feuer oder übermäßigen Temperaturen aus. Bei Einwirkung von Feuer oder Temperaturen über 130 °C kann es zu einer Explosion kommen.

g) Befolgen Sie alle Ladeanweisungen, und laden Sie den Akku bzw. das Werkzeug nicht außerhalb des in den Anweisungen angegebenen Temperaturbereichs. Wird der Ladevorgang unsachgemäß oder bei Temperaturen außerhalb des angegebenen Bereichs durchgeführt, kann es zu einer Beschädigung des Akkus und erhöhter Brandgefahr kommen.

6) Wartung

a) Lassen Sie Ihr Elektrowerkzeug nur unter Verwendung identischer Ersatzteile von einem qualifizierten Wartungstechniker warten. Dadurch wird die Aufrechterhaltung der Sicherheit des Elektrowerkzeugs gewährleistet.

b) Beschädigte Akkus dürfen auf keinen Fall gewartet werden. Die Wartung von Akkus darf nur vom Hersteller oder von einer Vertragswerkstatt durchgeführt werden. Halten Sie das Elektrowerkzeug nur an den isolierten Griffflächen, wenn Sie Arbeiten ausführen, bei denen die Gefahr besteht, dass das Befestigungselement verborgene Kabel kontaktiert. Bei Kontakt des Befestigungselements mit einem Strom führenden Kabel können die freiliegenden Metallteile des Elektrowerkzeugs ebenfalls Strom führend werden, so dass der Benutzer einen elektrischen Schlag erleiden kann.

Vorsichtsmaßnahmen bei der Verwendung des Akku-Crimpers

- Befolgen Sie bei der Benutzung dieses Werkzeugs die nachstehenden Anweisungen:

Vorsichtsmaßnahmen für das Werkzeug

- Betreiben Sie das Werkzeug niemals, wenn der Kopf auf Umstehende gerichtet ist.
- Wenn das Werkzeug über einen längeren Zeitraum bei einer Temperatur von 0 °C oder weniger gelagert wurde, lassen Sie es etwa 60 Minuten lang bei einer Temperatur von 10 °C bis 15 °C liegen. Dies soll den reibungslosen Durchfluss des Hydrauliköls und den korrekten Betrieb des Werkzeugs gewährleisten.
- Lassen Sie das Werkzeug nicht fallen und setzen Sie es keinen plötzlichen Erschütterungen aus. Dieses Werkzeug enthält viele kleine Komponenten und Präzisionsteile. Das Werkzeug funktioniert nicht richtig, wenn es plötzlichen Erschütterungen ausgesetzt wird.
- Bringen Sie das Werkzeug nicht mit Wasser, Öl oder Lösungsmitteln in Kontakt.
- Betreiben Sie das Werkzeug niemals ohne Stempel und Verbinder.
- Richten Sie das Werkzeug immer von anderen Personen weg.
- Lassen Sie das Werkzeug nicht fallen. Wenn Sie das Werkzeug fallen lassen, kann der Hydraulikkreislauf beschädigt werden, so dass das Werkzeug nicht mehr richtig funktioniert.
- Halten Sie den Kopf und den Stößel sauber und frei von Verunreinigungen. Lösungsmittel können zum Reinigen des Kopfes verwendet werden, sollten aber nicht für das Kunststoffgehäuse verwendet werden. Verwenden Sie Wasser und Seife zur Reinigung des Gehäuses.

Vorsichtsmaßnahmen bei der Verwendung des Akkus

- Schließen Sie die Kontakte niemals kurz.
- Halten Sie den Akku von Wasser, Öl oder organischen Lösungsmitteln fern.
- Unterlassen Sie Zerlegen oder Modifizieren des Akkus.
- Wenn der Akku entsorgt wird, setzen Sie ihn keinen Flammen aus, und entsorgen Sie ihn nicht im Hausmüll. (Wir fördern das Recycling.) (siehe Seite 99)
- Unterlassen Sie Werfen oder Fallenlassen des Akkus.
- Lassen Sie den Akku nicht über einen längeren Zeitraum an einem Ort liegen, an dem die Temperatur 40 °C oder mehr beträgt.
- Achten Sie darauf, dass die Akkukontakte nicht durch Schmutz oder Staub kurzgeschlossen werden, da dies zu Fehlfunktionen führt. Ein Akku mit korrodierten Kontakten darf nicht verwendet werden.
- Um die Lebensdauer des Akkus zu verlängern, ist er mit einer Schutzfunktion ausgestattet, die die Ausgabe stoppt. Bei niedrigem Akkustand kann der Motor stehen bleiben, selbst wenn der Betriebsschalter während der Benutzung des Werkzeugs gedrückt wird. Dieses Phänomen ist jedoch nicht auf eine Fehlfunktion, sondern auf die Schutzfunktion zurückzuführen. Laden Sie in einem solchen Fall den Akku sofort auf.

Vorsichtsmaßnahmen für das Ladegerät

- Dieses Ladegerät verfügt über eine Anzeigelampe (mehrfarbige LED), die den Ladezustand des Akkus anzeigt.
- Achten Sie darauf, dass das Ladegerät nicht durch Schmutz oder Staub im Einführschlitz kurzgeschlossen wird, da dies zu Fehlfunktionen führt. Ein Ladegerät mit korrodierten Metallkontakten darf nicht benutzt werden.

Symbole

Nur für EU-Länder:
Aufgrund des Vorhandenseins gefährlicher Bestandteile in der Ausrüstung können Elektro- und Elektronik-Altgeräte, Akkumulatoren und Batterien negative Auswirkungen auf die Umwelt und die menschliche Gesundheit haben.
Entsorgen Sie elektrische und elektronische Geräte oder Batterien nicht mit dem Hausmüll!
Gemäß der europäischen Richtlinie über Elektro- und Elektronik-Altgeräte und über Akkumulatoren und Batterien sowie über Altakkumulatoren und -batterien sowie deren Anpassung an das nationale Recht sind Elektro-Altgeräte, Batterien und Akkumulatoren getrennt zu lagern und bei einer separaten Sammelstelle für Siedlungsabfälle abzuliefern, die gemäß den Umweltschutzvorschriften betrieben wird.
Dies wird durch das Symbol einer durchgestrichenen Abfalltonne auf Rädern auf der Ausrüstung angezeigt.

⚠WARNUNG: Um das Risiko eines Lichtbogens, eines elektrischen Schlags und von Sachschäden zu verringern, arbeiten Sie möglichst an stromlosen Leitungen. Das Werkzeug ist nicht isoliert. Sollten Arbeiten an stromführenden Leitungen erforderlich sein, vergewissern Sie sich zunächst, dass alle angemessenen Vorsichtsmaßnahmen, einschließlich der in NFPA 70E enthaltenen, getroffen wurden.

Geräusch

Der typische A-bewertete Geräuschpegel wird gemäß EN62841-1 ermittelt:
Schalldruckpegel (K=3 dB(A)): 61,9 dB(A)
Schallleistungspegel (K=3 dB(A)): 73,1 dB(A)

HINWEIS: Der (Die) angegebene(n) Schallemissionswert(e) wurde(n) im Einklang mit der Standardprüfmethode gemessen und kann (können) für den Vergleich zwischen Werkzeugen herangezogen werden.

HINWEIS: Der (Die) angegebene(n) Schallemissionswert(e) kann (können) auch für eine Vorbewertung des Gefährdungsgrads verwendet werden.

⚠WARNUNG:
- **Einen Gehörschutz tragen.**
- **Die Schallemission während der tatsächlichen Benutzung des Elektrowerkzeugs kann je nach der Benutzungsweise des Werkzeugs, insbesondere nach der Art des zu bearbeitenden Werkstücks von dem (den) angegebenen Wert(en) abweichen.**
- **Identifizieren Sie Sicherheitsmaßnahmen zum Schutz des Benutzers anhand einer Schätzung des Gefährdungsgrads unter den tatsächlichen Benutzungsbedingungen (unter Berücksichtigung aller Phasen des Arbeitszyklus, wie z. B. Ausschalt- und Leerlaufzeiten des Werkzeugs zusätzlich zur Betriebszeit).**

Schwingungen

Der nach EN62841-1 ermittelte Schwingungsgesamtwert (Drei-Achsen-Vektorsumme):
Griff: 0,4 m/s^2
Messunsicherheit (K): 1,5 m/s^2

HINWEIS: Der (Die) angegebene(n) Schwingungsgesamtwert(e) wurde(n) im Einklang mit der Standardprüfmethode gemessen und kann (können) für den Vergleich zwischen Werkzeugen herangezogen werden.

HINWEIS: Der (Die) angegebene(n) Schwingungsgesamtwert(e) kann (können) auch für eine Vorbewertung des Gefährdungsgrads verwendet werden.

⚠WARNUNG:
- **Die Schwingungsemission während der tatsächlichen Benutzung des Elektrowerkzeugs kann je nach der Benutzungsweise des Werkzeugs, insbesondere nach der Art des zu bearbeitenden Werkstücks von dem (den) angegebenen Wert(en) abweichen.**
- **Identifizieren Sie Sicherheitsmaßnahmen zum Schutz des Benutzers anhand einer Schätzung des Gefährdungsgrads unter den tatsächlichen Benutzungsbedingungen (unter Berücksichtigung aller Phasen des Arbeitszyklus, wie z. B. Ausschalt- und Leerlaufzeiten des Werkzeugs zusätzlich zur Betriebszeit).**

Zutreffende Akkus und Ladegeräte

Akku	BL1815N / BL1820B / BL1830B / BL1840B / BL1850B / BL1860B
Ladegerät	DC18RC / DC18RD / DC18RE / DC18SD / DC18SE / DC18SF / DC18SH / DC18WC

- Einige der oben aufgelisteten Akkus und Ladegeräte sind je nach Ihrem Wohngebiet eventuell nicht erhältlich.
- Um den Akku zu laden, lesen Sie bitte die Betriebsanleitung des Ladegeräts.

⚠**WARNUNG: Verwenden Sie nur die oben aufgeführten Akkus und Ladegeräte.** Bei Verwendung irgendwelcher anderer Akkus und Ladegeräte besteht Verletzungs- und/oder Brandgefahr.

Wichtige Sicherheitsanweisungen für Akku

1. **Lesen Sie vor der Benutzung des Akkus alle Anweisungen und Warnhinweise, die an (1) Ladegerät, (2) Akku und (3) Akkuwerkzeug angebracht sind.**
2. **Unterlassen Sie Zerlegen oder Manipulieren des Akkus.** Es kann sonst zu einem Brand, übermäßiger Hitzeentwicklung oder einer Explosion kommen.
3. **Falls die Betriebszeit beträchtlich kürzer geworden ist, stellen Sie den Betrieb sofort ein. Anderenfalls besteht die Gefahr von Überhitzung, möglichen Verbrennungen und sogar einer Explosion.**
4. **Falls Elektrolyt in Ihre Augen gelangt, waschen Sie sie mit sauberem Wasser aus, und begeben Sie sich unverzüglich in ärztliche Behandlung. Anderenfalls können Sie erblinden.**
5. **Der Akku darf nicht kurzgeschlossen werden:**
   (1) **Die Kontakte dürfen nicht mit leitfähigem Material berührt werden.**
   (2) **Lagern Sie den Akku nicht in einem Behälter zusammen mit anderen Metallgegenständen, wie z. B. Nägeln, Münzen usw.**
   (3) **Setzen Sie den Akku keinem Wasser oder Regen aus.**

   Ein Kurzschluss des Akkus verursacht starken Stromfluss, der Überhitzung, mögliche Verbrennungen und sogar eine Betriebsstörung zur Folge haben kann.
6. **Lagern und benutzen Sie das Werkzeug und den Akku nicht an Orten, an denen die Temperatur 50 °C (122 °F) erreichen oder überschreiten kann.**
7. **Versuchen Sie niemals, den Akku zu verbrennen, selbst wenn er stark beschädigt oder vollkommen verbraucht ist. Der Akku kann im Feuer explodieren.**
8. **Unterlassen Sie Nageln, Schneiden, Quetschen, Werfen oder Fallenlassen des Akkus, und achten Sie darauf, dass kein harter Gegenstand auf den Akku trifft.** Eine solche Handlung kann zu einem Brand, übermäßiger Hitzeentwicklung oder einer Explosion führen.
9. **Keinen beschädigten Akku benutzen.**
10. **Die enthaltenen Lithium-Ionen-Akkus unterliegen den Anforderungen der Gefahrengut-Gesetzgebung.**

    Für kommerziellen Transport, z. B. durch Dritte oder Spediteure, müssen besondere Anforderungen zu Verpackung und Etikettierung beachtet werden.

    Zur Vorbereitung des zu transportierenden Artikels ist eine Beratung durch einen Experten für Gefahrengut erforderlich. Bitte beachten Sie möglicherweise ausführlichere nationale Vorschriften.

    Überkleben oder verdecken Sie offene Kontakte, und verpacken Sie den Akku so, dass er sich in der Verpackung nicht bewegen kann.
11. **Entfernen Sie den Akku zum Entsorgen vom Werkzeug, und entsorgen Sie ihn an einem sicheren Ort. Befolgen Sie die örtlichen Vorschriften bezüglich der Entsorgung von Akkus.**
12. **Verwenden Sie die Akkus nur mit den von Makita angegebenen Produkten.** Das Einsetzen der Akkus in nicht konforme Produkte kann zu einem Brand, übermäßiger Hitzebildung, einer Explosion oder Auslaufen von Elektrolyt führen.
13. **Soll das Werkzeug längere Zeit nicht benutzt werden, muss der Akku vom Werkzeug entfernt werden.**
14. **Bei und nach dem Gebrauch kann der Akku heiß werden, was Verbrennungen oder Niedertemperaturverbrennungen verursachen kann. Beachten Sie die Handhabung von heißen Akkus.**
15. **Berühren Sie nicht den Anschlusskontakt des Werkzeugs unmittelbar nach dem Gebrauch, da er heiß genug sein kann, um Verbrennungen zu verursachen.**

16. **Achten Sie darauf, dass sich keine Späne, Staub oder Schmutz in den Anschlusskontakten, Löchern und Nuten des Akkus absetzen.** Dies kann zur Erhitzung, zum Brand, zum Bersten und zur Fehlfunktion des Werkzeugs oder des Akkus führen, was Verbrennungen oder Verletzungen zur Folge haben kann.
17. **Wenn das Werkzeug den Einsatz in der Nähe einer Hochspannungs-Stromleitung nicht unterstützt, benutzen Sie den Akku nicht in der Nähe einer Hochspannungs-Stromleitung.** Dies kann zu einer Funktionsstörung oder Betriebsstörung des Werkzeugs oder des Akkus führen.
18. **Halten Sie den Akku von Kindern fern.**

BEWAHREN SIE DIESE ANWEISUNGEN AUF.

⚠VORSICHT:

- **Verwenden Sie nur Original-Makita-Akkus.**
  Die Verwendung von Nicht-Original-Makita-Akkus oder von Akkus, die abgeändert worden sind, kann zum Bersten des Akkus und daraus resultierenden Bränden, Personenschäden und Beschädigung führen. Außerdem wird dadurch die Makita-Garantie für das Makita-Werkzeug und -Ladegerät ungültig.

Hinweise zur Aufrechterhaltung der maximalen Akku-Nutzungsdauer

1. **Laden Sie den Akku auf, bevor er vollständig entladen ist. Brechen Sie stets den Betrieb des Werkzeugs ab, und laden Sie den Akku, wenn Sie ein Nachlassen der Werkzeugleistung feststellen.**
2. **Unterlassen Sie das erneute Laden eines voll aufgeladenen Akkus. Überladen führt zu einer Verkürzung der Nutzungsdauer des Akkus.**
3. **Laden Sie den Akku bei Raumtemperatur (10 °C–40 °C (50 °F–104 °F)) auf. Lassen Sie einen heißen Akku abkühlen, bevor Sie ihn laden.**
4. **Wenn Sie den Akku nicht benutzen, nehmen Sie ihn vom Werkzeug oder Ladegerät ab.**
5. **Der Akku muss geladen werden, wenn er lange Zeit (länger als sechs Monate) nicht benutzt wird.**

Teile und Standardzubehör

DTC301/DTC302

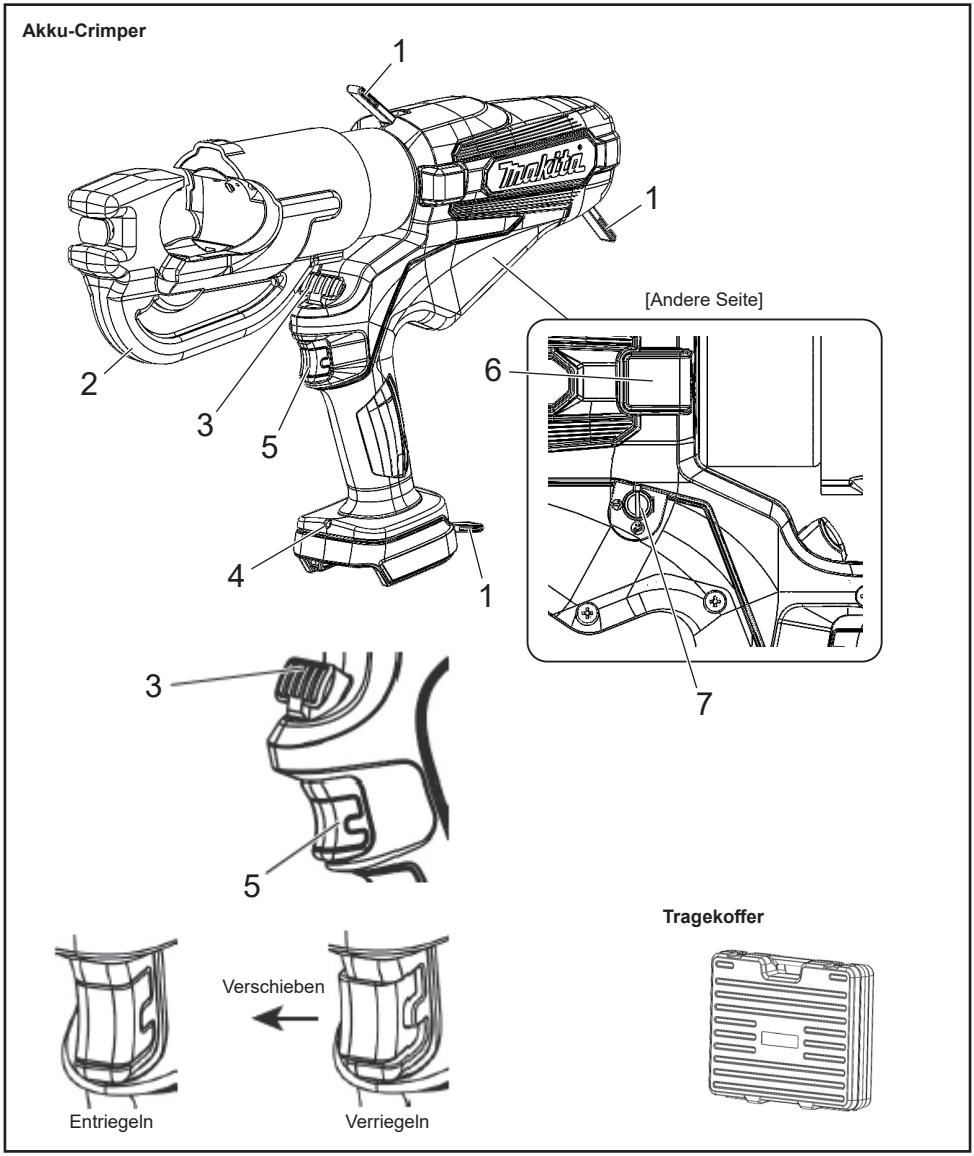

1	Riemen	5	Auslöser mit Sperre
2	Kopf	6	Für Wartungsarbeiten (Abdeckung nicht entfernen.)
3	Freigabeknopf	7	Automatische Rückzugsfunktion (siehe Seite 100.)
4	LED-Arbeitsleuchte		

Akku

- Zum Zeitpunkt des Kaufs kann die Akku-Schutzfunktion aktiviert sein, weil der Akku nicht ausreichend geladen ist. (Seien Sie bitte vorsichtig, denn das Produkt kann in Betrieb gehen, wenn Sie den Schalter betätigen.) Laden Sie den Akku vor dem Gebrauch mit dem Schnellladegerät ordnungsgemäß auf.
- Bringen Sie die Akkuabdeckung an, wenn Sie das Produkt nicht benutzen. Dadurch wird der Akku vor Wasser und Staub geschützt.
- Wenn Sie das Produkt über einen längeren Zeitraum nicht benutzen, lagern Sie es mit abgenommenem Akku.

Um die Lebensdauer des Akkus zu verlängern

- Wenn Sie merken, dass die Kraft des Werkzeugs nachlässt, stellen Sie den Gebrauch ein und laden Sie den Akku auf.
- Laden Sie einen voll aufgeladenen Akku nicht wieder auf.
- Laden Sie den Akku bei einer Umgebungstemperatur von 10 °C bis 40 °C auf.
- Wenn der Akku heiß geworden ist, z. B. unmittelbar nach dem Gebrauch, empfehlen wir, ihn zum Abkühlen und Aufladen in das Ladegerät einzulegen.
- Wenn ein Lithium-Ionen-Akku über einen längeren Zeitraum (mindestens 6 Monate) nicht benutzt wird, empfehlen wir, ihn aufzuladen und dann zu lagern.

Sammlung von Akkus

- Verbrauchte Akkus werden zum Recycling gesammelt. Bringen Sie den Akku bitte zu dem Geschäft, in dem Sie das Produkt gekauft haben, oder zu einer Makita-Vertriebsstelle.

Recyceln Sie den Lithium-Ionen-Akku

Anbringen und Abnehmen des Akkus

⚠WARNUNG:
Führen Sie den Akku ordnungsgemäß in das Produkt ein. Falls der rote Teil am oberen Ende des Knopfes sichtbar ist, ist der Akku nicht vollständig eingerastet. Führen Sie den Akku fest ein, bis der rote Teil nicht mehr zu sehen ist.

- Wird der Akku nicht vollständig eingesetzt, kann er sich lösen und einen Unfall verursachen.

- Um den Akku vom Produkt abzunehmen, A. halten Sie den Knopf auf der Vorderseite des Akkus gedrückt und B. schieben Sie den Akku heraus.
- Richten Sie den Akku beim Einsetzen an den Rillen des Produkts aus, und schieben Sie ihn dann in umgekehrter Reihenfolge vollständig ein. Wenn der rote Teil am oberen Ende des Knopfes zu diesem Zeitpunkt sichtbar ist, ist der Akku nicht vollständig eingerastet. Führen Sie den Akku richtig ein, bis der rote Teil nicht mehr zu sehen ist.

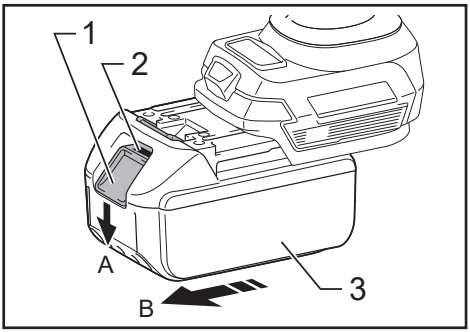

► 1. Knopf 2. Roter Teil 3. Akku

Anzeigen der Akku-Restkapazität

Nur für Akkus mit Anzeiger

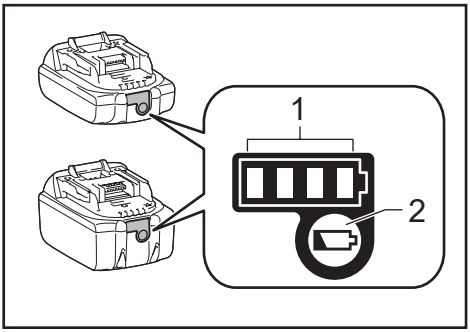

► 1. Anzeigelampen 2. Prüftaste

Drücken Sie die Prüftaste am Akku, um die Akku-Restkapazität anzuzeigen. Die Anzeigelampen leuchten für ein paar Sekunden auf.

Anzeigelampen			Restkapazität
Erleuchtet	Aus	Blinken	
■ ■ ■ ■			75 % bis 100 %
■ ■ ■ □			50 % bis 75 %
■ ■ □ □			25 % bis 50 %
■ □ □ □			0 % bis 25 %
◪ □ □ □			Laden Sie den Akku auf.
■ ■ □ □ ↑↓ □ □ ■ ■			Der Akku hat möglicherweise eine Fehlfunktion.

HINWEIS: Abhängig von den Benutzungsbedingungen und der Umgebungstemperatur kann die Anzeige geringfügig von der tatsächlichen Kapazität abweichen.

HINWEIS: Die erste (äußerste linke) Anzeigelampe blinkt, wenn das Akku-Schutzsystem aktiv ist.

Anwendbarer Kompressionsbereich

Akku-Crimper	DTC301	DTC302
Anwendbarer Kompressionsbereich	Von 6 bis 400 mm^2	

Technische Daten

Akku-Crimper	DTC301	DTC302
Nennleistung	120 kN	
Ölmenge	180 ml	
Elektromotor	Gleichstrommotor	
Abmessungen (mm)	415 (T) × 289 (H) × 92 (B)	437 (T) × 287 (H) × 92 (B)
Gewicht	6,8–7,1 kg	7,5–7,8 kg

Das Gewicht kann abhängig von dem Aufsatz (den Aufsätzen), einschließlich des Akkus, unterschiedlich sein. Die leichteste und die schwerste Kombination sind in der Tabelle angegeben.

Benutzung des Werkzeugs

Anbringen des Akkus

1. Drücken Sie die Klinke, und ziehen Sie den Akku heraus. Um den Akku auszutauschen, drücken Sie den neuen Akku fest hinein.
2. Prüfen Sie nach dem Einsetzen eines Akkus, ob er sicher sitzt, indem Sie ihn sachte herausziehen. Drücken Sie beim Herausziehen des Akkus nicht auf die Klinke.

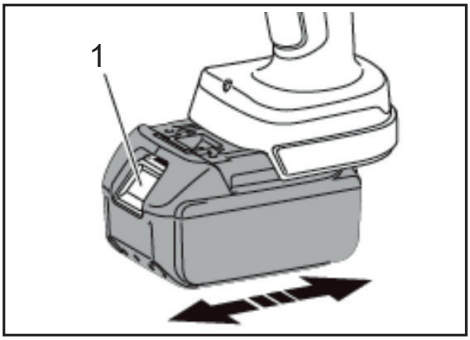

► 1. Klinke

Wahl von automatischem Rückzug/ Manuellem Betrieb

Der automatische Rückzug ist eine Funktion, mit der der Stößel nach Abschluss der Kompression automatisch in die Ausgangsposition zurückgezogen wird.

Die Funktion „Automatischer Rückzug“ ist bei der Auslieferung auf EIN eingestellt.

Um die Funktion auf manuellen Betrieb einzustellen, entfernen Sie die Abdeckung und stellen Sie die Richtung der Rille auf ⇨ mit einem Schlitzschraubendreher ein. Um die Funktion wieder auf EIN zu stellen, ändern Sie die Richtung der Rille auf ⟲.

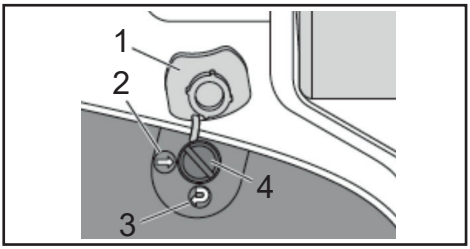

► 1. Abdeckung 2. AUS 3. EIN 4. Rille

Auslöser und Freigabeknopf

Bei Betätigung des Auslösers wird der Stößel vorgeschoben.

Drücken Sie den Auslöser weiter durch, bis die eingestellte Last erreicht ist.

Dann zieht sich der Stößel automatisch zum unteren Ende zurück.

Um den Stößel an der gewünschten Position anzuhalten, tippen Sie einmal auf den Auslöser. (Automatischer Rückzugsmodus)

Drücken Sie den Freigabeknopf, um den Stößel manuell zurückzuziehen. Der Stößel fährt weiter zurück, solange der Entriegelungshebel gedrückt wird. (Manueller und automatischer Rückzugsmodus) Durch Drücken des Betriebsschalters wird der Motor des Werkzeugs aktiviert und der Kolben angehoben.

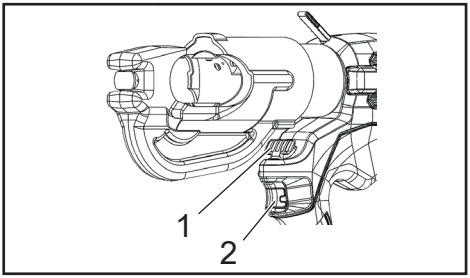

► 1. Freigabeknopf 2. Auslöser

Crimpvorgänge

1. Wählen Sie den für den verwendeten Verbinder und das Kabel vorgesehenen Druckstempelsatz.
2. Betätigen Sie den Auslöser, um den Stößel vorzuschieben, bis der Stempel-Freigabestift zugänglich ist. Drücken Sie den Stempel-Freigabestift am Stößel, und schieben Sie den Stempel in seine Position.
3. Heben Sie den Stempel-Freigabeknopf oben am „C“-Kopf an, und schieben Sie die andere Stempelhälfte hinein.
4. Positionieren Sie den Verbinder zwischen die Stempel, und betätigen Sie den Auslöser, um den Verbinder in Position zu halten.
5. Führen Sie das Kabel vollständig in den Schaft des Verbinders ein, und betätigen Sie den Auslöser, bis der Verbinder vollständig zusammengedrückt ist.
6. Drücken Sie den Auslöser weiter. Der Stößel zieht sich automatisch zum unteren Ende zurück. (Automatischer Rückzugsmodus)
7. Entfernen Sie den Verbinder aus dem Werkzeug.
8. Nachdem Sie das Werkzeug 5 Minuten lang benutzt haben, lassen Sie es 30 Minuten lang ruhen. Wird es kontinuierlich länger als 5 Minuten benutzt, brennt der Motor durch.

   Um den Motor zu schützen, benutzen Sie das Werkzeug nicht, falls der Warnbereich für hohe Hitze heiß wird.

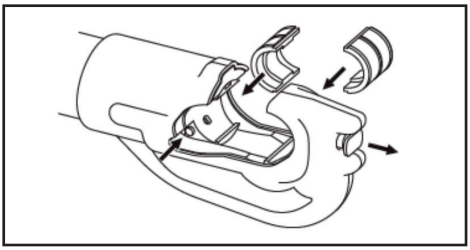

Anbringen des Schultergurts

Sonderzubehör

Der Schultergurt kann an den Aufhängeringen des Werkzeugs befestigt werden, um das Werkzeug zu tragen.

⚠WARNUNG:

- **Nehmen Sie den Schultergurt immer vom Werkzeug ab, wenn Sie mit dem Werkzeug arbeiten. Andernfalls kann es zum Verlust des Gleichgewichts und zu einem Unfall kommen.**
- **Verwenden Sie nur den für dieses Werkzeug vorgesehenen Schultergurt. Achten Sie beim Tragen des Werkzeugs darauf, dass der Schultergurt sicher am Werkzeug befestigt ist.**
- **Prüfen Sie den Schultergurt und die Aufhängeringe bei Verwendung des Schultergurts sorgfältig auf Beschädigungen, Risse oder Verformungen.** Wenn der Schultergurt beschädigt ist, verwenden Sie ihn nicht mehr, und wenden Sie sich zur Reparatur an ein autorisiertes Makita-Servicecenter.

Wartung/Inspektion

- Um das Werkzeug in gutem Zustand zu halten, ist eine tägliche Wartung erforderlich.
- Lagern Sie das Werkzeug nicht in einer feuchten Umgebung, um die Leichtgängigkeit der Teile zu erhalten und Rost zu vermeiden.
- Wenn das Werkzeug bei normalem Betrieb über 10.000 Mal beschädigt wird, ist es am Ende seiner Lebensdauer.
  Verwenden Sie das Werkzeug auch nach dem Austausch des beschädigten Teils nicht mehr.
- Wenn ein Kunststoffteil verschmutzt ist, wischen Sie es mit einem seifigen Tuch ab.
- Wenn der Akku allein gelagert wird, schützen Sie die Kontakte unbedingt mit der Kontaktabdeckung, um einen Kurzschluss zu verhindern.
- Die Leistung des Werkzeugs kann aufgrund der Verschlechterung seiner Teile oder des Hydrauliköls nachlassen.
  Lassen Sie Ihr Werkzeug alle zwei Jahre warten, um es bis zum Ende seiner Lebensdauer zu nutzen (mit Ladung). Für weitere Informationen wenden Sie sich bitte an eine Vertragswerkstatt.

Makita Europe N.V.

Jan-Baptist Vinkstraat 2, 3070 Kortenberg, Belgium

Makita Corporation

3-11-8, Sumiyoshi-cho, Anjo, Aichi 446-8502 Japan

www.makita.com

DTC301-DTC302_10L-2503
MI/IDE
219353161-02